GBR

SRB

HRV

BIH

MNE

MKD

SVN

ALB

ESP

POR

GRE

GD-25B

USER MANUAL **MICROWAVE OVEN**

UPUTSTVO ZA UPOTREBU **MIKROTALASNA PEĆNICA**

UPUTE ZA UPORABU **MIKROVALNA PEĆNICA**

UPUTSTVO ZA UPOTREBU **MIKROTALASNA PEĆNICA**

UPUTSTVO ZA UPOTREBU **MIKROTALASNA RERNA**

УПАТСТВО ЗА УПОТРЕБА **МИКРОБРАНОВА ПЕЧКА**

NAVODILA ZA UPORABO **MIKROVALOVNA PEČICA**

MANUALI I PËRDORUESIT **FURRË ME MIKROVALË**

MANUAL DEL USUARIO **HORNO MICROONDAS**

MANUAL DO UTILIZADOR **FORNO MICRO-ONDAS**

ΟΔΗΓΙΕΣ ΧΡΗΣΗΣ **ΦΟΥΡΝΟΣ ΜΙΚΡΟΚΥΜΑΤΩΝ**

GBR

MICROWAVE OVEN / USER MANUAL

GD-25B

Read these instructions carefully before using your microwave oven, and keep it carefully. If you follow the instructions, your oven will provide you with many years of good service.

PRECAUTIONS TO AVOID POSSIBLE EXPOSURE TO EXCESSIVE MICROWAVE ENERGY

(a) Do not attempt to operate this oven with the door open since this can result in harmful exposure to microwave energy. It is important not to break or tamper with the safety interlocks.
(b) Do not place any object between the oven front face and the door or allow soil or cleaner residue to accumulate on sealing surfaces.
(c) WARNING: If the door or door seals are damaged, the oven must not be operated until it has been repaired by a competent person.

ADDENDUM

If the apparatus is not maintained in a good state of cleanliness, its surface could be degraded and affect the lifespan of the apparatus and lead to a dangerous situation.

Specifications

Model:	GD-25B
Rated Voltage/Frequency:	230 V~ 50 Hz
Rated Input Power(Microwave):	1450 W
Rated Output Power(Microwave):	900 W
Rated Input Power(Grill):	1000 W

ENERGY CONSUMPTION

Product information for power consumption and maximum time to reach applicable low power mode.

Standby mode	0.8 W
The maximum time needed for the microwave oven to automatically reach the applicable low power mode or condition.	20 minutes

IMPORTANT SAFETY INSTRUCTIONS

WARNING

To reduce the risk of fire, electric shock, injury to persons or exposure to excessive microwave oven energy when using your appliance, follow basic precautions, including the following:

1. Read and follow the specific:"PRECAUTIONS TO AVOID POSSIBLE EXPOSURE TO EXCESSIVE MICROWAVE ENERGY".
2. This appliance can be used by children aged from 8 years and above and persons with reduced physical, sensory or mental capabilities or lack of experience and knowledge if they have been given supervision or instruction concerning use of the appliance in a safe way and understand the hazards involved. Children shall not play with the appliance. Cleaning and user maintenance shall not be made by children unless they are older than 8 and supervised. Children less than 8 years of age shall be kept away unless continuously supervised.
3. Keep the appliance and its cord out of reach of children less than 8 years.
4. If the supply cord is damaged, it must be replaced by the manufacturer, its service agent or similarly qualified people in order to avoid a hazard.(For appliance with type Y attachment)
5. WARNING: Ensure that the appliance is switched off before replacing the lamp to avoid the possibility of electric shock.
6. WARNING: It is hazardous for anyone other than a competent person to carry out any service or repair operation that involves the removal of a cover which gives protection against exposure to microwave energy.
7. WARNING: Liquids and other foods must not be heated in sealed containers since they are liable to explode.

8. When heating food in plastic or paper containers, keep an eye on the oven due to the possibility of ignition.
9. Only use utensils that are suitable for use in microwave ovens.
10. If smoke is emitted, switch off or unplug the appliance and keep the door closed in order to stifle any flames.
11. Microwave heating of beverages can result in delayed eruptive boiling, therefore care must be taken when handling the container.
12. The contents of feeding bottles and baby food jars shall be stirred or shaken and the temperature checked before consumption, in order to avoid burns.
13. Eggs in their shell and whole hard-boiled eggs should not be heated in microwave ovens since they may explode, even after microwave heating has ended.
14. The oven should be cleaned regularly and any food deposits removed.
15. Failure to maintain the oven in a clean condition could lead to deterioration of the surface that could adversely affect the life of the appliance and possibly result in a hazardous situation.
16. Only use the temperature probe recommended for this oven.(for ovens provided with a facility to use a temperature-sensing probe.)
17. The microwave oven must be operated with the decorative door open. (for ovens with a decorative door.)
18. This appliance is intended to be used in household and similar applications such as:
-staff kitchen areas in shops, offices and other working environments;
-by clients in hotels, motels and other residential type environments;
-farm houses;
-bed and breakfast type environments.
19. The microwave oven is intended for heating food and beverages. Drying of food or clothing and heating of warming pads, slippers, sponges, damp cloth and similar may lead to risk of injury, ignition or fire.
20. Metallic containers for food and beverages are not allowed during microwave cooking.
21. The appliance shall not be cleaned with a steam cleaner.
22. The appliance must not be installed behind a decorative door in order to avoid overheating. (This is not applicable for appliances with decorative door.)
23. The microwave oven is intended to be used built-in.
24. Care should be taken not to displace the turntable when removing containers from the appliance. (For fixed appliances and built-in appliances being used equal or higher than 900 mm above the floor and having detachable turntables. But this is not applicable for appliances with horizontal bottom hinged door.)
25. Steam cleaner is not to be used.
26. Surface of a storage drawer can get hot.
27. Do not use harsh abrasive cleaners or sharp metal scrapers to clean the oven door glass since they can scratch the surface, which may result in shattering of the glass.

28. WARNING: The appliance and its accessible parts become hot during use. Care should be taken to avoid touching heating elements. Children less than 8 years of age shall be kept away unless continuously supervised.
29. During use the appliance becomes hot. Care should be taken to avoid touching heating elements inside the oven.
30. WARNING: Accessible parts may become hot during use. Young children should be kept away.
31. WARNING: When the appliance is operated in the combination mode, children should only use the oven under adult supervision due to the temperatures generated.
32. WARNING: Ensure that the cavity does not contain any items or utensils that are not suitable for the use with the microwave oven before you operate the appliance.
33. WARNING: Do not use the cavity for storing combustible products, cooking utensils, or food and similar when the microwave oven is not in use

READ CAREFULLY AND KEEP FOR FUTURE REFERENCE

HOUSEHOLD USE ONLY
(NOT FOR COMMERCIAL USE)

To Reduce the Risk of Injury to Persons Grounding Installation

DANGER

Electric Shock Hazard Touching some of the internal components can cause serious personal injury or death. Do not disassemble this appliance.

WARNING

Electric Shock Hazard
Improper use of the grounding can result in electric shock.
Do not plug into an outlet until appliance is properly installed and grounded.

This appliance must be grounded. In the event of an electrical short circuit, grounding reduces the risk of electric shock by providing an escape wire for the electric current. This appliance is equipped with a cord having a grounding wire with a grounding plug. The plug must be plugged into an outlet that is properly installed and grounded.

Consult a qualified electrician or serviceman if the grounding instructions are not completely understood or if doubt exists as to whether the appliance is properly grounded. If it is necessary to use an extension cord, use only a 3-wire extension cord.

1. A short power-supply cord is provided to reduce the risks resulting from becoming entangled in or tripping over a longer cord.
2. If a long cord set or extension cord is used:
1) The marked electrical rating of the cord set or extension cord should be at least as great as the electrical rating of the appliance.
2) The extension cord must be a grounding-type 3-wire cord.
3) The long cord should be arranged so that it will not drape over the counter top or tabletop where it can be pulled on by children or tripped over unintentionally.

CLEANING

Be sure to unplug the appliance from the power supply.
1. Clean the cavity of the oven after using with a slightly damp cloth.
2. Clean the accessories in the usual way in soapy water.
3. The door frame and seal and neighbouring parts must be cleaned carefully with a damp cloth when they are dirty.
4. Do not use harsh abrasive cleaners or sharp metal scrapers to clean the oven door glass since they can scratch the surface, which may result in shattering of the glass.
5. Cleaning Tip---For easier cleaning of the cavity walls that the food cooked can touch: Place half a lemon in a bowl, add 300ml (1/2 pint) water and heat on 100% microwave power for 10 minutes. Wipe the oven clean using a soft, dry cloth.

UTENSILS CAUTION

Personal Injury Hazard

It is hazardous for anyone other than a competent person to
carry out any service
or repair operation that involves the removal of a cover which gives protection against exposure to microwave energy.

See the instructions on “Materials you can use in microwave oven or to be avoided in microwave oven.” There may be certain non-metallic utensils that are not safe to use for microwaving. If in doubt, you can test the utensil in question following the procedure below.

Utensil Test:
1. Fill a microwave-safe container with 1 cup of cold water (250ml) along with the utensil in question.
2. Cook on maximum power for 1 minute.
3. Carefully feel the utensil. If the empty utensil is warm, do not use it for microwave cooking.
4. Do not exceed 1 minute cooking time.

Materials you can use in microwave oven

Utensils	Remarks
Browning dish	Follow manufacturer's instructions. The bottom of browning dish must be at least 3/16 inch (5mm) above the turntable. Incorrect usage may cause the turntable to break.
Dinnerware	Microwave-safe only. Follow manufacturer's instructions. Do not use cracked or chipped dishes.
Glass jars	Always remove lid. Use only to heat food until just warm. Most glass jars are not heat resistant and may break.
Glassware	Heat-resistant oven glassware only. Make sure there is no metallic trim. Do not use cracked or chipped dishes.
Oven cooking bags	Follow manufacturer's instructions. Do not close with metal tie. Make slits to allow steam to escape.
Paper plates and cups	Use for short–term cooking/warming only. Do not leave oven unattended while cooking.
Paper towels	Use to cover food for reheating and absorbing fat. Use with supervision for a short-term cooking only.
Parchment paper	Use as a cover to prevent splattering or a wrap for steaming.
Plastic	Microwave-safe only. Follow the manufacturer's instructions. Should be labeled "Microwave Safe". Some plastic containers soften, as the food inside gets hot. "Boiling bags" and tightly closed plastic bags should be slit, pierced or vented as directed by package.
Plastic wrap	Microwave-safe only. Use to cover food during cooking to retain moisture. Do not allow plastic wrap to touch food.
Thermometers	Microwave-safe only (meat and candy thermometers).
Wax paper	Use as a cover to prevent splattering and retain moisture.

Materials you can use in microwave oven

Utensils	Remarks
Aluminum tray	May cause arcing. Transfer food into microwave-safe dish.
Food carton with metal handle	May cause arcing. Transfer food into microwave-safe dish.
Metal or metal-trimmed utensils	Metal shields the food from microwave energy. Metal trim may cause arcing.
Metal twist ties	May cause arcing and could cause a fire in the oven.
Paper bags	May cause a fire in the oven.
Plastic foam	Plastic foam may melt or contaminate the liquid inside when exposed to high temperature.
Wood	Wood will dry out when used in the microwave oven and may split or crack.

SETTING UP YOUR OVEN

Names of Oven Parts and Accessories

Remove the oven and all materials from the carton and oven cavity.

Your oven comes with the following accessories:

Glass tray	1
Turntable ring assembly	1
Instruction Manual	1

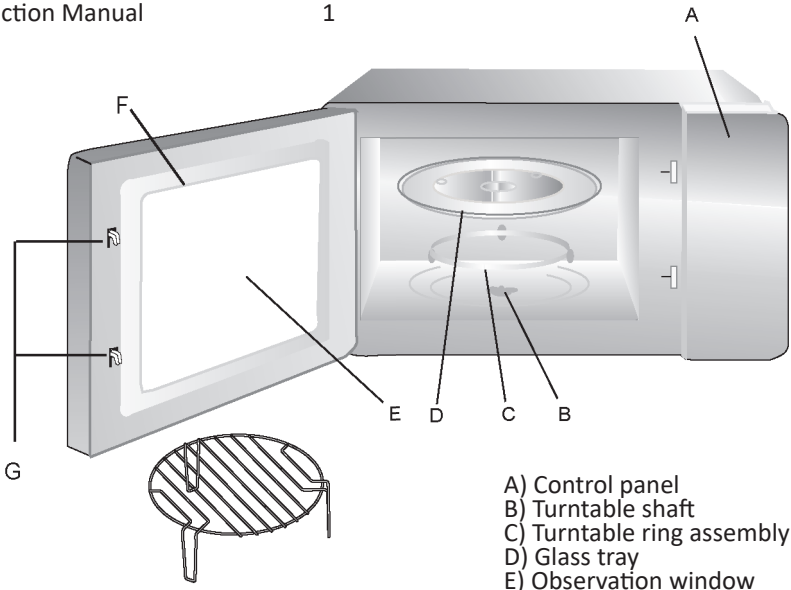

Grill Rack(Can not be used in micro-wave function and must be placed on the glass tray)

A) Control panel
B) Turntable shaft
C) Turntable ring assembly
D) Glass tray
E) Observation window
F) Door assembly
G) Safety interlock system

Turntable Installation

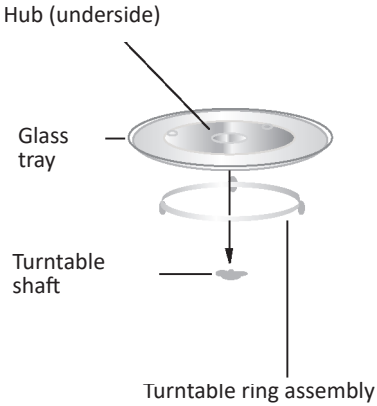

a. Never place the glass tray upside down. The glass tray should never be restricted.
b. Both glass tray and turntable ring assembly must always be used during cooking.
c. All food and containers of food are always placed on the glass tray for cooking.
d. If glass tray or turntable ring assembly cracks or breaks, contact your nearest authorized service center.

INSTALLATION AND CONNECTION

1. This appliance is only intended for domestic use.
2. This oven is intended for built-in use only. It is not intended for counter-top use or for use inside a cabinet.
3. Please observe the special installation instructions.
4. The appliance can be installed in a 60cm wide wall-mounted cupboard.
5. The appliance is fitted with a plug and must only be connected to a properly installed earthed socket.
6. The mains voltage must correspond to the voltage specified on the rating plate.
7. The socket must be installed and connecting cable must only be replaced by a qualified electrician. If the plug is no longer to accessible following installation, an all-pole disconnecting device must be present on the installation side with a contact gap of at least 3mm.
8. Adapters, multi-way strips and extension leads must not be used. Overloading can result in a risk of fire.
9. Don't use under the work surface and that it must not be subject to spillage from containers onto surfaces under which the appliance is installed.

The accessible surface may be hot during operation

INSTALLATION INSTRUCTIONS

Please Read the Manual Carefully Before Installation

Please note

Electricalconnection

The oven is fitted with a plug and must only be connected to a properly installed earthed socket. The socket must only be installed and the connecting cable must only be replaced by a qualified electrician, and in accordance with the appropriate regulations. If the plug is no longer accessible following installation, an all-pole isolating switch must be present on the installation side with a contact gap of at least 3 mm.

The fitted cupboard must not have a back wall behind the appliance.

A gap must be maintained between the wall and the base of the unit above. Specific gap size could be referenced by the diagrams.

Minimum installation height: 85 cm.

Do not cover ventilation slots and suction holes.

Note:

Do not trap or bend the power cable.

Screw

Mounting Plate

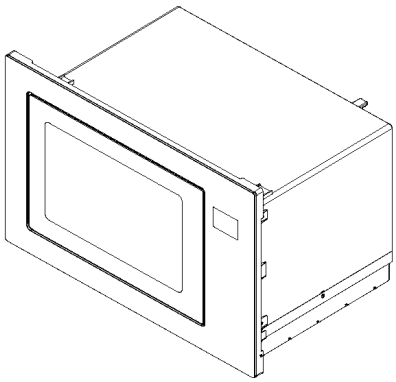

A. Built-in furniture

The dimensions in the figures are in mm.

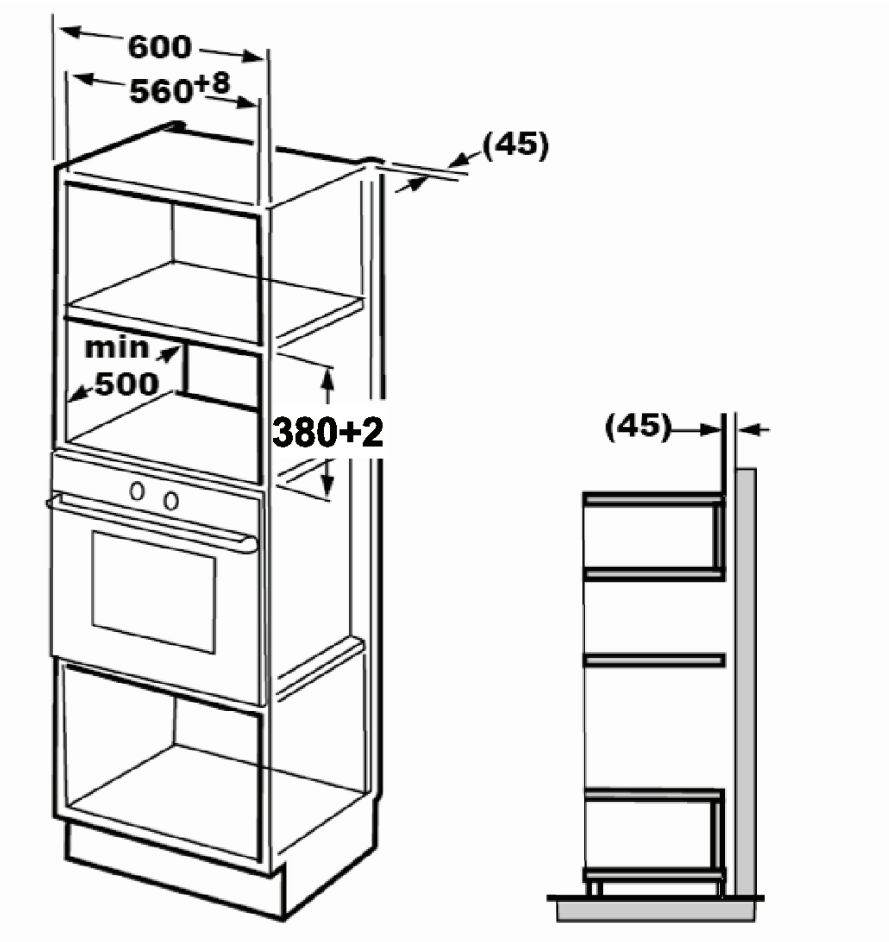

B.Prepare the cupboard

1. Read the instruction on the BOTTOM CUPBOARD TEMPLATE , put the template on the bottom plane of cupboard.

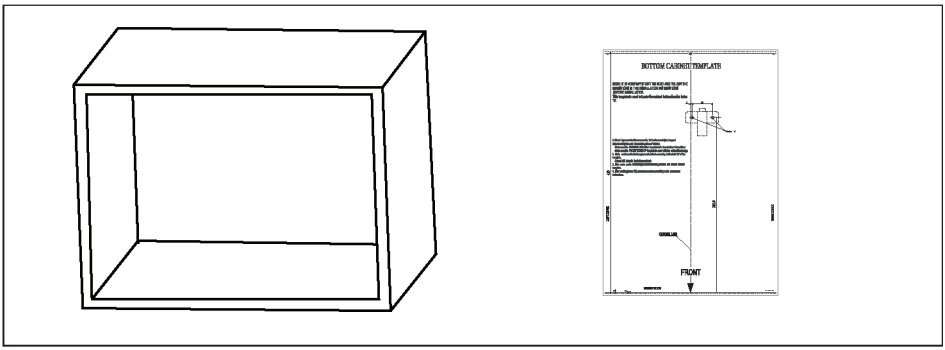

2. Make the marks on the bottom plane of cupboard according to marks”a” of the template.

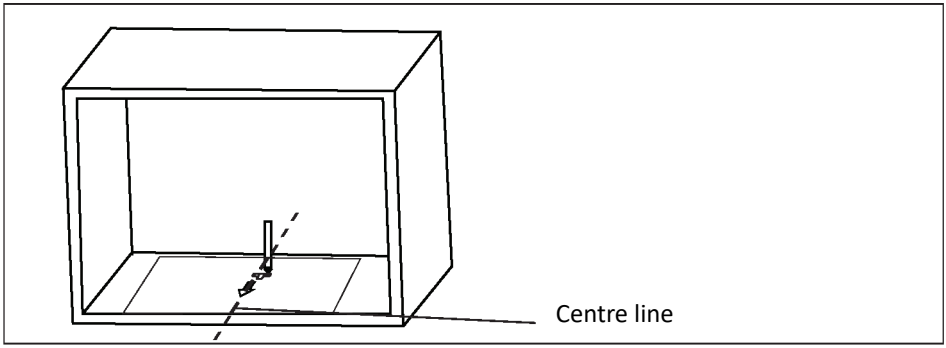

3. Remove the bottom cupboard template and fix the mounting plate with screw.

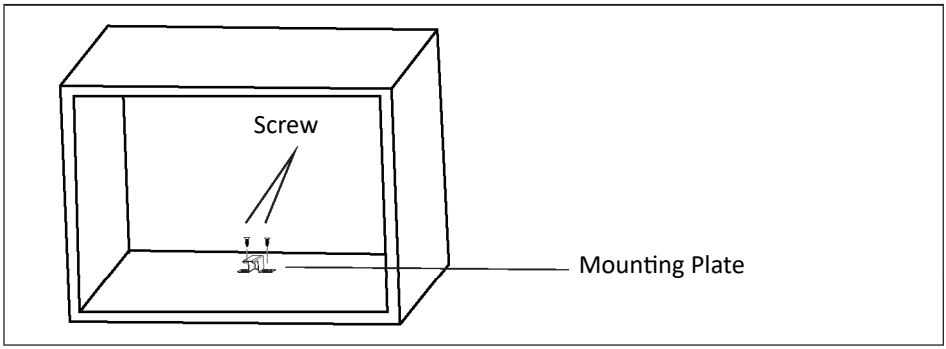

C.Install the oven

4. Install the oven to the cupboard
-Make sure the back of the oven is locked by mounting plate.
-Do not trap or kink the power cord.

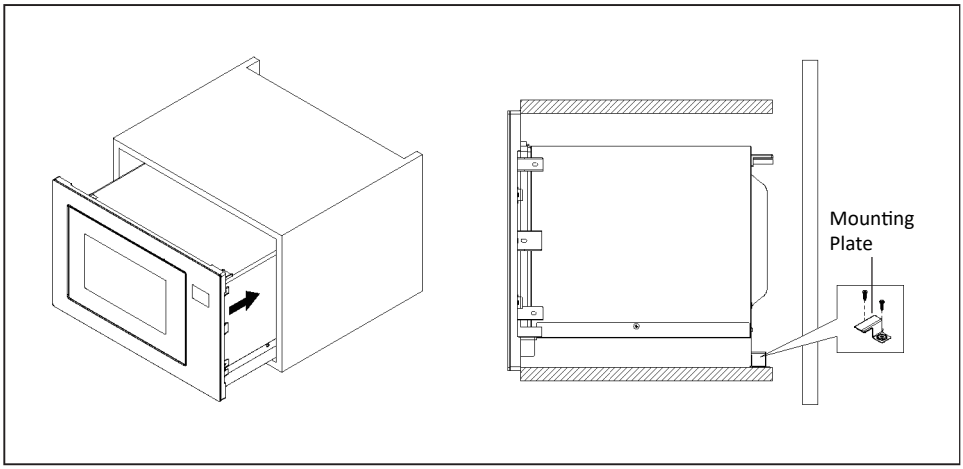

5. Open the door, fix the oven to the cupboard with Screw, at the installation hole.

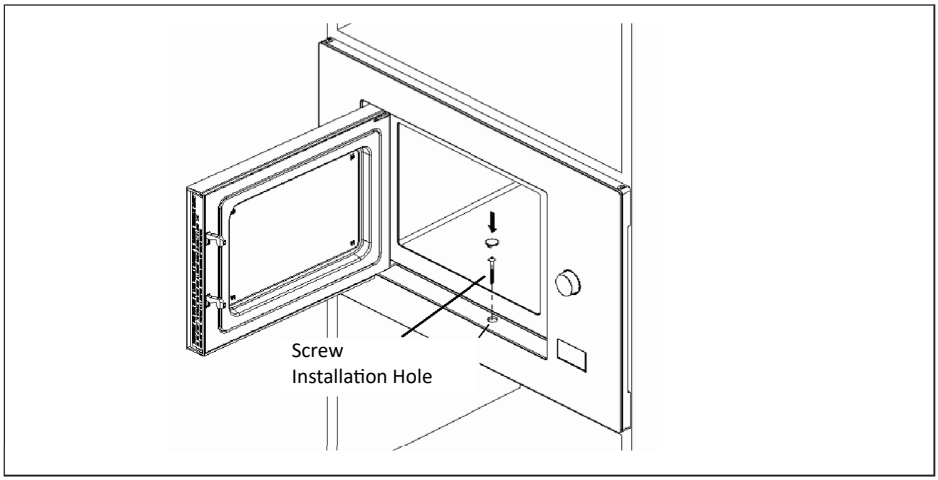

OPERATION INSTRUCTIONS

1. Clock Setting
When the microwave oven is electrified, the screen will display “0:00”, buzzer will ring once.
1) Press “Clock/ Kitchen Timer“ once to select clock function, the hour figures will flash.

2) Turn“ ‘ to adjust the hour figures. The input time should be within 0--23.

3) Press “Clock/ Kitchen Timer“, the minute figures will flash.

4) Turn “ “ to adjust the minute figures. The input time should be within 0--59.

5) Press “Clock/ Kitchen Timer“ to finish clock setting. “:” will flash, and the time will light.

Note:
1) If the clock is not set, it would not function when powered.
2) During the process of clock setting, if you press “Stop/Clear“, the oven will go back to the previous status automatically.

2. Microwave Cooking
Press “Microwave“, the screen will display “P100”.
Press “Microwave“ repeatedly or turn “ “to choose the power you want, and “P100”, “P80” “P50”, “P30” or ”P10” will display for each added press. Then press”Start/+30Sec./Confirm“ to confirm, and turn “ “ to set cooking time from 0:05 to 95:00. Press “ Start/+30Sec./Confirm“ again to start cooking.
Example: If you want to use 80% microwave power to cook for 20 minutes, you can operate the oven as the following steps.

1) Press “Microwave“ once, and the screen displays ”P100”.

2) Press “Microwave“ once again or turn” “ to choose 80% microwave power.

3) Press “Start/+30Sec./Confirm“ to confirm, and the screen displays “P 80”.

4) Turn “ “ to adjust the cooking time until the oven displays “20:00”.

5) Press “ Start/+30Sec./Confirm “ to start cooking .

Note: the step quantities for the adjustment time of the coding switch are as follow:

0---1 min : 5 seconds
1---5 min : 10 seconds
5---10 min : 30 seconds
10---30 min : 1 minute
30---95 min : 5 minutes

"Microwave" Pad instructions

Order	Display	Microwave Power
1	P100	100%
2	P80	80%
3	P50	50%
4	P30	30%
5	P10	10%

3. Grill or Combi. Cooking
Press "Grill/Combi." screen will display"G",and press "Grill/Combi." repeatedly or turn the " " to choose the power you want, and "G","C-1" or "C-2" will display for each added press. Then press " Start/+30Sec./Confirm "to confirm, and turn " " to set cooking time from 0:05 to 95:00. Press " Start/+30Sec./Confirm " again to start cooking.

Example: If you want to use 55% microwave power and 45% grill power(C-1) to cook for 10 minutes, you can operate the oven as the following steps.

1) Press "Grill/Combi." once, the screen display "G".

2) Press "Microwave/Grill/Combi." repeatedly or turn " " to choose combi. 1 mode

3) Press "Start/+30Sec./Confirm" to confirm, and the screen displays "C-1".

4) Turn " " to adjust the cooking time until the oven displays "10:00".

5) Press " Start/+30Sec./Confirm" to start cooking.

"Grill/Combi." Pad instructions

Order	Display	Microwave Power	Grill Power
1	G	0%	100%
2	C-1	55%	45%
3	C-2	36%	64%

Note: If half the grill time passes, the oven sounds twice, and this is normal.
In order to have a better effect of grilling food, you should turn the food over, close the door, and then press "Start/+30Sec./Confirm" to continue cooking. If the oven is not operated, it will continue cooking.

4. Quick Start

1) In waiting state, press “Start/+30Sec./Confirm” to start cooking with 100% power. Each added press will increase 30 seconds cooking time up to 95 minutes.

2) In microwave,grill,combination cooking or time defrost state, each press of “Start/+30Sec./Confirm“ can increase 30 seconds of cooking time.

3) In waiting state, turn “ “ left to set cooking time with 100% microwave power, then press “Start/+30Sec./Confirm“ to start cooking.

5. Defrost By Weight

1) Press “ Weight Defrost “ once, and the oven will display “dEF1”.

2) Turn “ “ to select the weight of food from 100 to 2000 g.

3) Press “Start/+30Sec./Confirm“ to start defrosting.

6. Defrost By Time

1) Press “Time Defrost“ twice, and the oven will display “dEF2”.

2) Turn “ “ to select the defrost time. The MAX time is 95 minutes.

3) Press “Start/+30Sec./Confirm“ to start defrosting. The defrost power is P30 , and it will not be changed.

7. Kitchen Timer

1) Press “Clock/ Kitchen Timer“ twice, screen will display 00:00, clock indicator will light
2) Turn “ “ to enter the correct timer.(The maximum cooking time is 95 minutes.
3) Press “Start/+30Sec./Confirm“ to confirm setting, clock indicator will be lighted.
4) When the kitchen time is reached, timer indicator will go out. The buzzer will ring 5 times. If the clock be set (24-hour system), the screen will display the current time.

Note: The kitchen time is different from 24-hour system. Kitchen Timer is a timer.

8. Auto Menu

1) Turn " " right to choose the menu, and "A-1" to "A-10" will display.

2) Press "Start/+30Sec./Confirm" to confirm.

3) Turn " " to choose the default weight as the menu chart.

4) Press "Start/+30Sec./Confirm" to start cooking.

Example: If you want to use "Auto Menu" to cook fish for 350g.

1) Turn " " clockwise till "A-4" displays.

2) Press "Start/+30Sec./Confirm" to confirm.

3) Turn " " to select the weight of fish till "350" displays.

4) Press "Start/+30Sec./Confirm" to start cooking.

Menu	Weight	Display
A-1 Pizza	200 g	200
	400 g	400
A-2 Potato	200 g	200
	400 g	400
	600 g	600
A-3 Meat	250 g	250
	350 g	350
	450 g	450
A-4 Fish	250 g	250
	350 g	350
	450 g	450
A-5 Vegetable	200 g	200
	300 g	300
	400 g	400
A-6 Beverage	1 cup(120 ml)	1
	2 cups(240 ml)	2
	3 cups(360ml)	3
A-7 Pasta	50g(with 450 g cold water)	50
	100g(with 800 g cold water)	100
A-8 Popcorn	50 g	50
	100 g	100
A-9 Chicken	400 g	400
	800 g	800
	1200 g	1200
A-10 Reheat	200 g	200
	400 g	400
	600 g	600

9. Multi-section cooking
At most 2 sections can be set for cooking. In multi-section cooking, if one section is defrosting, then defrosting shall be placed in the first section.

Example: If you want to defrost food for 5 minutes and then cook with 80% microwave power for 7 minutes, you can operate the oven as the following steps:

1) Press “Time Defrost“ once, and the oven will display “dEF2”.

2) Turn “ “ to select the defrost time till “5:00” displays.

3) Press “Microwave“ once, and the screen displays “P100”.

4) Press “Microwave“ once again or turn “ “ to choose 80% microwave power.

5) Press “Start/+30Sec./Confirm“ to confirm, and the screen displays “P 80”.

7) Press “Start/+30Sec./Confirm” to start cooking, and buzzer will sound once for the first section. Then defrosting time counts down. Buzzer will sound once again on the second cooking. When the cooking finishes, buzzer will sound five times.

10. Inquiring Function
1) In states of microwave, grill and combination cooking, press “Microwave“, the current power will be displayed for 3 seconds. After 3 seconds, the oven will turn back to the former state;
2) In cooking state, press “Clock/ Kitchen Timer“ to inquire the time and the time will display for 3 seconds.

11. Lock-out Function for Children
Lock: In waiting state, press “Stop/Clear“ for 3 seconds. There will be a long beep denoting entering the children-lock state and the current time will display if the time has been set, otherwise, the screen will display “ “. And lock indicator lights.
Lock quitting: In locked state, press “Stop/Clear“ for 3 seconds. There will be a long “beep” denoting that the lock is released.

TROUBLE SHOOTING

Normal	
Microwave oven interfering TV reception	Radio and TV reception may be interfered when microwave oven operating. It is similar to the interference of small electrical appliances, like mixer, vacuum cleaner, and electric fan. It is normal.
Dim oven light	In low power microwave cooking, oven light may become dim. It is normal.
Steam accumulating on door, hot air out of vents	In cooking, steam may come out of food. Most will get out from vents. But some may accumulate on cool place like oven door. It is normal.
Oven started accidentally with no food in.	It is forbidden to run the unit without any food inside. It is very dangerous.

Trouble	Possible Cause	Remedy
Oven cannot be started.	(1) Power cord is not plugged in tightly.	Unplug. Then plug again after 10 seconds.
	(2) Fuse blowing or circuit breaker works.	Replace fuse or reset circuit breaker (repaired by professional personnel of our company)
	(3) Trouble with outlet.	Test outlet with other electrical appliances.
Oven does not heat.	(4) Door is not closed well.	Close door well.

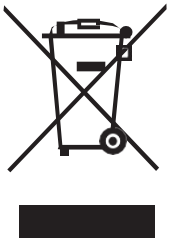

According to Waste of Electrical and Electronic Equipment (WEEE) directive, WEEE should be separately collected and treated. If at any time in future you need to dispose of this product please do NOT dispose of this product with household waste. Please send this product to WEEE collecting points where available

SRB

MIKROTALASNA PEĆNICA / UPUTSTVO ZA UPOTREBU

GD-25B

Pažljivo pročitajte ova uputstva pre upotrebe mikrotalasne pećnice, i sačuvajte ih. Ukoliko se pridržavate ovih uputstava, vaša pećnica će vam pružati dugogodišnju pouzdanu upotrebu.

MERE OPREZA ZA IZBEGAVANJE MOGUĆEG IZLAGANJA PREKOMERNOJ MIKROTALASNOJ ENERGIJI

(a) Ne pokušavajte da koristite ovu pećnicu sa otvorenim vratima, jer to može dovesti do štetnog izlaganja mikrotalasnoj energiji. Važno je da se sigurnosni mehanizmi ne oštećuju niti ne menjaju.
(b) Ne stavljajte nikakve predmete između prednje strane pećnice i vrata, niti dozvolite da se prljavština ili ostaci sredstva za čišćenje nakupljaju na zaptivnim površinama.
(c) UPOZORENJE: Ukoliko su vrata ili zaptivke vrata oštećeni, pećnica se ne sme koristiti dok je ne popravi stručno osposobljeno lice.

DODATAK

Ukoliko se uređaj ne održava u dobrom stanju čistoće, njegove površine mogu biti oštećene, što može uticati na vek trajanja uređaja i dovesti do opasne situacije.

Tehničke specifikacije

Model:	GD-25B
Nazivni napon/frekvencija:	230 V~ 50 Hz
Nazivna ulazna snaga (mikrotalasna):	1450 W
Nazivna izlazna snaga (mikrotalasna):	900 W
Nazivna ulazna snaga (gril):	1000 W

POTROŠNJA ENERGIJE

Informacije o proizvodu u vezi sa potrošnjom energije i maksimalnim vremenom potrebnim za prelazak u primenjivi režim niske potrošnje energije.

Režim pripravnosti	0,8 W
Maksimalno vreme potrebno da mikrotalasna pećnica automatski pređe u primenjivi režim ili stanje niske potrošnje energije.	20 minuta

VAŽNA BEZBEDNOSNA UPUTSTVA

UPOZORENJE

Da biste smanjili rizik od požara, električnog udara, povreda ili izlaganja prekomernoj energiji mikrotalasne pećnice prilikom upotrebe uređaja, pridržavajte se osnovnih mera opreza, uključujući sledeće:

1. Pročitajte i poštujte sledeće: „MERE OPREZA ZA IZBEGAVANJE MOGUĆEG IZLAGANJA PREKOMERNOJ MIKROTALASNOJ ENERGIJI".
2. Ovaj uređaj mogu koristiti deca uzrasta od 8 godina i starija, kao i osobe sa smanjenim fizičkim, senzornim ili mentalnim sposobnostima, ili sa nedostatkom iskustva i znanja, ukoliko su pod nadzorom ili su dobile uputstva o bezbednoj upotrebi uređaja i razumeju moguće opasnosti. Deca ne smeju da se igraju uređajem. Čišćenje i održavanje od strane korisnika ne smeju obavljati deca, osim ako imaju više od 8 godina i ako su pod nadzorom. Deca mlađa od 8 godina moraju se držati dalje od uređaja, osim ako su pod stalnim nadzorom.
3. Držite uređaj i njegov kabl van domašaja dece mlađe od 8 godina.
4. Ukoliko je napojni kabl oštećen, mora ga zameniti proizvođač, njegov ovlašćeni servis ili drugo stručno osposobljeno lice, kako bi se izbegla opasnost. (Za uređaje sa priključkom tipa Y)
5. UPOZORENJE: Uverite se da je uređaj isključen pre zamene sijalice, kako biste izbegli mogućnost električnog udara.
6. UPOZORENJE: Opasno je da bilo ko osim stručno osposobljenog lica obavlja bilo kakve servisne ili popravne radove koji podrazumevaju uklanjanje poklopca koji pruža zaštitu od izlaganja mikrotalasnoj energiji.
7. UPOZORENJE: Tečnosti i druga hrana ne smeju se zagrevati u zatvorenim posudama, jer mogu eksplodirati.

8. Prilikom zagrevanja hrane u plastičnim ili papirnim posudama, obratite pažnju na pećnicu zbog mogućnosti zapaljenja.
9. Koristite isključivo posuđe koje je namenjeno za upotrebu u mikrotalasnim pećnicama.
10. Ukoliko se pojavi dim, isključite ili izvucite utikač iz utičnice i držite vrata zatvorena kako biste ugasili eventualni plamen.
11. Mikrotalasno zagrevanje napitaka može dovesti do odloženog eruptivnog ključanja, stoga je potreban oprez prilikom rukovanja posudom.
12. Sadržaj flašica za hranjenje i teglica sa hranom za bebe mora se promešati ili protresti, a temperatura proveriti pre konzumiranja, kako bi se izbegle opekotine.
13. Jaja u ljusci i cela tvrdo kuvana jaja ne smeju se zagrevati u mikrotalasnoj pećnici, jer mogu eksplodirati, čak i nakon završetka mikrotalasnog zagrevanja.
14. Pećnicu treba redovno čistiti i uklanjati sve ostatke hrane.
15. Neodržavanje pećnice u čistom stanju može dovesti do propadanja površina, što može negativno uticati na vek trajanja uređaja i eventualno dovesti do opasne situacije.
16. Koristite isključivo temperaturnu sondu preporučenu za ovu pećnicu. (Za pećnice koje imaju mogućnost korišćenja sonde za merenje temperature.)
17. Mikrotalasna pećnica mora se koristiti sa otvorenim dekorativnim vratima. (Za pećnice sa dekorativnim vratima.)
18. Ovaj uređaj je namenjen za upotrebu u domaćinstvima i sličnim okruženjima kao što su:
-kuhinje za osoblje u prodavnicama, kancelarijama i drugim radnim okruženjima;
-upotreba od strane gostiju u hotelima, motelima i drugim objektima smeštajnog tipa;
-seoska domaćinstva;
-objekti tipa noćenje sa doručkom.
19. Mikrotalasna pećnica je namenjena za zagrevanje hrane i napitaka. Sušenje hrane ili odeće, kao i zagrevanje grejnih jastučića, papuča, sunđera, vlažnih krpa i sličnih predmeta može dovesti do rizika od povreda, zapaljenja ili požara.
20. Metalne posude za hranu i napitke nisu dozvoljene tokom mikrotalasnog kuvanja.
21. Uređaj se ne sme čistiti parnim čistačem.
22. Uređaj se ne sme instalirati iza dekorativnih vrata kako bi se izbeglo pregrevanje. (Ovo se ne odnosi na uređaje sa dekorativnim vratima.)
23. Mikrotalasna pećnica je namenjena za ugradnu upotrebu.
24. Potrebno je obratiti pažnju da se ne pomeri rotirajući tanjir prilikom vađenja posuda iz uređaja. (Za fiksne i ugradne uređaje koji se koriste na visini od 900 mm ili više iznad poda i imaju uklonjive rotirajuće tanjire. Ovo se ne odnosi na uređaje sa horizontalno donjim šarkama vrata.)
25. Parni čistač se ne sme koristiti.
26. Površina fioke za odlaganje može postati vruća.
27. Ne koristite jaka abrazivna sredstva za čišćenje ili oštre metalne strugače za čišćenje stakla vrata pećnice, jer mogu izgrebati površinu, što može dovesti do pucanja stakla.

28. UPOZORENJE: Uređaj i njegovi dostupni delovi postaju vrući tokom upotrebe. Potrebno je obratiti pažnju kako bi se izbegao dodir sa grejnim elementima. Deca mlađa od 8 godina moraju se držati dalje od uređaja, osim ako su pod stalnim nadzorom.
29. Tokom upotrebe uređaj postaje vruć. Potrebno je obratiti pažnju kako bi se izbegao dodir sa grejnim elementima unutar pećnice.
30. UPOZORENJE: Dostupni delovi mogu postati vrući tokom upotrebe. Mlađa deca treba da se drže dalje od uređaja.
31. UPOZORENJE: Kada se uređaj koristi u kombinovanom režimu rada, deca smeju koristiti pećnicu isključivo pod nadzorom odraslih, zbog temperatura koje se pritom stvaraju.
32. UPOZORENJE: Pre nego što uključite uređaj, proverite da u unutrašnjosti rerne nema predmeta ili pribora koji nisu pogodni za upotrebu u mikrotalasnoj rerni.
33. UPOZORENJE: Ne koristite unutrašnjost rerne za skladištenje zapaljivih proizvoda, kuhinjskog pribora, hrane ili sličnih predmeta kada mikrotalasna rerna nije u upotrebi.

PAŽLJIVO PROČITAJTE I SAČUVAJTE ZA BUDUĆU UPOTREBU

SAMO ZA UPOTREBU U DOMAĆINSTVU (NIJE ZA KOMERCIJALNU UPOTREBU)

Radi smanjenja rizika od povreda osoba – uputstvo za uzemljenje

OPASNOST
Opasnost od električnog udara. Dodirivanje pojedinih unutrašnjih komponenti može izazvati teške telesne povrede ili smrt. Ne rastavljajte ovaj uređaj.

UPOZORENJE
Opasnost od električnog udara
Nepravilna upotreba uzemljenja može dovesti do električnog udara.
Ne priključujte uređaj u utičnicu dok nije pravilno instaliran i uzemljen.

Ovaj uređaj mora biti uzemljen. U slučaju električnog kratkog spoja, uzemljenje smanjuje rizik od električnog udara obezbeđujući put za odvođenje električne struje. Ovaj uređaj je opremljen kablom sa provodnikom za uzemljenje i utikačem sa uzemljenjem. Utikač mora biti priključen u utičnicu koja je pravilno instalirana i uzemljena.

Obratite se kvalifikovanom električaru ili serviseru
ukoliko uputstva za uzemljenje nisu u potpunosti jasna ili ukoliko postoji sumnja da li je uređaj pravilno uzemljen.
Ukoliko je neophodno koristiti produžni kabl, koristite isključivo produžni kabl sa tri provodnika.

1. Kratak napojni kabl je obezbeđen kako bi se smanjio rizik od zaplitanja ili spoticanja o duži kabl.
2. Ukoliko se koristi dugi kabl ili produžni kabl:
1) Nazivna električna vrednost kompleta kabla ili produžnog kabla mora biti najmanje jednaka nazivnoj električnoj vrednosti uređaja.
2) Produžni kabl mora biti trožilni kabl sa uzemljenjem.
3) Dugi kabl treba postaviti tako da ne visi preko radne površine ili stola, gde ga deca mogu povući ili gde može doći do nenamernog spoticanja.

ČIŠĆENJE

Obavezno isključite uređaj iz električne mreže.

1. Nakon upotrebe očistite unutrašnjost pećnice blago vlažnom krpom.
2. Pribor čistite na uobičajen način u toploj vodi sa deterdžentom.
3. Okvir vrata, zaptivke i susedne delove potrebno je pažljivo očistiti vlažnom krpom kada su zaprljani.
4. Ne koristite jaka abrazivna sredstva za čišćenje niti oštre metalne strugače za čišćenje stakla vrata pećnice, jer mogu izgrebati površinu, što može dovesti do pucanja stakla.
5. Savet za čišćenje---Radi lakšeg čišćenja unutrašnjih zidova pećnice koje hrana tokom pripreme može dodirnuti: Stavite polovinu limuna u činiju, dodajte 300 ml (1/2 pinte) vode i zagrevajte na 100% mikrotalasne snage tokom 10 minuta. Nakon toga obrišite unutrašnjost pećnice mekom, suvom krpom.

UPOZORENJE U VEZI SA POSUĐEM

Opasnost od telesnih povreda

Opasno je da bilo ko osim stručno osposobljenog lica
obavlja bilo kakve servisne
ili popravne radove koji podrazumevaju uklanjanje poklopca koji pruža zaštitu od izlaganja mikrotalasnoj energiji.

Pogledajte uputstva u odeljku „Materijali koje možete koristiti u mikrotalasnoj pećnici ili koje treba izbegavati u mikrotalasnoj pećnici." Postoje određene nemetalne vrste posuđa koje nisu bezbedne za upotrebu u mikrotalasnoj pećnici. Ukoliko niste sigurni, možete testirati posuđe prema sledećem postupku.

Test posuđa:

1. Napunite posudu bezbednu za upotrebu u mikrotalasnoj pećnici sa 1 šoljom hladne vode (250 ml) i stavite u nju posuđe koje testirate.
2. Kuvajte na maksimalnoj snazi 1 minut.
3. Pažljivo dodirnite posuđe. Ukoliko je prazno posuđe toplo, nemojte ga koristiti za mikrotalasno kuvanje.
4. Ne prekoračujte vreme kuvanja od 1 minuta.

Materijali koje možete koristiti u mikrotalasnoj pećnici

Posuđe	Napomene
Posuda za zapečenje	Pridržavajte se uputstava proizvođača. Dno posude za zapečenje mora biti najmanje 3/16 inča (5 mm) iznad rotirajućeg tanjira. Nepravilna upotreba može dovesti do lomljenja rotirajućeg tanjira.
Servisno posuđe	Isključivo za upotrebu u mikrotalasnoj pećnici. Pridržavajte se uputstava proizvođača. Ne koristite napukle ili okrnjene sudove.
Staklene tegle	Uvek uklonite poklopac. Koristite samo za zagrevanje hrane dok ne postane mlaka. Većina staklenih tegli nije otporna na toplotu i može pući.
Stakleno posuđe	Koristite isključivo stakleno posuđe otporno na toplotu namenjeno za rernu. Proverite da nema metalnih ukrasa. Ne koristite napukle ili okrnjene sudove.
Kese za pečenje u rerni	Pridržavajte se uputstava proizvođača. Ne zatvarajte metalnom vezicom. Napravite proreze kako bi para mogla da izlazi.
Papirni tanjiri i čaše	Koristite samo za kratkotrajno kuvanje ili zagrevanje. Ne ostavljajte pećnicu bez nadzora tokom kuvanja.
Papirni ubrusi	Koristite za prekrivanje hrane prilikom podgrevanja i upijanje masnoće. Koristite uz nadzor i samo za kratkotrajno kuvanje.
Papir za pečenje	Koristite kao poklopac radi sprečavanja prskanja ili kao omotač za kuvanje na pari.
Plastika	Isključivo za upotrebu u mikrotalasnoj pećnici. Pridržavajte se uputstava proizvođača. Mora biti označeno kao „Microwave Safe". Neke plastične posude omekšavaju kako se hrana unutra zagreva. „Boiling bags" i čvrsto zatvorene plastične kese treba zaseći, probušiti ili provetriti u skladu sa uputstvima na pakovanju.
Plastična folija	Isključivo za upotrebu u mikrotalasnoj pećnici. Koristite za prekrivanje hrane tokom kuvanja radi zadržavanja vlage. Ne dozvolite da plastična folija dodiruje hranu.
Termometri	Isključivo za upotrebu u mikrotalasnoj pećnici (termometri za meso i slatkiše).
Voštani papir	Koristite kao poklopac radi sprečavanja prskanja i zadržavanja vlage.

Materijali koje možete koristiti u mikrotalasnoj pećnici

Posuđe	Napomene
Aluminijumska posuda	Može izazvati varničenje. Prebacite hranu u posudu bezbednu za upotrebu u mikrotalasnoj pećnici.
Kartonska ambalaža za hranu sa metalnom drškom	Može izazvati varničenje. Prebacite hranu u posudu bezbednu za upotrebu u mikrotalasnoj pećnici.
Metalno posuđe ili posuđe sa metalnim delovima	Metal štiti hranu od mikrotalasne energije. Metalni ukrasi mogu izazvati varničenje.
Metalne vezice	Može izazvati varničenje i dovesti do požara u pećnici.
Papirne kese	Može izazvati požar u pećnici.
Plastična pena	Plastična pena se može istopiti ili kontaminirati tečnost unutra kada je izložena visokoj temperaturi.
Drvo	Drvo se može isušiti prilikom upotrebe u mikrotalasnoj pećnici i može pucati ili se rascepiti.

POSTAVLJANJE VAŠE PEĆNICE

Nazivi delova pećnice i dodatne opreme

Izvadite pećnicu i sav materijal iz kartonske ambalaže i unutrašnjosti pećnice.
Vaša pećnica se isporučuje sa sledećom dodatnom opremom:

Stakleni tanjir	1
Sklop prstena rotirajućeg tanjira	1
Uputstvo za upotrebu	1

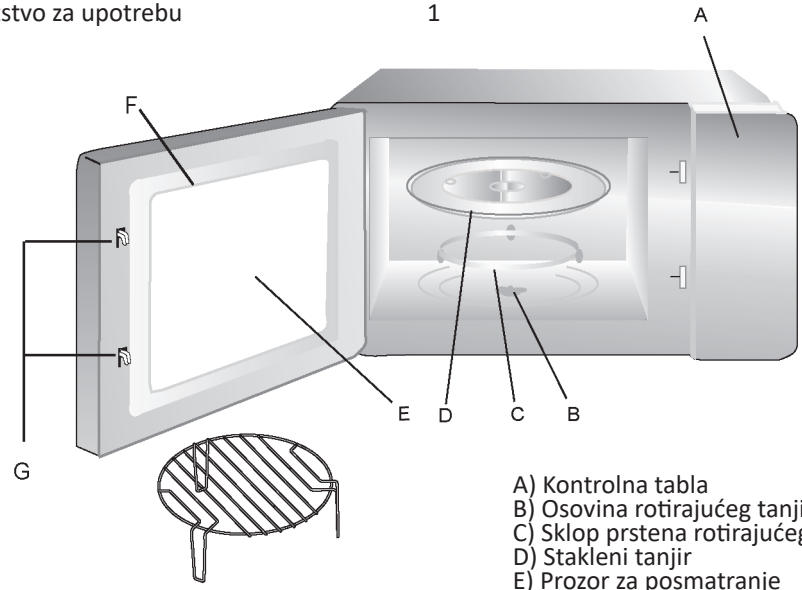

Rešetka za roštilj
(Ne može se koristiti u režimu mikrotalasne rerne i mora biti postavljena na staklenu tacnu.)

A) Kontrolna tabla
B) Osovina rotirajućeg tanjira
C) Sklop prstena rotirajućeg tanjira
D) Stakleni tanjir
E) Prozor za posmatranje
F) Sklop vrata
G) Sigurnosni sistem za blokadu

Ugradnja rotirajućeg tanjira

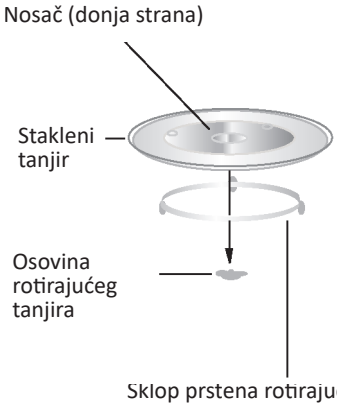

a. Nikada ne postavljajte stakleni tanjir naopako. Stakleni tanjir ne sme biti ograničen ili blokiran.
b. I stakleni tanjir i sklop prstena rotirajućeg tanjira moraju se uvek koristiti tokom kuvanja.
c. Sva hrana i posude sa hranom uvek se postavljaju na stakleni tanjir prilikom kuvanja.
d. Ukoliko stakleni tanjir ili sklop prstena rotirajućeg tanjira napuknu ili se polome, obratite se najbližem ovlašćenom servisnom centru.

INSTALACIJA I PRIKLJUČENJE

1. Ovaj uređaj je namenjen isključivo za upotrebu u domaćinstvu.
2. Ova pećnica je namenjena isključivo za ugradnu upotrebu. Nije namenjena za postavljanje na radnu površinu niti za upotrebu unutar ormarića.
3. Molimo vas da se pridržavate posebnih uputstava za instalaciju.
4. Uređaj se može ugraditi u zidni kuhinjski element širine 60 cm.
5. Uređaj je opremljen utikačem i sme se priključiti isključivo na pravilno instaliranu uzemljenu utičnicu.
6. Napon električne mreže mora odgovarati naponu navedenom na natpisnoj pločici.
7. Utičnicu mora instalirati, a priključni kabl sme zameniti isključivo kvalifikovani električar. Ukoliko nakon ugradnje utikač više nije pristupačan, na strani instalacije mora biti ugrađen višepolni prekidač za isključenje, sa razmakom između kontakata od najmanje 3 mm.
8. Adapteri, višestruke utičnice i produžni kablovi ne smeju se koristiti. Preopterećenje može dovesti do rizika od požara.
9. Ne koristiti ispod radne površine i uređaj ne sme biti izložen prosipanju tečnosti iz posuda na površine ispod kojih je ugrađen.

Dostupna površina može biti vruća tokom rada

UPUTSTVA ZA INSTALACIJU

Pažljivo pročitajte uputstvo pre instalacije

Molimo obratite pažnju
Električni priključak
Rerna je opremljena utikačem i sme se priključiti isključivo na pravilno instaliranu, uzemljenu utičnicu. Utičnicu sme da instalira, a priključni kabl sme da zameni samo kvalifikovani električar, u skladu sa važećim propisima. Ukoliko utikač nakon ugradnje više nije pristupačan, na instalacionoj strani mora biti ugrađen višepolni prekidač za isključenje sa razmakom kontakata od najmanje 3 mm.
Ugradni ormarić ne sme imati zadnju stranicu iza uređaja.
Mora se obezbediti razmak između zida i dna elementa iznad uređaja. Tačna veličina razmaka navedena je na dijagramima.
Minimalna visina ugradnje: 85 cm.
Ne prekrivajte ventilacione otvore i usisne otvore.

Napomena:
Ne pritezati niti savijati napojni kabl.

Zavrtanj

Montažna ploča

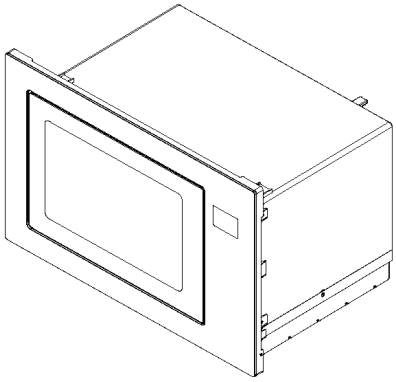

A. Ugradni nameštaj

Dimenzije prikazane na slikama izražene su u milimetrima (mm).

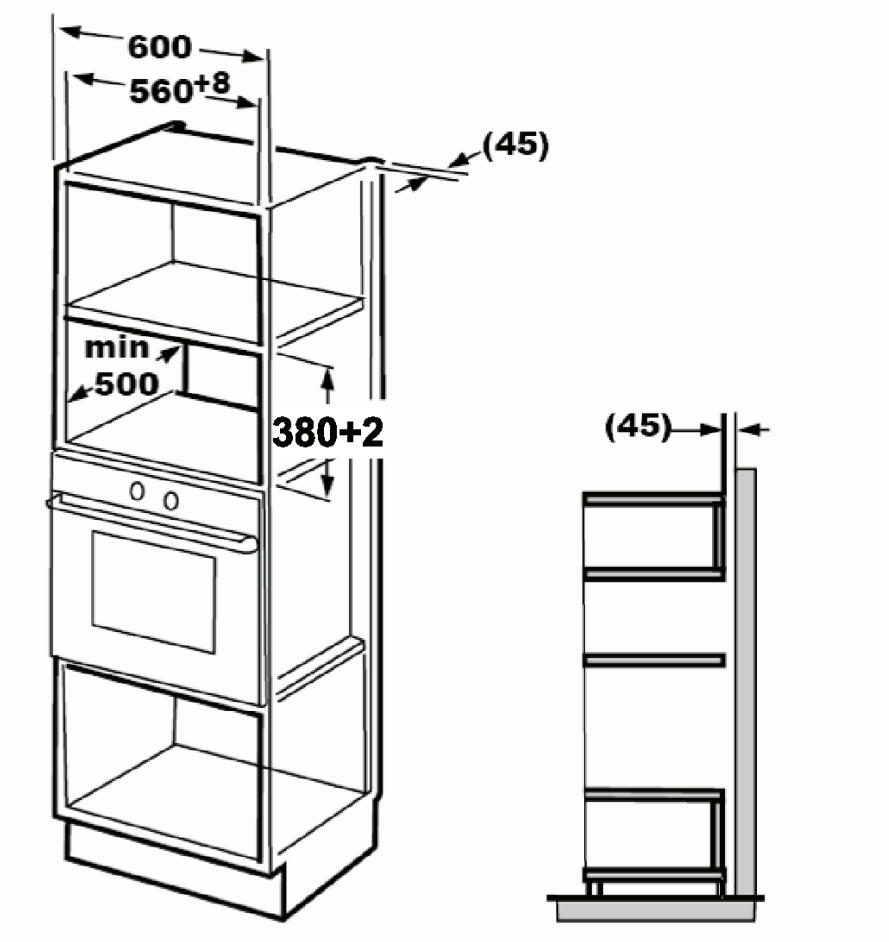

B. Priprema ormarića

1. Pročitajte uputstvo na ŠABLONU ZA DONJI ELEMENT i postavite šablon na donju površinu ormarića.

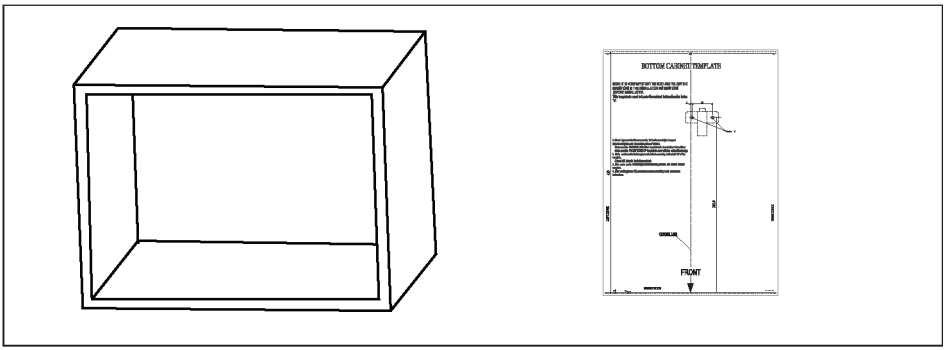

2. Napravite oznake na donjoj površini ormarića prema oznakama „a“ na šablonu.

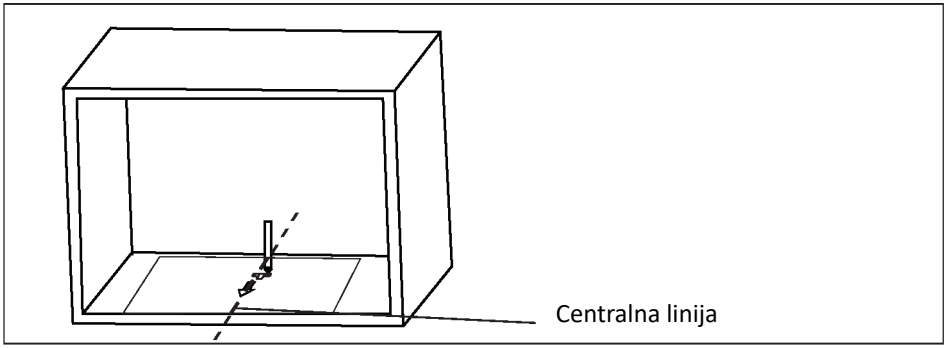

3. Uklonite šablon donjeg ormarića i pričvrstite montažnu ploču pomoću šrafa.

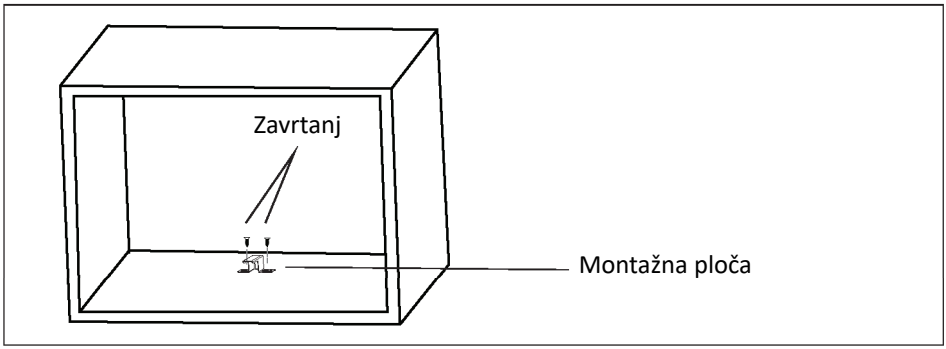

C. Ugradnja pećnice

4. Ugradite pećnicu u ormarić
– Uverite se da je zadnji deo pećnice pričvršćen i zaključan montažnom pločom.
– Ne pritezati niti savijati napojni kabl.

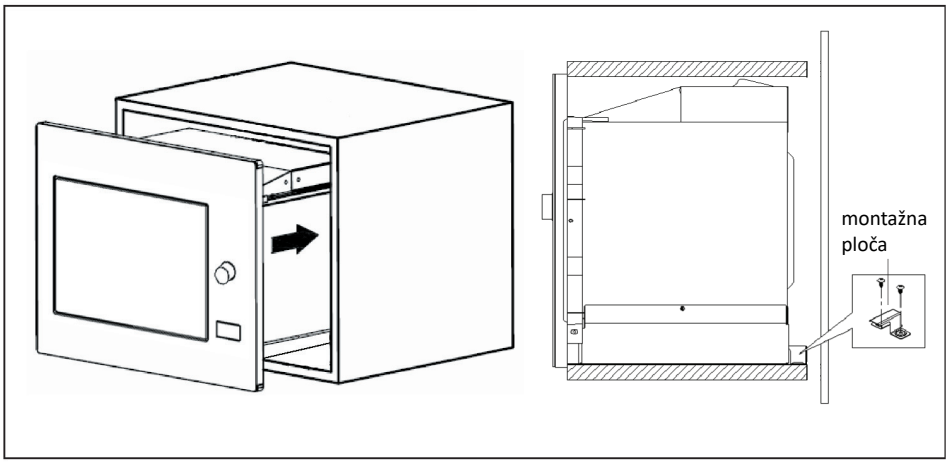

5. Otvorite vrata, pričvrstite pećnicu za ormarić zavrtnjem B kroz otvor za ugradnju. Zatim postavite plastični poklopac ukrasnog okvira na otvor za ugradnju.

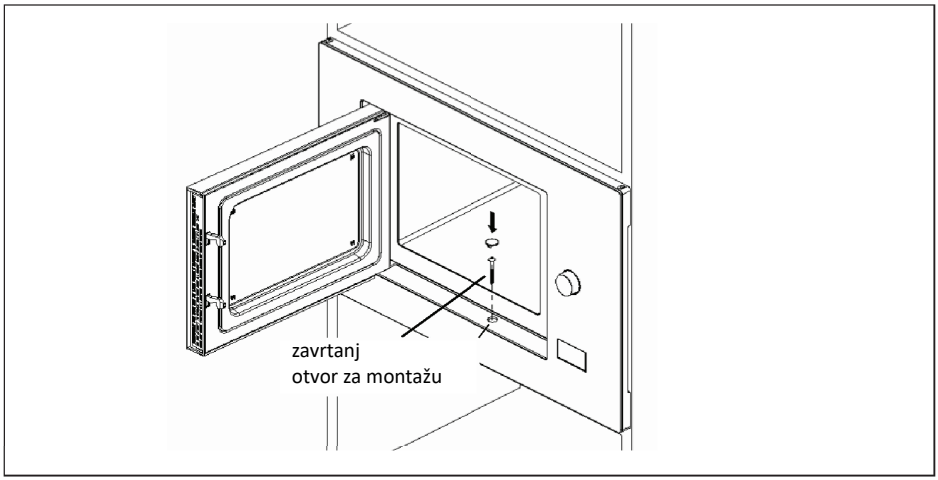

UPUTSTVO ZA UPOTREBU

1. Podešavanje sata
Kada se mikrotalasna pećnica priključi na električnu mrežu, na ekranu će se prikazati „0:00“, a zvučni signal će se oglasiti jednom.
1) Pritisnite „Clock/ Kitchen Timer“ dva puta da biste izabrali funkciju sata. Brojevi za sate će početi da trepere.

2) Okrenite „ “ da biste podesili sate. Uneto vreme mora biti u opsegu od 0 do 23.

3) Pritisnite „Clock/ Kitchen Timer“. Brojevi za minute će početi da trepere.

4) Okrenite „ “ da biste podesili minute. Uneto vreme mora biti u opsegu od 0 do 59.

5) Pritisnite „Clock/ Kitchen Timer“ da biste završili podešavanje sata. „:“ će treperiti, a vreme će se prikazati.

Napomena:
1) Ukoliko sat nije podešen, neće funkcionisati kada je uređaj uključen.
2) Tokom procesa podešavanja sata, ukoliko pritisnete „Stop/Clear“, pećnica će se automatski vratiti u prethodno stanje.

2. Mikrotalasno kuvanje
Pritisnite „Microwave“, na ekranu će se prikazati „P100“. Pritiskajte „Microwave.“ više puta ili okrenite „ “ da biste izabrali željenu snagu, pri čemu će se pri svakom pritisku redom prikazivati „P100“, „P80“, „P50“, „P30“, „P10“. Zatim pritisnite „Start/+30Sec./Confirm“ da potvrdite, a potom okrenite „ “ da biste podesili vreme kuvanja od 0:05 do 95:00. Ponovo pritisnite „Start/+30Sec./Confirm“ da biste započeli kuvanje.
Primer: Ukoliko želite da koristite 80% mikrotalasne snage za kuvanje u trajanju od 20 minuta, pećnicu možete podesiti na sledeći način.

1) Pritisnite „Microwave“ jednom i na ekranu će se prikazati „P100“.

2) Pritisnite „Microwave“ još jednom ili okrenite „ “ da biste izabrali 80% mikrotalasne snage.

3) Pritisnite „Start/+30Sec./Confirm“ da potvrdite, a na ekranu će se prikazati „P80“.

4) Okrenite „ “ da biste podesili vreme kuvanja dok pećnica ne prikaže „20:00“.

5) Pritisnite „Start/+30Sec./Confirm“ da biste započeli kuvanje.

Napomena: koraci za podešavanje vremena pomoću obrtnog prekidača su sledeći:

0---1 min : 5 sekundi
1---5 min : 10 sekundi
5---10 min : 30 sekundi
10---30 min : 1 minut
30---95 min : 5 minuta

Uputstva za taster „Microwave."

Redosled	Prikaz	Mikrotalasna snaga
1	P100	100%
2	P80	80%
3	P50	50%
4	P30	30%
5	P10	10%

3. Gril ili kombinovano kuvanje
Pritisnite dugme „Grill/Combi." – na ekranu će se prikazati „G", a zatim ponovnim pritiskanjem dugmeta „Grill/Combi." ili okretanjem dugmeta „ " izaberite željenu snagu. Svakim dodatnim pritiskom na ekranu će se prikazivati „G", „C-1" ili „C-2".
Zatim pritisnite dugme „Start/+30Sec./Confirm" da potvrdite izbor i okretanjem dugmeta „ " podesite vreme kuvanja od 0:05 do 95:00.
Ponovo pritisnite dugme „Start/+30Sec./Confirm" da biste započeli kuvanje

Primer: Ukoliko želite da koristite 55% mikrotalasne snage i 45% gril snage (C-1) za kuvanje u trajanju od 10 minuta, pećnicu možete podesiti na sledeći način.

1) Pritisnite dugme „Grill/Combi." jednom – na ekranu će se prikazati „G".

2) Pritiskajte „Grill/Combi." više puta ili okrenite „ " da biste izabrali kombinovani režim 1.

3) Pritisnite „Start/+30Sec./Confirm" da potvrdite, a na ekranu će se prikazati „C-1".

4) Okrenite „ " da biste podesili vreme kuvanja dok pećnica ne prikaže „10:00".

5) Pritisnite „Start/+30Sec./Confirm" da biste započeli kuvanje.

Taster „Microwave" – uputstvo za korišćenje

Redosled	Prikaz	Mikrotalasna snaga	Gril snaga
1	G	0%	100%
2	C-1	55%	45%
3	C-2	36%	64%

Napomena: Kada protekne polovina vremena grilovanja, pećnica će se oglasiti zvučnim signalom dva puta, što je normalno. Radi postizanja boljeg efekta grilovanja hrane, preporučuje se da okrenete hranu, zatvorite vrata i zatim pritisnete „Start/+30Sec./Confirm" da biste nastavili kuvanje.
Ukoliko se pećnica ne koristi, ona će nastaviti sa kuvanjem.

4. Brzi start
1) U stanju mirovanja, pritisnite „Start/+30Sec./Confirm“ da biste započeli kuvanje sa 100% snage.
Svaki dodatni pritisak produžava vreme kuvanja za 30 sekundi, do maksimalno 95 minuta.

2) Tokom mikrotalasnog, gril, kombinovanog kuvanja ili odmrzavanja po vremenu, svaki pritisak tastera „Start/+30Sec./Confirm“ produžava vreme kuvanja za 30 sekundi.

3) U stanju mirovanja, okrenite „ “ ulevo da biste podesili vreme kuvanja sa 100% mikrotalasne snage, a zatim pritisnite „Start/+30Sec./Confirm“ da biste započeli kuvanje.

5. Odmrzavanje po težini
1) Pritisnite „WeDefrost“ jednom i na ekranu će se prikazati „dEF1“.

2) Okrenite „ “ da biste izabrali težinu hrane u rasponu od 100 do 2000 g.

3) Pritisnite „Start/+30Sec./Confirm“ da biste započeli odmrzavanje.

6. Odmrzavanje po vremenu
1) Pritisnite „Time Defrost“ dva puta i na ekranu će se prikazati „dEF2“.

2) Okrenite „ “ da biste izabrali vreme odmrzavanja. Maksimalno vreme je 95 minuta.

3) Pritisnite „Start/+30Sec./Confirm“ da biste započeli odmrzavanje. Snaga odmrzavanja je P30 i ne može se menjati.

7. Kuhinjski tajmer

1) Pritisnite dugme „Clock / Kitchen Timer“ dva puta – na ekranu će se prikazati 00:00, a indikator sata će se upaliti.
2) Okrenite „ “ da biste podesili željeno vreme tajmera.
(Maksimalno vreme je 95 minuta.)
3) Pritisnite „Start/+30Sec./Confirm“ da biste potvrdili podešavanje.
4) Kada istekne podešeno vreme, indikator tajmera će se ugasiti. Zvučni signal će se oglasiti 5 puta. Ukoliko je sat podešen (24-časovni sistem), na ekranu će se prikazati trenutno vreme.

Napomena: Kuhinjski tajmer se razlikuje od 24-časovnog sistema. Kuhinjski tajmer je merač vremena.

8. Automatski meni

1) Okrenite „ “ udesno da biste izabrali meni, pri čemu će se prikazivati „A-1“ do „A-10“.

2) Pritisnite „Start/+30Sec./Confirm“ da potvrdite.

3) Okrenite „ “ da biste izabrali podrazumevanu težinu prema tabeli menija.

4) Pritisnite „Start/+30Sec./Confirm“ da biste započeli kuvanje.

Primer: Ukoliko želite da koristite „Auto Menu“ za pripremu ribe težine 350 g, pećnicu možete podesiti na sledeći način.

1) Okrenite „ “ u smeru kazaljke na satu dok se ne prikaže „A-4“.

2) Pritisnite „Start/+30Sec./Confirm“ da potvrdite.

3) Okrenite „ “ da biste izabrali težinu ribe dok se ne prikaže „350“.

4) Pritisnite „Start/+30Sec./Confirm“ da biste započeli kuvanje.

Meni	Težina	Prikaz
A-1 Pizza	200 g	200
	400 g	400
A-2 Krompir	200 g	200
	400 g	400
	600 g	600
A-3 Meso	250 g	250
	350 g	350
	450 g	450
A-4 Riba	250 g	250
	350 g	350
	450 g	450
A-5 Povrće	200 g	200
	300 g	300
	400 g	400
A-6 Napitak	1 čaša (120 ml)	1
	2 čaše (240 ml)	2
	3 čaše (360 ml)	3
A-7 Testenina	50 g (sa 450 g hladne vode)	50
	100 g (sa 800 g hladne vode)	100
A-8 Kokice	50 g	50
	100 g	100
A-9 Piletina	400 g	400
	800 g	800
	1200 g	1200
A-10 Podgrevanje	200 g	200
	400 g	400
	600 g	600

9. Višestepeno kuvanje
Mogu se podesiti najviše 2 faze kuvanja. Kod višestepenog kuvanja, ukoliko je jedna faza odmrzavanje, odmrzavanje će se automatski postaviti kao prva faza.

Primer: Ukoliko želite da odmrzavate hranu 5 minuta, a zatim da kuvate sa 80% mikrotalasne snage u trajanju od 7 minuta, pećnicu možete podesiti na sledeći način:

1) Pritisnite „Time Defrost“ dva puta i na ekranu će se prikazati „dEF2“.

2) Okrenite „ “ da biste podesili vreme odmrzavanja dok se ne prikaže „5:00“.

3) Pritisnite „Microwave“ jednom i na ekranu će se prikazati „P100“.

4) Pritisnite „Microwave“ još jednom ili okrenite „ “ da biste izabrali 80% mikrotalasne snage.

5) Pritisnite „Start/+30Sec./Confirm“ da potvrdite i na ekranu će se prikazati „P80“.

7) Pritisnite „Start/+30Sec./Confirm“ da biste započeli kuvanje. Zvučni signal će se oglasiti jednom za prvu fazu, a zatim će započeti odbrojavanje vremena odmrzavanja. Zvučni signal će se ponovo oglasiti na početku druge faze kuvanja. Kada se kuvanje završi, zvučni signal će se oglasiti pet puta.

10. Funkcija provere
1) Tokom mikrotalasnog, gril ili kombinovanog kuvanja, pritisnite „Microwave“, i trenutna snaga će biti prikazana tokom 3 sekunde. Nakon 3 sekunde, pećnica će se vratiti u prethodno stanje;
2) Tokom kuvanja, pritisnite „Clock/ Kitchen Time“ da biste proverili vreme, koje će biti prikazano tokom 3 sekunde.

11. Funkcija zaključavanja za decu
Zaključavanje: U stanju mirovanja, pritisnite „Stop/Clear“ u trajanju od 3 sekunde. Oglasiće se dugi zvučni signal koji označava aktiviranje dečje blokade, a trenutno vreme će biti prikazano ukoliko je sat podešen; u suprotnom, na ekranu će se prikazati „ “. Indikator zaključavanja će se uključiti.
Otključavanje: U zaključanom stanju, pritisnite „Stop/Clear“ u trajanju od 3 sekunde. Oglasiće se dugi zvučni signal koji označava da je zaključavanje deaktivirano.

OTKLANJANJE KVAROVA

Normalno	
Mikrotalasna pećnica ometa TV prijem	Tokom rada mikrotalasne pećnice može doći do smetnji u prijemu radio i TV signala. To je slično smetnjama koje izazivaju mali električni uređaji, poput miksera, usisivača ili električnog ventilatora. To je normalno.
Prigušeno svetlo u pećnici	Tokom mikrotalasnog kuvanja sa niskom snagom, svetlo u pećnici može postati prigušeno. To je normalno.
Nakupljanje pare na vratima, izlazak vrućeg vazduha kroz ventilacione otvore	Tokom kuvanja, para može izlaziti iz hrane. Većina pare izlazi kroz ventilacione otvore, ali se deo može zadržati na hladnijim mestima, kao što su vrata pećnice. To je normalno.
Pećnica je slučajno uključena bez hrane u njoj	Zabranjeno je uključivanje uređaja bez hrane u njemu. To je veoma opasno.

Problem	Mogući uzrok	Rešenje
Pećnica se ne može pokrenuti.	(1) Napojni kabl nije čvrsto priključen.	Isključite uređaj iz utičnice. Zatim ga ponovo uključite nakon 10 sekundi.
	(2) Osigurač je pregoreo ili je automatski osigurač iskočio.	Zamenite osigurač ili resetujte automatski osigurač (popravku obavlja stručno osoblje naše kompanije).
	(3) Problem sa utičnicom.	Proverite utičnicu pomoću drugih električnih uređaja.
Pećnica ne zagreva.	(4) Vrata nisu dobro zatvorena.	Dobro zatvorite vrata.

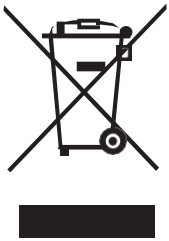

U skladu sa Direktivom o otpadu od električne i elektronske opreme (WEEE), WEEE se mora odvojeno prikupljati i obrađivati. Ukoliko u bilo kom trenutku u budućnosti budete morali da odložite ovaj proizvod, molimo vas da ga NE odlažete zajedno sa kućnim otpadom. Ovaj proizvod odnesite na WEEE mesta za prikupljanje otpada, gde su dostupna.

HRV

MIKROVALNA PEĆNICA / UPUTE ZA UPORABU

GD-25B

Pažljivo pročitajte ove upute prije uporabe mikrovalne pećnice i pažljivo ih sačuvajte. Ako se pridržavate ovih uputa, vaša će vam pećnica pružiti mnogo godina pouzdane uporabe.

MJERE OPREZA ZA IZBJEGAVANJE MOGUĆEG IZLAGANJA PREKOMJERNOJ MIKROVALNOJ ENERGIJI

(a) Ne pokušavajte koristiti ovu pećnicu s otvorenim vratima jer to može dovesti do štetnog izlaganja mikrovalnoj energiji. Važno je ne oštetiti niti neovlašteno dirati sigurnosne blokade.
(b) Ne stavljajte nikakve predmete između prednje strane pećnice i vrata te ne dopustite da se na brtvenim površinama nakupljaju nečistoće ili ostaci sredstva za čišćenje.
(c) UPOZORENJE: Ako su vrata ili brtve vrata oštećene, pećnica se ne smije koristiti dok je ne popravi ovlaštena i stručno osposobljena osoba.

DODATAK

Ako se uređaj ne održava u dobrom stanju čistoće, njegove se površine mogu oštetiti, što može utjecati na vijek trajanja uređaja i dovesti do opasne situacije.

Tehničke specifikacije

Model:	GD-25B
Nazivni napon/frekvencija:	230 V~ 50 Hz
Nazivna ulazna snaga (mikrovalna):	1450 W
Nazivna izlazna snaga (mikrovalna):	900 W
Nazivna ulazna snaga (roštilj):	1000 W

POTROŠNJA ENERGIJE

Informacije o proizvodu za potrošnju energije i maksimalno vrijeme potrebno za postizanje primjenjivog načina rada niske potrošnje energije.

Način pripravnosti	0.8 W
Maksimalno vrijeme potrebno da mikrovalna pećnica automatski prijeđe u primjenjivi način rada niske potrošnje energije ili stanje.	20 minuta

VAŽNE SIGURNOSNE UPUTE

UPOZORENJE

Kako biste smanjili rizik od požara, električnog udara, ozljeda osoba ili izlaganja prekomjernoj energiji mikrovalne pećnice pri uporabi uređaja, pridržavajte se osnovnih mjera opreza, uključujući sljedeće:

1. Pročitajte i slijedite posebne upute: "MJERE OPREZA ZA IZBJEGAVANJE MOGUĆEG IZLAGANJA PREKOMJERNOJ MIKROVALNOJ ENERGIJI".
2. Ovaj uređaj mogu koristiti djeca u dobi od 8 godina i starija te osobe smanjenih fizičkih, osjetilnih ili mentalnih sposobnosti ili osobe bez iskustva i znanja ako su pod nadzorom ili su upućene u siguran način uporabe uređaja te razumiju uključene opasnosti. Djeca se ne smiju igrati s uređajem. Čišćenje i korisničko održavanje ne smiju obavljati djeca, osim ako su starija od 8 godina i pod nadzorom. Djeca mlađa od 8 godina trebaju se držati podalje od uređaja, osim ako su stalno pod nadzorom.
3. Držite uređaj i njegov kabel izvan dohvata djece mlađe od 8 godina.
4. Ako je priključni kabel oštećen, mora ga zamijeniti proizvođač, njegov ovlašteni servis ili druge jednako kvalificirane osobe kako bi se izbjegla opasnost. (Za uređaje s priključkom tipa Y)
5. UPOZORENJE: Prije zamjene žarulje provjerite je li uređaj isključen kako biste izbjegli mogućnost električnog udara.
6. UPOZORENJE: Opasno je da bilo koja osoba koja nije stručno osposobljena obavlja bilo kakve servisne ili popravne radove koji uključuju uklanjanje poklopca koji pruža zaštitu od izlaganja mikrovalnoj energiji.
7. UPOZORENJE: Tekućine i druga hrana ne smiju se zagrijavati u zatvorenim posudama jer mogu eksplodirati.

8. Prilikom zagrijavanja hrane u plastičnim ili papirnatim posudama nadzirite pećnicu zbog mogućnosti zapaljenja.
9. Koristite isključivo posuđe koje je prikladno za uporabu u mikrovalnim pećnicama.
10. Ako se pojavi dim, isključite ili iskopčajte uređaj iz napajanja i držite vrata zatvorenima kako biste spriječili širenje plamena.
11. Zagrijavanje napitaka u mikrovalnoj pećnici može uzrokovati odgođeno eruptivno vrenje, stoga je potrebno biti oprezan pri rukovanju posudom.
12. Sadržaj bočica za hranjenje i staklenki s dječjom hranom mora se promiješati ili protresti, a temperatura provjeriti prije konzumacije kako bi se izbjegle opekline.
13. Jaja u ljusci i cijela tvrdo kuhana jaja ne smiju se zagrijavati u mikrovalnoj pećnici jer mogu eksplodirati, čak i nakon završetka mikrovalnog zagrijavanja.
14. Pećnicu je potrebno redovito čistiti i uklanjati sve ostatke hrane.
15. Neodržavanje pećnice u čistom stanju može dovesti do oštećenja površina, što može nepovoljno utjecati na vijek trajanja uređaja i potencijalno dovesti do
opasne situacije.
16. Koristite isključivo temperaturnu sondu preporučenu za ovu pećnicu. (Za pećnice opremljene mogućnošću uporabe temperaturne sonde.)
17. Mikrovalna pećnica mora se koristiti s otvorenim
dekorativnim vratima. (Za pećnice s dekorativnim vratima.)
18. Ovaj je uređaj namijenjen uporabi u kućanstvima i sličnim okruženjima kao što su:
-kuhinje za osoblje u trgovinama, uredima i drugim radnim okruženjima;
-uporaba od strane gostiju u hotelima, motelima i drugim vrstama smještaja;
-seoska gospodarstva;
-objekti tipa noćenje s doručkom.
19. Mikrovalna pećnica namijenjena je zagrijavanju hrane i napitaka. Sušenje hrane ili odjeće te zagrijavanje grijaćih jastučića, papuča, spužvi, vlažnih krpa i sličnih predmeta može dovesti do rizika od ozljeda, zapaljenja ili požara.
20. Metalne posude za hranu i napitke nisu dopuštene tijekom mikrovalnog kuhanja.
21. Uređaj se ne smije čistiti parnim čistačem.
22. Uređaj se ne smije postavljati iza dekorativnih vrata kako bi se izbjeglo
pregrijavanje. (Ovo se ne odnosi na uređaje s dekorativnim vratima.)
23. Mikrovalna pećnica namijenjena je ugradbenoj uporabi.
24. Prilikom vađenja posuda iz uređaja potrebno je paziti da se ne pomakne okretna ploča. (Za fiksne i ugradbene uređaje postavljene na visini od 900 mm ili više iznad poda i s odvojivom okretnom pločom. Ovo se ne odnosi na uređaje s vratima koja su vodoravno pričvršćena na donjoj strani.)
25. Ne smije se koristiti parni čistač.
26. Površina ladice za pohranu može se zagrijati.
27. Nemojte koristiti jaka abrazivna sredstva za čišćenje ili oštre metalne strugače za čišćenje stakla vrata pećnice jer mogu izgrebati površinu, što može dovesti do pucanja stakla.

28. UPOZORENJE: Uređaj i njegovi dostupni dijelovi postaju vrući tijekom uporabe. Potrebno je paziti da se ne dodiruju grijaći elementi. Djeca mlađa od 8 godina moraju se držati podalje od uređaja, osim ako su stalno pod nadzorom.
29. Tijekom uporabe uređaj se zagrijava. Potrebno je paziti da se ne dodiruju grijaći elementi unutar pećnice.
30. UPOZORENJE: Dostupni dijelovi mogu postati vrući tijekom uporabe. Mala djeca trebaju se držati podalje.
31. UPOZORENJE: Kada se uređaj koristi u kombiniranom načinu rada, djeca smiju koristiti pećnicu isključivo pod nadzorom odrasle osobe zbog visokih temperatura koje se pritom stvaraju.
32. UPOZORENJE: Prije uključivanja uređaja provjerite da u unutrašnjosti pećnice nema predmeta ili pribora koji nisu prikladni za uporabu u mikrovalnoj pećnici.
33. UPOZORENJE: Ne koristite unutrašnjost pećnice za pohranu zapaljivih proizvoda, kuhinjskog pribora, hrane ili sličnih predmeta kada mikrovalna pećnica nije u uporabi.

PAŽLJIVO PROČITAJTE I SAČUVAJTE ZA BUDUĆU UPORABU
SAMO ZA UPORABU U KUĆANSTVU
(NIJE NAMIJENJENO KOMERCIJALNOJ UPORABI)

Za smanjenje rizika od ozljeda osoba – uzemljenje i ugradnja

OPASNOST
Opasnost od električnog udara. Dodirivanje nekih unutarnjih dijelova može uzrokovati teške ozljede ili smrt. Ne rastavljajte ovaj uređaj.

UPOZORENJE
Opasnost od električnog udara
Nepravilna uporaba uzemljenja može dovesti do električnog udara.
Ne uključujte uređaj u utičnicu dok nije pravilno instaliran i uzemljen.

Ovaj uređaj mora biti uzemljen. U slučaju električnog kratkog spoja, uzemljenje smanjuje rizik od električnog udara osiguravanjem odvoda električne struje. Ovaj uređaj opremljen je kabelom koji ima vodič za uzemljenje i utikač s uzemljenjem. Utikač mora biti uključen u utičnicu koja je pravilno instalirana i uzemljena.

Obratite se kvalificiranom električaru ili serviseru
ako upute za uzemljenje nisu u potpunosti razumljive ili ako postoji sumnja je li uređaj pravilno uzemljen.
Ako je potrebno koristiti produžni kabel, koristite isključivo produžni kabel s tri vodiča.

1. Isporučen je kratki kabel za napajanje kako bi se smanjio rizik od zaplitanja ili spoticanja o dulji kabel.
2. Ako se koristi dugi kabel ili produžni kabel:
1) Nazivna električna vrijednost kabela ili produžnog kabela mora biti najmanje jednaka nazivnoj električnoj vrijednosti uređaja.
2) Produžni kabel mora biti trožilni kabel s uzemljenjem.
3) Dugi kabel treba postaviti tako da ne visi preko radne površine ili stola, gdje bi ga djeca mogla povući ili bi se o njega moglo nenamjerno spotaknuti.

ČIŠĆENJE

Obavezno isključite uređaj iz napajanja.
1. Nakon uporabe očistite unutrašnjost pećnice blago navlaženom krpom.
2. Pribor očistite na uobičajen način u sapunici.
3. Okvir vrata, brtvu i susjedne dijelove potrebno je pažljivo očistiti vlažnom krpom kada su zaprljani.
4. Nemojte koristiti jaka abrazivna sredstva za čišćenje ili oštre metalne strugače za čišćenje stakla vrata pećnice jer mogu izgrebati površinu, što može dovesti do pucanja stakla.
5. Savjet za čišćenje --- Radi lakšeg čišćenja unutarnjih stijenki koje dolaze u dodir s hranom: Stavite polovicu limuna u zdjelu, dodajte 300 ml (1/2 pinte) vode i zagrijavajte na 100 % snage mikrovalova 10 minuta. Očistite pećnicu mekom, suhom krpom.

OPREZ PRI KORIŠTENJU POSUĐA

Opasnost od ozljeda

Opasno je da bilo koja osoba koja nije stručno osposobljena obavlja bilo kakve servisne ili popravne radove koji uključuju uklanjanje poklopca koji pruža zaštitu od izlaganja mikrovalnoj energiji.

Pogledajte upute u odjeljku „Materijali koje možete koristiti u mikrovalnoj pećnici ili koje treba izbjegavati u mikrovalnoj pećnici." Postoje određene nemetalne vrste posuđa koje nisu sigurne za uporabu u mikrovalnoj pećnici. Ako ste u nedoumici, možete testirati posuđe slijedeći postupak u nastavku.

Test posuđa:
1. Napunite posudu prikladnu za mikrovalnu pećnicu s 1 šalicom hladne vode (250 ml) zajedno s posuđem koje testirate.
2. Zagrijavajte na maksimalnoj snazi 1 minutu.
3. Pažljivo dodirnite posuđe. Ako je prazno posuđe toplo, nemojte ga koristiti za mikrovalno kuhanje.
4. Ne prekoračujte vrijeme kuhanja od 1 minute.

Materijali koje možete koristiti u mikrovalnoj pećnici

Posuđe	Napomene
Posuda za zapečenje	Slijedite upute proizvođača. Dno posude za zapečenje mora biti najmanje 3/16 inča (5 mm) iznad okretne ploče. Nepravilna uporaba može uzrokovati lom okretne ploče.
Stolno posuđe	Isključivo za uporabu u mikrovalnoj pećnici. Slijedite upute proizvođača. Ne koristite napuknuto ili okrhnuto posuđe.
Staklene posude	Uvijek uklonite poklopac. Koristite samo za zagrijavanje hrane do mlakog stanja. Većina staklenih posuda nije otporna na toplinu i može puknuti.
Stakleno posuđe	Koristite isključivo stakleno posuđe otporno na toplinu za pećnicu. Provjerite da nema metalnih ukrasa. Ne koristite napuknuto ili okrhnuto posuđe.
Vrećice za pečenje u pećnici	Slijedite upute proizvođača. Ne zatvarajte metalnom vezicom. Napravite proreze kako bi para mogla izlaziti.
Papirnati tanjuri i čaše	Koristite samo za kratkotrajno kuhanje ili zagrijavanje. Ne ostavljajte pećnicu bez nadzora tijekom kuhanja.
Papirnati ručnici	Koristite za prekrivanje hrane prilikom podgrijavanja i upijanje masnoće. Koristite uz nadzor i samo za kratkotrajno kuhanje.
Papir za pečenje	Koristite kao poklopac za sprječavanje prskanja ili kao omot za kuhanje na pari.
Plastika	Isključivo za uporabu u mikrovalnoj pećnici. Slijedite upute proizvođača. Mora biti označeno kao “Microwave Safe”. Neke plastične posude omekšaju kada se hrana u njima zagrije. “Boiling bags” i čvrsto zatvorene plastične vrećice treba zarezati, probušiti ili otvoriti prema uputama na pakiranju.
Plastična folija	Isključivo za uporabu u mikrovalnoj pećnici. Koristite za prekrivanje hrane tijekom kuhanja radi zadržavanja vlage. Ne dopustite da plastična folija dodiruje hranu.
Termometri	Sigurno za upotrebu samo u mikrovalnoj pećnici (termometri za meso i slatkiše).
Voštani papir	Koristiti kao poklopac kako bi se spriječilo prskanje i zadržala vlaga.

Materijali koje možete koristiti u mikrovalnoj pećnici

Posuđe	Napomene
Aluminijska posuda	Može uzrokovati iskrenje. Premjestite hranu u posudu prikladnu za mikrovalnu pećnicu.
Kartonska ambalaža za hranu s metalnom ručkom	Može uzrokovati iskrenje. Premjestite hranu u posudu prikladnu za mikrovalnu pećnicu.
Metalno ili metalnim rubovima obloženo posuđe	Metal štiti hranu od mikrovalne energije. Metalni rubovi mogu uzrokovati iskrenje.
Metalne vezice	Može uzrokovati iskrenje i dovesti do požara u pećnici.
Papirnate vrećice	Može uzrokovati požar u pećnici.
Plastična pjena	Plastična pjena može se rastopiti ili onečistiti tekućinu iznutra kada je izložena visokoj temperaturi.
Drvo	Drvo se pri uporabi u mikrovalnoj pećnici isušuje te može puknuti ili se raspucati.

POSTAVLJANJE VAŠE PEĆNICE

Nazivi dijelova pećnice i pribora

Izvadite pećnicu i sav materijal iz kartona i unutrašnjosti pećnice.

Vaša pećnica isporučuje se sa sljedećim priborom:

Staklena okretna ploča	1
Sklop prstena okretne ploče	1
Upute za uporabu	1

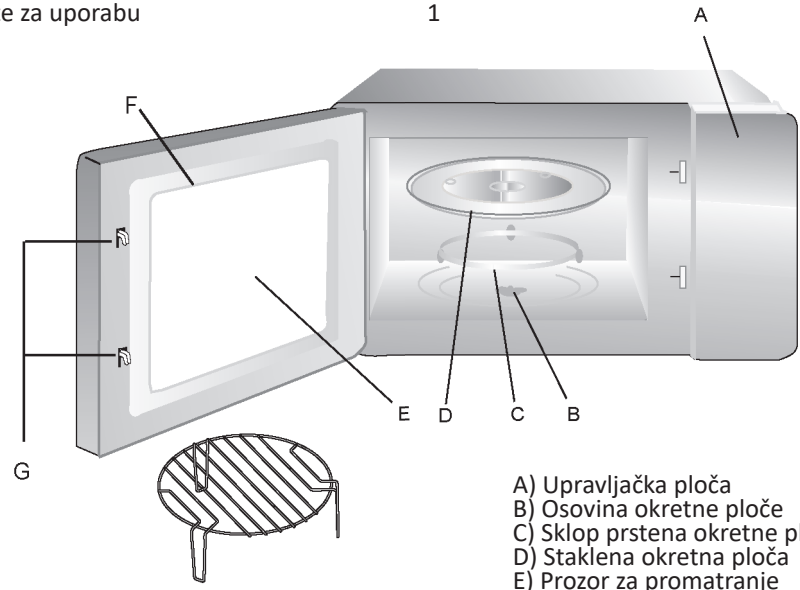

Rešetka za roštilj (ne smije se koristiti u mikrovalnoj funkciji i mora se postaviti na staklenu okretnu ploču)

A) Upravljačka ploča
B) Osovina okretne ploče
C) Sklop prstena okretne ploče
D) Staklena okretna ploča
E) Prozor za promatranje
F) Sklop vrata
G) Sigurnosni sustav blokade

Ugradnja okretne ploče

a. Nikada ne postavljajte staklenu okretnu ploču naopako. Kretanje staklene okretne ploče ne smije biti ograničeno.
b. Tijekom kuhanja uvijek se moraju koristiti i staklena okretna ploča i sklop prstena okretne ploče.
c. Sva hrana i posude s hranom tijekom kuhanja uvijek se postavljaju na staklenu okretnu ploču.
d. Ako staklena okretna ploča ili sklop prstena okretne ploče napuknu ili se slome, obratite se najbližem ovlaštenom servisnom centru.

UGRADNJA I PRIKLJUČIVANJE

1. Ovaj je uređaj namijenjen isključivo uporabi u kućanstvu.
2. Ova je pećnica namijenjena isključivo ugradbenoj uporabi. Nije namijenjena uporabi na radnoj površini niti za uporabu unutar ormarića.
3. Molimo pridržavajte se posebnih uputa za ugradnju.
4. Uređaj se može ugraditi u zidni ormarić širine 60 cm.
5. Uređaj je opremljen utikačem i smije se priključiti isključivo na pravilno instaliranu uzemljenu utičnicu.
6. Mrežni napon mora odgovarati naponu navedenom na natpisnoj pločici.
7. Utičnicu mora ugraditi, a priključni kabel smije zamijeniti isključivo kvalificirani električar. Ako nakon ugradnje utikač više nije dostupan, na strani instalacije mora biti ugrađen višepolni uređaj za isključenje s razmakom kontakata od najmanje 3 mm.
8. Adapteri, višestruki razdjelnici i produžni kabeli ne smiju se koristiti. Preopterećenje može dovesti do opasnosti od požara.
9. Ne koristite uređaj ispod radne površine i pazite da ne bude izložen prolijevanju tekućina iz posuda na površine ispod kojih je uređaj ugrađen.

Dostupne površine mogu biti vruće tijekom rada

UPUTE ZA UGRADNJU

Molimo pažljivo pročitajte priručnik prije ugradnje

Napomena
Električni priključak
Pećnica je opremljena utikačem i smije se priključiti isključivo na pravilno instaliranu uzemljenu utičnicu. Utičnicu smije ugraditi, a priključni kabel smije zamijeniti samo kvalificirani električar, u skladu s važećim propisima. Ako nakon ugradnje utikač više nije dostupan, na strani instalacije mora biti ugrađena višepolna sklopka za isključenje s razmakom kontakata od najmanje 3 mm.
Ugradbeni ormarić ne smije imati stražnju stijenku iza uređaja.
Između zida i dna gornjeg elementa mora se ostaviti razmak. Točna veličina razmaka navedena je na dijagramima.
Minimalna visina ugradnje: 85 cm.
Ne prekrivajte ventilacijske otvore i usisne otvore.

Napomena:
Nemojte prikliještiti niti savijati kabel za napajanje.

vijak

Montažna ploča

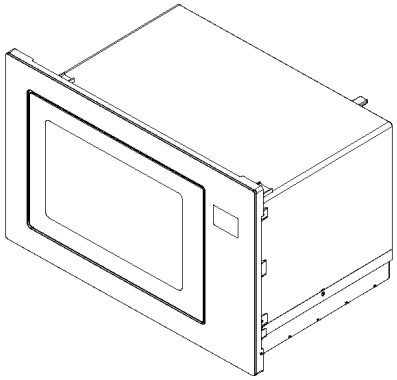

A. Ugradbeni namještaj

Dimenzije na slikama izražene su u mm.

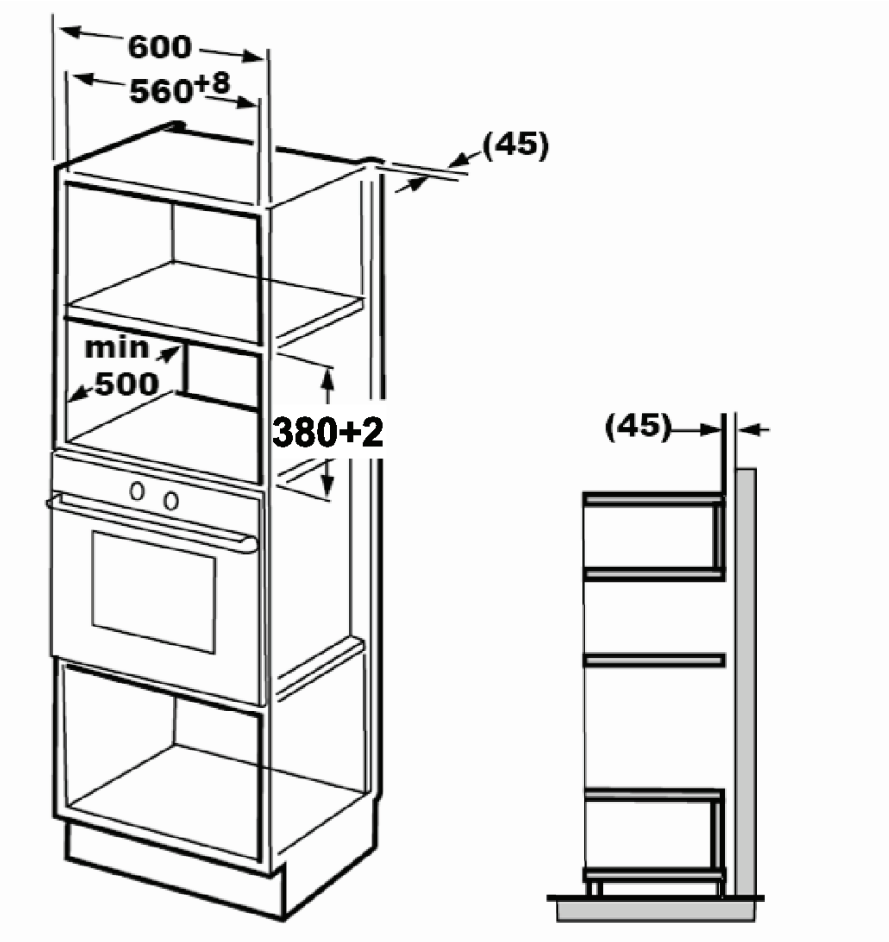

B. Priprema ormarića

1. Pročitajte upute na PREDLOŠKU DONJEG ORMARIĆA i postavite predložak na donju plohu ormarića.

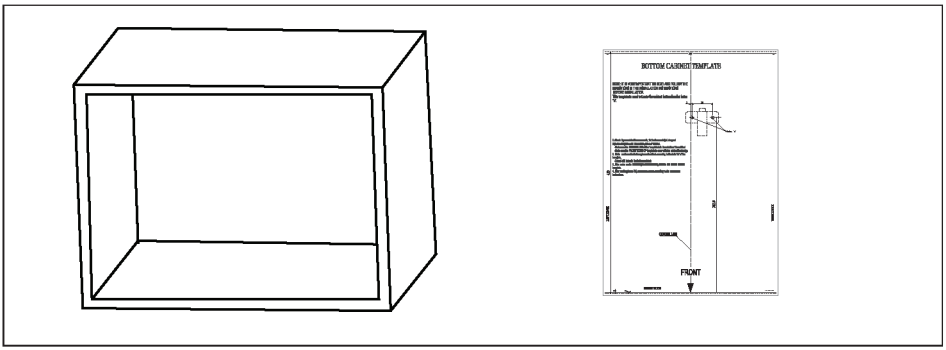

2. Označite mjesta na donjoj plohi ormarića prema oznakama „a" na predlošku.

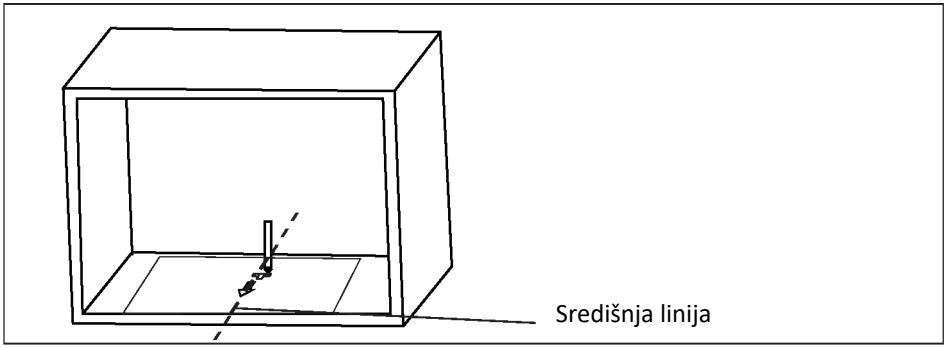

3. Uklonite šablon donjeg ormarića i pričvrstite montažnu ploču vijkom.

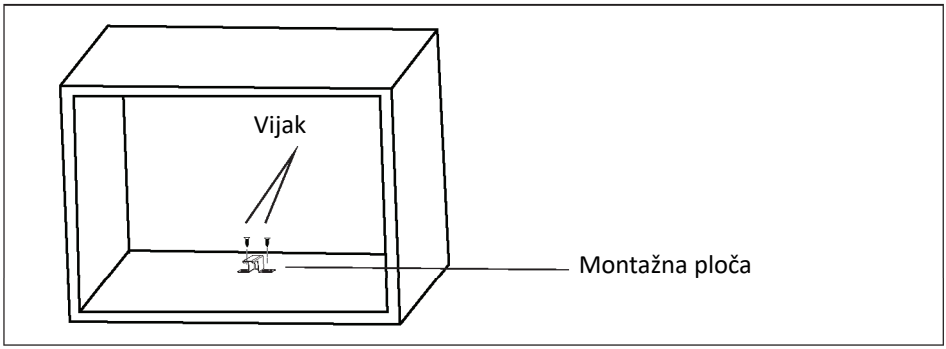

C. Ugradnja pećnice

4. Ugradite pećnicu u ormarić
– Provjerite je li stražnji dio pećnice pričvršćen montažnom pločom.
– Nemojte prikliještiti niti savijati kabel za napajanje.

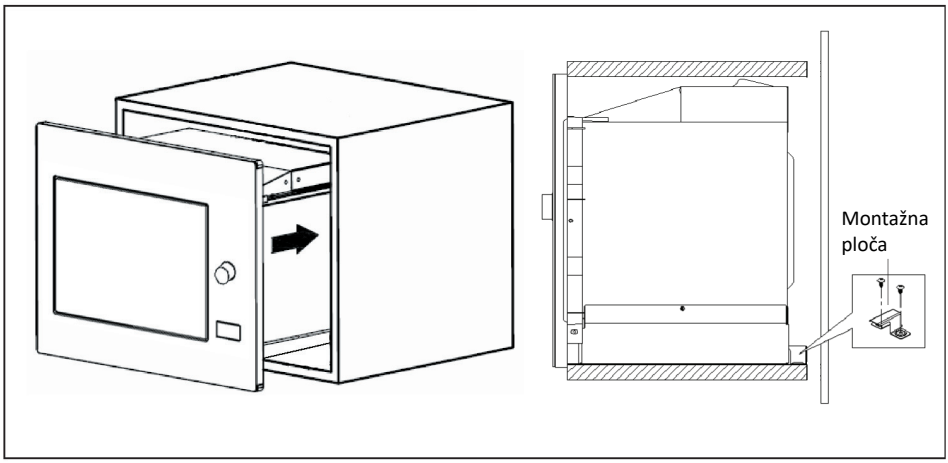

5. Otvorite vrata i pričvrstite pećnicu za ormarić vijkom B kroz otvor za ugradnju. Zatim postavite plastični pokrov okvira na otvor za ugradnju.

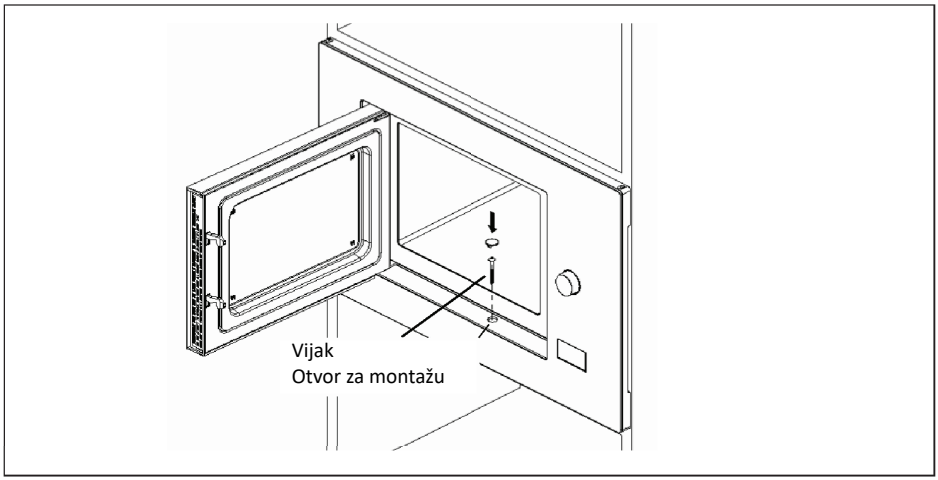

UPUTE ZA UPORABU

1. Podešavanje sata
Kada se mikrovalna pećnica uključi u napajanje, na zaslonu će se prikazati “0:00”, a zvučni signal oglasit će se jednom.
1) Pritisnite “Clock/ Kitchen Timer“ dvaput za odabir funkcije sata. Brojke sata će treperiti.

2) Okrećite “ “ za podešavanje sati. Vrijeme unosa mora biti u rasponu 0--23.

3) Pritisnite “Clock/ Kitchen Timer“. Brojke minuta će treperiti.

4) Okrećite “ “ za podešavanje minuta. Vrijeme unosa mora biti u rasponu 0--59.

5) Pritisnite “Clock/ Kitchen Timer“ za završetak podešavanja sata. “:” će treperiti, a vrijeme će se prikazati.

Napomena:
1) Ako sat nije podešen, neće funkcionirati nakon uključivanja napajanja.
2) Tijekom postupka podešavanja sata, ako pritisnete “Stop/Clear“, pećnica će se automatski vratiti na prethodno stanje.

2. Mikrovalno kuhanje
Pritisnite “Microwave.“, na zaslonu će se prikazati “P100”. Pritišćite “Microwave.“ više puta ili okrećite “ “ za odabir željene snage, pri čemu će se za svaki dodatni pritisak prikazivati “P100”, “P80”, “P50”, “P30”, “P10”.
Zatim pritisnite “Start/+30Sec./Confirm“ za potvrdu i okrećite “ “ za postavljanje vremena kuhanja od 0:05 do 95:00. Ponovno pritisnite “Start/+30Sec./Confirm“ za početak kuhanja.
Primjer: Ako želite koristiti 80 % snage mikrovalova za kuhanje u trajanju od 20 minuta, postupite na sljedeći način.

1) Pritisnite “Microwave.“ jednom i na zaslonu će se prikazati ”P100”.

2) Pritisnite “Microwave“ još jednom ili okrećite “ “ za odabir 80 % snage mikrovalova.

3) Pritisnite “Start/+30Sec./Confirm“ za potvrdu, a na zaslonu će se prikazati “P 80”.

4) Okrećite “ “ za podešavanje vremena kuhanja dok se na zaslonu pećnice ne prikaže “20:00”.

5) Pritisnite “Start/+30Sec./Confirm“ za početak kuhanja.

Napomena: koraci za podešavanje vremena pomoću upravljačkog kotačića su sljedeći:

0---1 min : 5 sekundi
1---5 min : 10 sekundi
5---10 min : 30 sekundi
10---30 min : 1 minuta
30---95 min : 5 minuta

Upute za tipku “Microwave”

Redoslijed	Prikaz	Snaga mikrovalova
1	P100	100%
2	P80	80%
3	P50	50%
4	P30	30%
5	P10	10%

3. Roštilj ili kombinirano kuhanje
Pritisnite „Grill/Combi.“ – na ekranu će se prikazati „G“, a zatim ponovnim pritiskanjem dugmeta „Grill/Combi.“ ili okretanjem dugmeta „ “ izaberite željenu snagu; pri svakom dodatnom pritisku na ekranu će se prikazivati „G“, „C-1“ ili „C-2“. Zatim pritisnite „ Start/+30Sec./Confirm “ da potvrdite izbor i okretanjem dugmeta „ “ podesite vreme kuvanja u rasponu od 0:05 do 95:00. Ponovo pritisnite „ Start/+30Sec./Confirm “ da započnete kuvanje.

Primjer: Ako želite koristiti 55 % snage mikrovalova i 45 % snage roštilja (C-1) za kuhanje u trajanju od 10 minuta, postupite na sljedeći način.

1) Pritisnite „Grill/Combi.“ jednom, na ekranu će se prikazati „G“.

2) Pritišćite “Grill/Combi.“ više puta ili okrećite “ “ za odabir kombiniranog načina 1.

3) Pritisnite “Start/+30Sec./Confirm“ za potvrdu, a na zaslonu će se prikazati “C-1”.

4) Okrećite “ “ za podešavanje vremena kuhanja dok se na zaslonu pećnice ne prikaže “10:00”.

5) Pritisnite “Start/+30Sec./Confirm“ za početak kuhanja.

„Grill/Combi.” Uputstva za taster

Redoslijed	Prikaz	Snaga mikrovalova	Gril Snaga
1	G	0%	100%
2	C-1	55%	45%
3	C-2	36%	64%

Napomena: Kada prođe polovica vremena roštiljanja, pećnica će se oglasiti dvaput, što je normalno. Kako biste postigli bolji učinak pečenja, trebali biste okrenuti hranu, zatvoriti vrata i zatim pritisnuti ”Start/+30Sec./Confirm“ za nastavak kuhanja. Ako se pećnica ne koristi, nastavit će s kuhanjem.

4. Brzi početak
1) U stanju mirovanja pritisnite “Start/+30Sec./Confirm” za početak kuhanja sa 100 % snage. Svaki dodatni pritisak povećava vrijeme kuhanja za 30 sekundi, do maksimalno 95 minuta.

2) Tijekom mikrovalnog, roštiljskog, kombiniranog kuhanja ili odmrzavanja prema vremenu, svaki pritisak tipke
“Start/+30Sec./Confirm“ povećava vrijeme kuhanja za 30 sekundi.

3) U stanju mirovanja okrenite “ “ ulijevo za postavljanje vremena kuhanja sa 100 % snage mikrovalova, zatim pritisnite “Start/+30Sec./Confirm“ za početak kuhanja.

5. Odmrzavanje prema težini
1) Pritisnite “Weight/Defrost“ jednom, a pećnica će prikazati “dEF1”.

2) Okrećite “ “ za odabir težine hrane od 100 do 2000 g.

3) Pritisnite “Start/+30Sec./Confirm“ za početak odmrzavanja.

6. Odmrzavanje prema vremenu
1) Pritisnite “Time/Defrost“ dvaput, a pećnica će prikazati “dEF2”.

2) Okrećite “ “ za odabir vremena odmrzavanja. Maksimalno vrijeme je 95 minuta.

3) Pritisnite “Start/+30Sec./Confirm“ za početak odmrzavanja. Snaga odmrzavanja je P30 i ne može se mijenjati.

7. Kuhinjski timer

1) Pritisnite „Clock/ Kitchen Timer“ dva puta, na ekranu će se prikazati 00:00, a indikator sata će se uključiti.
2) Okrećite “ “ za unos željenog vremena timera. (Maksimalno vrijeme je 95 minuta.)
3) Pritisnite “Start/+30Sec./Confirm“ za potvrdu postavke.
4) Kada istekne postavljeno vrijeme, indikator timera će se ugasiti. Zvučni signal oglasit će se 5 puta. Ako je sat postavljen (24-satni sustav), na zaslonu će se prikazati trenutno vrijeme.

Napomena: Kuhinjski timer razlikuje se od 24-satnog sustava. Kuhinjski timer služi kao odbrojavanje vremena.

8. Automatski izbornik

1) Okrećite “ “ udesno za odabir izbornika, pri čemu će se prikazivati “A-1” do “A-10”.

2) Pritisnite “Start/+30Sec./Confirm“ za potvrdu.

3) Okrećite “ “ za odabir zadane težine prema tablici izbornika.

4) Pritisnite “Start/+30Sec./Confirm“ za početak kuhanja.

Primjer: Ako želite koristiti “Automatski izbornik” za pripremu ribe težine 350 g, postupite na sljedeći način.

1) Okrećite “ “ u smjeru kazaljke na satu dok se ne prikaže “A-4”.

2) Pritisnite “Start/+30Sec./Confirm“ za potvrdu.

3) Okrećite “ “ za odabir težine ribe dok se ne prikaže “350”.

4) Pritisnite “Start/+30Sec./Confirm“ za početak kuhanja.

	200 g	200
	400 g	400
	200 g	200
	400 g	400
	600 g	600
	250 g	250
	350 g	350
	450 g	450
	250 g	250
	350 g	350
	450 g	450
	200 g	200
	300 g	300
	400 g	400
		1
		2
		3
		50
		100
	50 g	50
	100 g	100
	400 g	400
	800 g	800
	1200 g	1200
	200 g	200
	400 g	400
	600 g	600

9. Višestupanjsko kuhanje
Mogu se postaviti najviše 2 stupnja kuhanja. Kod višestupanjskog kuhanja, ako je jedan stupanj odmrzavanje, tada će se odmrzavanje automatski postaviti kao prvi stupanj.

Primjer: Ako želite odmrzavati hranu 5 minuta, a zatim kuhati sa 80 % snage mikrovalova 7 minuta, postupite na sljedeći način.

1) Pritisnite “Time Defrost“ dvaput, a pećnica će prikazati “dEF2”.

2) Okrećite “ “ za odabir vremena odmrzavanja dok se ne prikaže “5:00”.

3) Pritisnite “Microwave“ jednom, a na zaslonu će se prikazati “P100”.

4) Pritisnite “Microwave“ još jednom ili okrećite “ “ za odabir 80 %
snage mikrovalova.

5) Pritisnite “Start/+30Sec./Confirm“ za potvrdu, a na zaslonu će se prikazati “P 80”.

7) Pritisnite “Start/+30Sec./Confirm” za početak kuhanja. Zvučni signal oglasit će se jednom za prvi stupanj, nakon čega će započeti odbrojavanje vremena odmrzavanja. Zvučni signal oglasit će se ponovno za drugi stupanj kuhanja. Po završetku kuhanja, zvučni signal oglasit će se pet puta.

10. Funkcija provjere
1) Tijekom mikrovalnog, roštiljskog i kombiniranog kuhanja, pritiskom na “Microwave“ trenutna snaga prikazat će se tijekom 3 sekunde. Nakon 3 sekunde pećnica će se vratiti u prethodno stanje;
2) Tijekom kuhanja, pritiskom na “Clock/ Kitchen Time“ može se provjeriti vrijeme, koje će se prikazati tijekom 3 sekunde.

11. Funkcija zaključavanja za djecu
Zaključavanje: U stanju mirovanja pritisnite “Stop/Clear“ tijekom 3 sekunde. Čut će se dugi zvučni signal koji označava aktiviranje dječje zaštite, a prikazat će se trenutno vrijeme ako je postavljeno, u suprotnom će se na zaslonu prikazati “ L O C K “. Također će se upaliti indikator zaključavanja.
Isključivanje zaključavanja: U zaključanom stanju pritisnite “Stop/Clear“ tijekom 3 sekunde. Čut će se dugi zvučni signal koji označava da je zaključavanje isključeno.

RJEŠAVANJE PROBLEMA

Normalno	
Mikrovalna pećnica ometa prijem televizijskog signala	Prijem radija i televizije može biti poremećen tijekom rada mikrovalne pećnice. To je slično smetnjama koje uzrokuju mali električni uređaji, poput miksera, usisavača i električnog ventilatora. To je normalno.
Prigušeno svjetlo u pećnici	Tijekom kuhanja mikrovalovima pri niskoj snazi, svjetlo u pećnici može postati slabije. To je normalno.
Nakupljanje pare na vratima, izlazak vrućeg zraka kroz ventilacijske otvore	Tijekom kuhanja para može izlaziti iz hrane. Većina pare izlazi kroz ventilacijske otvore, no dio se može zadržati na hladnijim mjestima, poput vrata pećnice. To je normalno.
Pećnica je slučajno pokrenuta bez hrane u unutrašnjosti.	Zabranjeno je uključivati uređaj bez hrane u unutrašnjosti. To je vrlo opasno.

Problem	Mogući uzrok	Rješenje
Pećnica se ne može pokrenuti.	(1) Kabel za napajanje nije pravilno uključen.	Isključite uređaj iz utičnice. Zatim ga ponovno uključite nakon 10 sekundi.
	(2) Pregorio je osigurač ili je iskočio automatski osigurač.	Zamijenite osigurač ili ponovno uključite automatski osigurač (popravak mora obaviti stručno osoblje naše tvrtke).
	(3) Problem s utičnicom.	Ispitajte utičnicu pomoću drugih električnih uređaja.
Pećnica ne zagrijava.	(4) Vrata nisu dobro zatvorena.	Dobro zatvorite vrata.

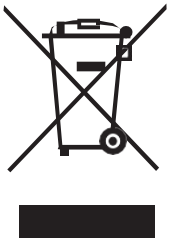

U skladu s Direktivom o otpadu električne i elektroničke opreme (WEEE), WEEE se mora zasebno prikupljati i obrađivati. Ako u bilo kojem trenutku u budućnosti budete trebali zbrinuti ovaj proizvod, molimo da ga NE odlažete zajedno s kućnim otpadom. Ovaj proizvod predajte na odgovarajuća WEEE sabirna mjesta, gdje su dostupna.

BIH

MIKROTALASNA PEĆNICA / UPUTSTVO ZA UPOTREBU

GD-25B

Pažljivo pročitajte ove upute prije upotrebe vaše mikrotalasne pećnice, i čuvajte ih pažljivo. Ako budete slijedili upute, vaša pećnica će vam pružati mnogo godina dobrog rada.

MJERE OPREZA ZA IZBJEGAVANJE MOGUĆEG IZLAGANJA PREKOMJERNOJ MIKROTALASNOJ ENERGIJI

(a) Ne pokušavajte koristiti ovu pećnicu s otvorenim vratima, jer to može dovesti do štetnog izlaganja mikrotalasnoj energiji. Važno je ne oštetiti niti neovlašteno dirati sigurnosne mehanizme.
(b) Ne stavljajte nikakve predmete između prednje strane pećnice i vrata niti dozvolite da se prljavština ili ostaci sredstva za čišćenje nakupljaju na zaptivnim površinama.
(c) UPOZORENJE: Ako su vrata ili zaptivke vrata oštećeni, pećnica se ne smije koristiti dok je ne popravi stručno osposobljena osoba.

DODATAK

Ako se uređaj ne održava u dobrom stanju čistoće, njegova površina može se oštetiti, što može uticati na vijek trajanja uređaja i dovesti do opasne situacije.

Tehničke specifikacije

Model:	GD-25B
Nazivni napon/frekvencija:	230 V~ 50 Hz
Nazivna ulazna snaga (mikrotalasi):	1450 W
Nazivna izlazna snaga (mikrotalasi):	900 W
Nazivna ulazna snaga (gril):	1000 W

POTROŠNJA ENERGIJE

Informacije o proizvodu u vezi s potrošnjom energije i maksimalnim vremenom potrebnim za dostizanje odgovarajućeg režima niske potrošnje energije.

Režim pripravnosti	0,8 W
Maksimalno vrijeme potrebno da mikrotalasna pećnica automatski dostigne odgovarajući režim niske potrošnje energije ili stanje.	20 minuta

VAŽNE SIGURNOSNE UPUTE

UPOZORENJE
Kako biste smanjili rizik od požara, električnog udara, povreda osoba ili izlaganja prekomjernoj energiji mikrotalasne pećnice prilikom korištenja uređaja, pridržavajte se osnovnih mjera opreza, uključujući sljedeće:
1. Pročitajte i pridržavajte se posebnih: „MJERA OPREZA ZA IZBJEGAVANJE MOGUĆEG IZLAGANJA PREKOMJERNOJ MIKROTALASNOJ ENERGIJI".
2. Ovaj uređaj mogu koristiti djeca starija od 8 godina te osobe sa smanjenim fizičkim, senzornim ili mentalnim sposobnostima ili s nedostatkom iskustva
i znanja, ako su pod nadzorom ili su dobile upute o sigurnom korištenju uređaja i ako razumiju moguće opasnosti. Djeca se ne smiju
igrati s uređajem. Čišćenje i korisničko održavanje ne smiju obavljati djeca, osim ako su starija od 8 godina i pod nadzorom. Djeca mlađa od 8 godina trebaju se
držati podalje od uređaja, osim ako su pod stalnim nadzorom.
3. Držite uređaj i njegov kabl van domašaja djece mlađe od 8 godina.
4. Ako je napojni kabl oštećen, mora ga zamijeniti proizvođač, njegov ovlašteni servis ili drugo stručno osposobljeno osoblje kako bi se izbjegla opasnost. (Za uređaje s priključkom tipa Y)
5. UPOZORENJE: Prije zamjene sijalice provjerite da je uređaj isključen kako biste izbjegli mogućnost električnog udara.
6. UPOZORENJE: Opasno je da bilo ko osim stručno osposobljene osobe obavlja bilo kakav servisni ili popravni zahvat koji uključuje uklanjanje poklopca koji
pruža zaštitu od izlaganja mikrotalasnoj energiji.
7. UPOZORENJE: Tečnosti i druga hrana ne smiju se zagrijavati u zatvorenim posudama jer mogu eksplodirati.

8. Prilikom zagrijavanja hrane u plastičnim ili papirnim posudama, nadgledajte pećnicu zbog mogućnosti zapaljenja.
9. Koristite isključivo posuđe koje je pogodno za upotrebu u mikrotalasnim pećnicama.
10. Ako se pojavi dim, isključite uređaj ili ga iskopčajte iz struje i držite vrata zatvorenim kako biste spriječili širenje plamena.
11. Mikrotalasno zagrijavanje napitaka može dovesti do odgođenog naglog ključanja, stoga je potreban oprez prilikom rukovanja posudom.
12. Sadržaj bočica za hranjenje i teglica s dječijom hranom mora se promiješati ili protresti, a temperatura provjeriti prije konzumacije kako bi se izbjegle opekotine.
13. Jaja u ljusci i cijela tvrdo kuhana jaja ne smiju se zagrijavati u mikrotalasnim pećnicama jer mogu eksplodirati, čak i nakon završetka mikrotalasnog zagrijavanja.
14. Pećnicu je potrebno redovno čistiti i uklanjati ostatke hrane.
15. Neodržavanje pećnice u čistom stanju može dovesti do oštećenja površina, što može negativno uticati na vijek trajanja uređaja i eventualno dovesti do
opasne situacije.
16. Koristite isključivo temperaturnu sondu preporučenu za ovu pećnicu. (Za pećnice koje imaju mogućnost korištenja temperaturne sonde.)
17. Mikrotalasna pećnica mora se koristiti s otvorenim
dekorativnim vratima. (Za pećnice s dekorativnim vratima.)
18. Ovaj uređaj namijenjen je za upotrebu u domaćinstvima i sličnim okruženjima kao što su:
-kuhinje za osoblje u prodavnicama, kancelarijama i drugim radnim okruženjima;
-od strane gostiju u hotelima, motelima i drugim objektima za smještaj;
-seoska domaćinstva;
-objekti tipa noćenje s doručkom.
19. Mikrotalasna pećnica namijenjena je za zagrijavanje hrane i napitaka. Sušenje hrane ili odjeće te zagrijavanje grijaćih jastučića, papuča, spužvi, vlažnih krpa i sličnih predmeta može dovesti do rizika od povreda, zapaljenja ili požara.
20. Metalne posude za hranu i napitke nisu dozvoljene tokom mikrotalasnog kuhanja.
21. Uređaj se ne smije čistiti parnim čistačem.
22. Uređaj se ne smije ugrađivati iza dekorativnih vrata kako bi se izbjeglo
pregrijavanje. (Ovo se ne odnosi na uređaje s dekorativnim vratima.)
23. Mikrotalasna pećnica namijenjena je za ugradbenu upotrebu.
24. Potrebno je voditi računa da se okretna ploča ne pomjeri prilikom vađenja posuda iz uređaja. (Za fiksne i ugradbene uređaje koji se koriste na visini jednakoj ili većoj od 900 mm iznad poda i koji imaju uklonjive okretne ploče. Ovo se ne odnosi na uređaje s horizontalnim vratima na donjoj šarki.)
25. Ne smije se koristiti parni čistač.
26. Površina ladice za odlaganje može postati vruća.
27. Ne koristite gruba abrazivna sredstva za čišćenje niti oštre metalne strugače za čišćenje stakla vrata pećnice jer mogu izgrebati površinu, što može dovesti do pucanja stakla.

28. UPOZORENJE: Uređaj i njegovi dostupni dijelovi zagrijavaju se tokom upotrebe. Potrebno je voditi računa kako bi se izbjegao dodir s grijaćim elementima. Djecu mlađu od 8 godina treba držati podalje od uređaja, osim ako su pod stalnim nadzorom.
29. Tokom upotrebe uređaj se zagrijava. Potrebno je voditi računa kako bi se izbjegao dodir s grijaćim elementima unutar pećnice.
30. UPOZORENJE: Dostupni dijelovi mogu postati vrući tokom upotrebe. Malu djecu treba držati podalje.
31. UPOZORENJE: Kada se uređaj koristi u kombinovanom režimu rada, djeca smiju koristiti pećnicu isključivo pod nadzorom odrasle osobe zbog visokih temperatura koje se pritom stvaraju.
32. UPOZORENJE: Prije nego što uključite uređaj, provjerite da unutrašnjost ne sadrži predmete ili pribor koji nisu prikladni za upotrebu u mikrovalnoj pećnici.
33. UPOZORENJE: Kada mikrovalna pećnica nije u upotrebi, nemojte koristiti unutrašnjost za odlaganje zapaljivih proizvoda, kuhinjskog pribora, ili hrane i sličnih predmeta

PAŽLJIVO PROČITAJTE I SAČUVAJTE ZA BUDUĆU UPOTREBU
SAMO ZA UPOTREBU U DOMAĆINSTVU
(NIJE ZA KOMERCIJALNU UPOTREBU)

Radi smanjenja rizika od povreda osoba – uzemljenje i instalacija

OPASNOST
Opasnost od električnog udara. Dodirivanje pojedinih unutrašnjih komponenti može uzrokovati teške tjelesne povrede ili smrt.
Ne rastavljajte ovaj uređaj.

UPOZORENJE
Opasnost od električnog udara
Nepravilna upotreba uzemljenja može dovesti do električnog udara.
Ne priključujte uređaj u utičnicu dok nije pravilno instaliran i uzemljen.

Ovaj uređaj mora biti uzemljen. U slučaju kratkog spoja, uzemljenje smanjuje rizik od električnog udara omogućavajući put za odvod električne struje. Ovaj uređaj je opremljen kablom koji ima uzemljivačku žicu i utikač s uzemljenjem. Utikač mora biti uključen u utičnicu koja je pravilno instalirana i uzemljena.

Obratite se kvalifikovanom električaru ili serviseru ako upute za uzemljenje nisu u potpunosti razumljive ili ako postoji sumnja da li je uređaj pravilno uzemljen.
Ako je potrebno koristiti produžni kabl, koristite isključivo produžni kabl s tri žice.

1. Isporučen je kratak napojni kabl kako bi se smanjio rizik od zapetljavanja ili spoticanja o duži kabl.
2. Ako se koristi dugi kabl ili produžni kabl:
1) Nazivna električna vrijednost kabla ili produžnog kabla mora biti najmanje jednaka nazivnoj električnoj vrijednosti uređaja.
2) Produžni kabl mora biti uzemljeni kabl s tri žice.
3) Dugi kabl treba postaviti tako da ne visi preko radne površine ili stola, gdje ga djeca mogu povući ili se o njega nenamjerno spotaknuti.

ČIŠĆENJE

Obavezno isključite uređaj iz električne mreže.

1. Nakon upotrebe očistite unutrašnjost pećnice blago vlažnom krpom.
2. Pribor čistite na uobičajen način u toploj vodi sa deterdžentom.
3. Okvir vrata, zaptivka i susjedni dijelovi moraju se pažljivo čistiti vlažnom krpom kada su zaprljani.
4. Ne koristite gruba abrazivna sredstva za čišćenje niti oštre metalne strugače za čišćenje stakla vrata pećnice jer mogu izgrebati površinu, što može dovesti do pucanja stakla.
5. Savjet za čišćenje — Radi lakšeg čišćenja unutrašnjih zidova pećnice s kojima hrana dolazi u dodir: Stavite polovinu limuna u posudu, dodajte 300 ml (1/2 pinte) vode i zagrijavajte na 100 % snage mikrotalasa tokom 10 minuta. Nakon toga obrišite pećnicu mekom, suhom krpom.

UPOZORENJE ZA POSUĐE

Opasnost od povreda osoba

Opasno je da bilo ko osim stručno osposobljene osobe
obavlja bilo kakav servisni ili popravni zahvat koji uključuje uklanjanje poklopca koji pruža zaštitu od izlaganja mikrotalasnoj energiji.

Pogledajte upute u odjeljku „Materijali koje možete koristiti u mikrotalasnoj pećnici ili koje treba izbjegavati u mikrotalasnoj pećnici“. Postoje određene nemetalne posude koje nisu sigurne za upotrebu u mikrotalasnoj pećnici. Ako niste sigurni, možete testirati predmetno posuđe slijedeći postupak naveden u nastavku.

Test posuđa:

1. Napunite posudu sigurnu za mikrotalasnu pećnicu s 1 šoljom hladne vode (250 ml) i stavite u nju posuđe koje testirate.
2. Kuhajte na maksimalnoj snazi tokom 1 minute.
3. Pažljivo dodirnite posuđe. Ako je prazno posuđe toplo, nemojte ga koristiti za mikrotalasno kuhanje.
4. Ne prekoračujte vrijeme kuhanja od 1 minute.

Materijali koje možete koristiti u mikrotalasnoj pećnici

Posuđe	Napomene
Posuda za zapečenje	Slijedite upute proizvođača. Donja strana posude za zapečenje mora biti najmanje 3/16 inča (5 mm) iznad okretne ploče. Nepravilna upotreba može uzrokovati lom okretne ploče.
Posuđe za serviranje	Samo za upotrebu u mikrotalasnoj pećnici. Slijedite upute proizvođača. Ne koristite napukle ili okrhnute posude.
Staklene tegle	Uvijek uklonite poklopac. Koristite isključivo za zagrijavanje hrane dok ne postane mlaka. Većina staklenih tegli nije otporna na toplotu i može puknuti.
Stakleno posuđe	Koristite isključivo vatrostalno stakleno posuđe za pećnicu. Provjerite da nema metalnih ukrasa. Ne koristite napukle ili okrhnute posude.
Vrećice za pečenje u pećnici	Slijedite upute proizvođača. Ne zatvarajte metalnom vezicom. Napravite proreze kako bi para mogla izaći.
Papirni tanjiri i čaše	Koristite samo za kratkotrajno kuhanje ili zagrijavanje. Ne ostavljajte pećnicu bez nadzora tokom kuhanja.
Papirni ubrusi	Koristite za pokrivanje hrane prilikom podgrijavanja i upijanja masnoće. Koristite uz nadzor i samo za kratkotrajno kuhanje.
Papir za pečenje	Koristite kao poklopac za sprječavanje prskanja ili kao omotač za kuhanje na pari.
Plastika	Samo za upotrebu u mikrotalasnoj pećnici. Slijedite upute proizvođača. Mora biti označeno kao “Microwave Safe”. Neke plastične posude omekšaju kako se hrana unutra zagrijava. “Boiling bags” i čvrsto zatvorene plastične vrećice treba zarezati, probušiti ili otvoriti prema uputama na pakovanju.
Plastična folija	Samo za upotrebu u mikrotalasnoj pećnici. Koristite za pokrivanje hrane tokom kuhanja kako bi se zadržala vlaga. Ne dozvolite da plastična folija dodiruje hranu.
Termometri	Samo za upotrebu u mikrotalasnoj pećnici (termometri za meso i slatkiše).
Voštani papir	Koristite kao poklopac za sprječavanje prskanja i zadržavanje vlage.

Materijali koje možete koristiti u mikrotalasnoj pećnici

Posuđe	Napomene
Aluminijska posuda	Može izazvati varničenje. Premjestite hranu u posudu sigurnu za upotrebu u mikrotalasnoj pećnici.
Karton za hranu s metalnom drškom	Može izazvati varničenje. Premjestite hranu u posudu sigurnu za upotrebu u mikrotalasnoj pećnici.
Metalno posuđe ili posuđe s metalnim rubovima	Metal štiti hranu od mikrotalasne energije. Metalni rubovi mogu izazvati varničenje.
Metalne vezice	Može izazvati varničenje i dovesti do požara u pećnici.
Papirne vrećice	Može izazvati požar u pećnici.
Plastična pjena	Plastična pjena može se otopiti ili kontaminirati tečnost unutar posude kada je izložena visokoj temperaturi.
Drvo	Drvo će se isušiti prilikom upotrebe u mikrotalasnoj pećnici i može se rascjepiti ili popucati.

POSTAVLJANJE VAŠE MIKROTALASNE PEĆNICE

Nazivi dijelova pećnice i dodatne opreme

Izvadite pećnicu i sav materijal iz kartonske ambalaže i unutrašnjosti pećnice.
Vaša pećnica dolazi sa sljedećom dodatnom opremom:

Staklena tacna	1
Prstenasti sklop okretne ploče	1
Upute za upotrebu	1

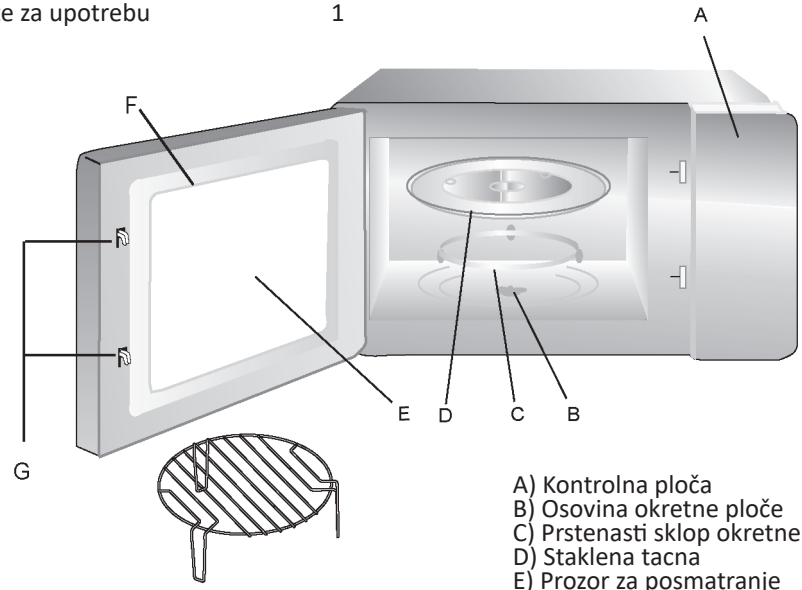

Rešetka za gril (ne može se koristiti u mikrotalasnoj funkciji i mora biti postavljena na staklenu tacnu)

A) Kontrolna ploča
B) Osovina okretne ploče
C) Prstenasti sklop okretne ploče
D) Staklena tacna
E) Prozor za posmatranje
F) Sklop vrata
G) Sigurnosni blokadni sistem

Ugradnja okretne ploče

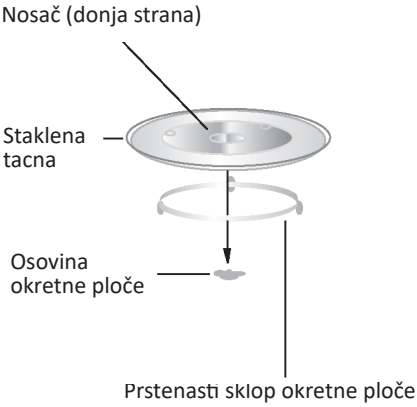

a. Nikada ne postavljajte staklenu tacnu naopako. Staklena tacna ne smije biti ograničena.
b. Tokom kuhanja uvijek se moraju koristiti i staklena tacna i prstenasti sklop okretne ploče.
c. Sva hrana i posude s hranom tokom kuhanja uvijek se postavljaju na staklenu tacnu.
d. Ako staklena tacna ili prstenasti sklop okretne ploče napuknu ili se slome, obratite se najbližem ovlaštenom servisnom centru.

INSTALACIJA I PRIKLJUČIVANJE

1. Ovaj uređaj je namijenjen isključivo za upotrebu u domaćinstvu.
2. Ova pećnica je namijenjena isključivo za ugradbenu upotrebu. Nije namijenjena za upotrebu na radnoj površini niti za upotrebu unutar ormarića.
3. Molimo pridržavajte se posebnih uputa za instalaciju.
4. Uređaj se može ugraditi u zidni ormarić širine 60 cm.
5. Uređaj je opremljen utikačem i smije se priključiti isključivo na pravilno instaliranu uzemljenu utičnicu.
6. Mrežni napon mora odgovarati naponu navedenom na nazivnoj pločici.
7. Utičnicu mora instalirati, a priključni kabl smije zamijeniti isključivo kvalifikovani električar. Ako nakon instalacije utikač više nije dostupan, na strani instalacije mora biti ugrađen višepolni prekidač za isključivanje sa razmakom kontakata od najmanje 3 mm.
8. Adapteri, višestruke utičnice i produžni kablovi ne smiju se koristiti. Preopterećenje može dovesti do rizika od požara.
9. Ne koristiti ispod radne površine i ne smije biti izloženo prolijevanju tečnosti iz posuda na površine ispod kojih je uređaj ugrađen.

Dostupna površina može biti vruća tokom rada

UPUTE ZA INSTALACIJU

Pažljivo pročitajte upute prije instalacije

Napomena
Električni priključak
Pećnica je opremljena utikačem i smije se priključiti isključivo na pravilno instaliranu uzemljenu utičnicu. Utičnicu smije instalirati, a priključni kabl zamijeniti samo kvalifikovani električar, u skladu s važećim propisima. Ukoliko utikač nakon ugradnje više nije dostupan, na instalacijskoj strani mora biti ugrađen višepolni prekidač za isključenje s razmakom kontakata od najmanje 3 mm.
Ugradbeni element ne smije imati zadnju stranicu iza uređaja.
Između zida i dna gornjeg elementa mora se ostaviti razmak. Tačna veličina razmaka navedena je na dijagramima.
Minimalna visina ugradnje: 85 cm.
Ne prekrivajte ventilacione otvore i usisne otvore.

Napomena:
Ne priklještite niti savijajte napojni kabl.

Vijak

Montažna ploča

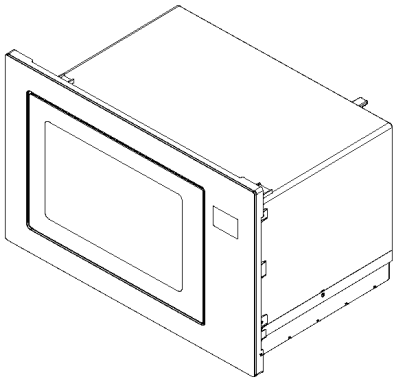

A. Ugradbeni namještaj

Dimenzije prikazane na crtežima izražene su u mm.

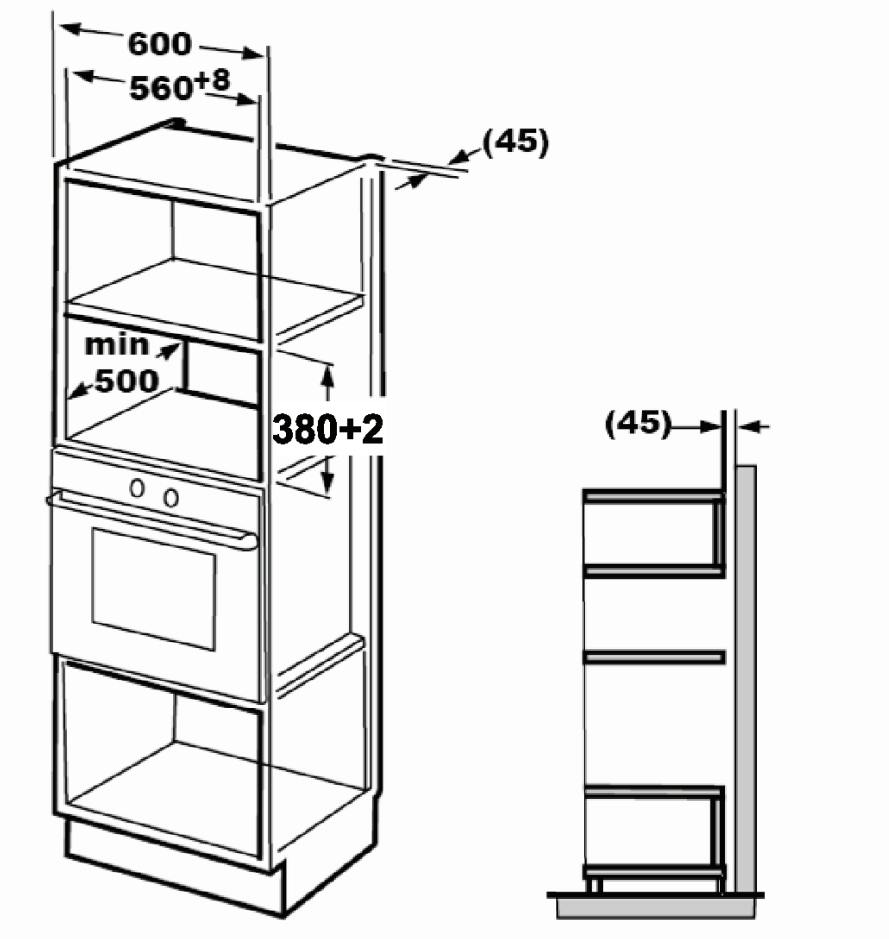

B. Priprema ormarića

1. Pročitajte upute na ŠABLONU DONJEG ORMARIĆA i postavite šablon na donju površinu ormarića.

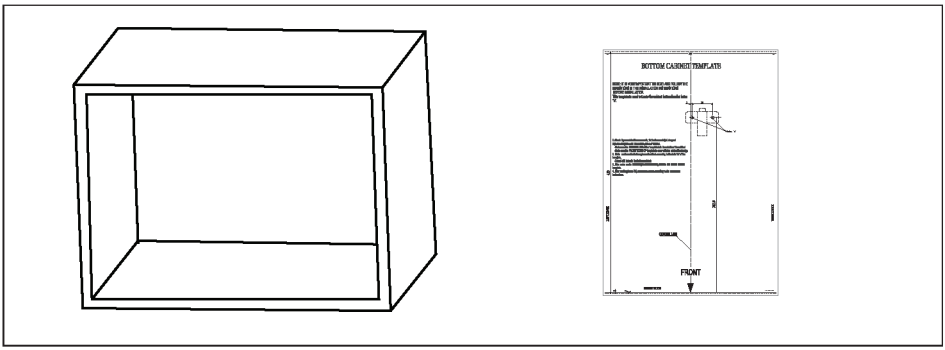

2. Napravite oznake na donjoj površini ormarića prema oznakama „a" na šablonu.

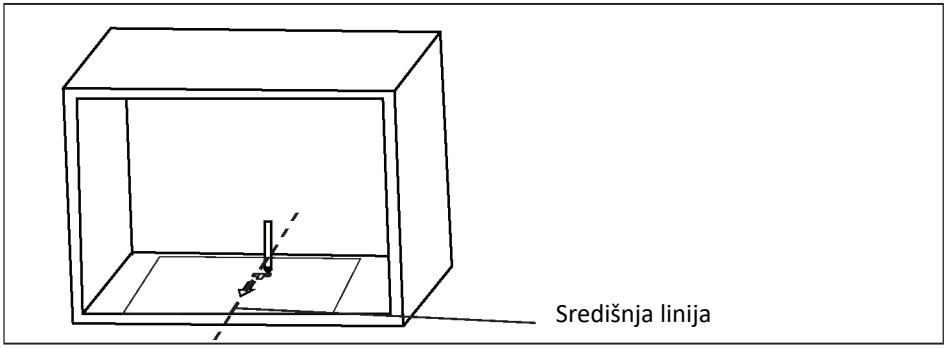

3. Uklonite šablon donjeg ormarića i pričvrstite montažnu ploču vijkom.

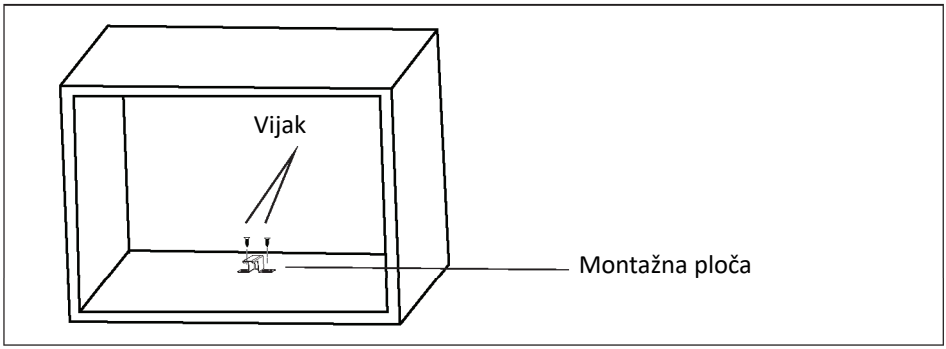

C. Ugradnja pećnice

4. Ugradite pećnicu u ormarić
- Provjerite da je zadnji dio pećnice učvršćen montažnom pločom.
- Ne priklještite niti savijajte napojni kabl.

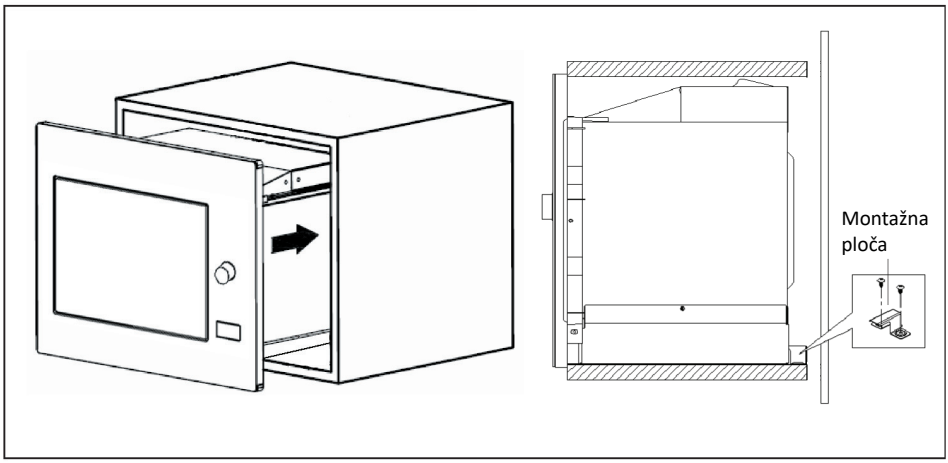

5. Otvorite vrata i pričvrstite pećnicu za ormarić vijkom B na instalacijskom otvoru. Zatim postavite plastični poklopac ukrasnog okvira na instalacijski otvor.

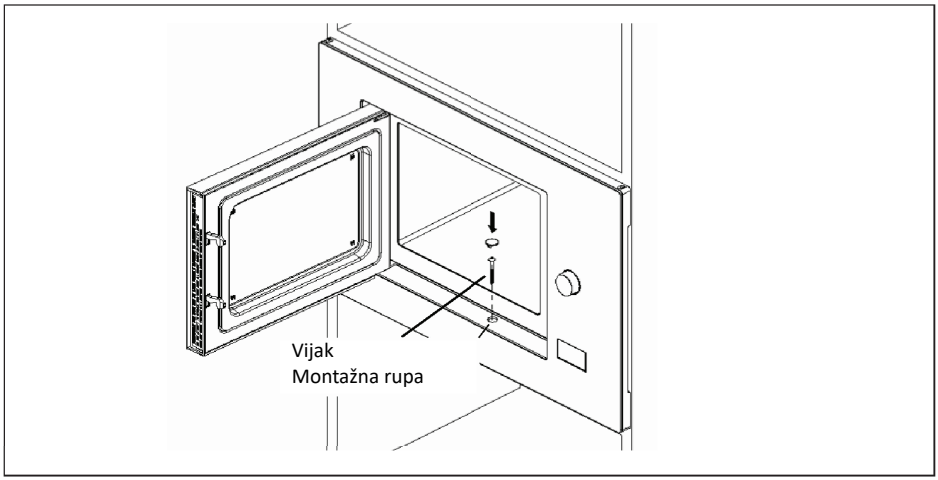

UPUTE ZA RUKOVANJE

1. Podešavanje sata
Kada se mikrotalasna pećnica priključi na električnu mrežu, na ekranu će se prikazati „0:00“, a zujalica će se oglasiti jednom.
1) Pritisnite „Clock/ Kitchen Timer“ dva puta kako biste odabrali funkciju sata. Brojevi za sate će početi treperiti.

2) Okrenite „ “ kako biste podesili sate. Uneseno vrijeme treba biti u rasponu od 0 do 23.

3) Pritisnite „Clock/ Kitchen Timer“. Brojevi za minute će početi treperiti.

4) Okrenite „ “ kako biste podesili minute. Uneseno vrijeme treba biti u rasponu od 0 do 59.

5) Pritisnite „Clock/ Kitchen Timer“ da završite podešavanje sata. „:“ će treperiti, a vrijeme će se prikazati.

Napomena:
1) Ako sat nije podešen, neće funkcionisati kada je uređaj uključen.
2) Tokom procesa podešavanja sata, ako pritisnete „Stop/Clear“, pećnica će se automatski vratiti na prethodno stanje.

2. Mikrotalasno kuhanje
Pritisnite „Microwave.“, na ekranu će se prikazati „P100“. Pritisnite „Microwave/Grill/Combi.“ više puta ili okrenite „ “ kako biste odabrali željenu snagu, a „P100“, „P80“ „P50“, „P30“, „P10“ će se prikazivati pri svakom dodatnom pritisku. Zatim pritisnite „Start/+30Sec./Confirm“ za potvrdu i okrenite „ “ kako biste podesili vrijeme kuhanja od 0:05 do 95:00. Ponovo pritisnite „Start/+30Sec./Confirm“ za početak kuhanja.
Primjer: Ako želite koristiti 80 % mikrotalasne snage za kuhanje u trajanju od 20 minuta, postupite na sljedeći način.

1) Pritisnite „Microwave“ jednom, a na ekranu će se prikazati „P100“.

2) Pritisnite „Microwave.“ još jednom ili okrenite „ “ kako biste odabrali 80 %mikrotalasne snage.

3) Pritisnite „Start/+30Sec./Confirm“ za potvrdu, a na ekranu će se prikazati „P80“.

4) Okrenite „ “ kako biste podesili vrijeme kuhanja dok pećnica ne prikaže „20:00“.

5) Pritisnite „Start/+30Sec./Confirm“ za početak kuhanja.

Napomena: koraci podešavanja vremena pomoću kodnog prekidača su sljedeći:

0---1 min : 5 sekundi
1---5 min : 10 sekundi
5---10 min : 30 sekundi
10---30 min : 1 minuta
30---95 min : 5 minuta

Taster „Microwave” – upute

Redoslijed	Prikaz	Snaga mikrotalasa
1	P100	100%
2	P80	80%
3	P50	50%
4	P30	30%
5	P10	10%

3. Gril ili kombinovano kuhanje
Pritisnite „Grill/Combi.“ – na ekranu će se prikazati „G“, a zatim ponovnim pritiskanjem dugmeta „Grill/Combi.“ ili
okretanjem dugmeta „ “ odaberite željenu snagu, pri čemu će se pri svakom dodatnom pritisku na ekranu prikazivati „G“, „C-1“ ili „C-2“. Zatim pritisnite „ Start/+30Sec./Confirm “ da potvrdite izbor i okretanjem dugmeta „ “
podesite vrijeme kuhanja u rasponu od 0:05 do 95:00. Ponovo pritisnite „ Start/+30Sec./ Confirm “ da započnete kuhanje.

Primjer: Ako želite koristiti 55 % mikrotalasne snage i 45 % snage grila (C-1) za kuhanje u trajanju od 10 minuta, postupite na sljedeći način.

1) Pritisnite „Grill/Combi.“ jednom, na ekranu će se prikazati „G“.

2) Pritisnite „Grill/Combi.“ više puta ili okrenite „ “ kako biste odabrali kombinovani režim 1.

3) Pritisnite „Start/+30Sec./Confirm“ za potvrdu, a na ekranu će se prikazati „C-1“.

4) Okrenite „ “ kako biste podesili vrijeme kuhanja dok pećnica ne prikaže „10:00“.

5) Pritisnite „Start/+30Sec./Confirm“ za početak kuhanja.

„Grill/Combi.” Uputstva za taster

Redoslijed	Prikaz	Snaga mikrotalasa	Gril Snaga
1	G	0%	100%
2	C-1	55%	45%
3	C-2	36%	64%

Napomena: Ako prođe polovina vremena grilovanja, pećnica će se oglasiti dva puta, što je normalno. Kako biste postigli bolji efekat grilovanja hrane, okrenite hranu, zatvorite vrata, a zatim pritisnite „Start/+30Sec./Confirm“ kako biste nastavili kuhanje. Ako se pećnica ne koristi, nastavit će s kuhanjem.

4. Brzi start
1) U stanju mirovanja pritisnite „Start/+30Sec./Confirm“ kako biste započeli kuhanje sa 100 % snage.
Svaki dodatni pritisak produžava vrijeme kuhanja za 30 sekundi, do maksimalno 95 minuta.

2) Tokom mikrotalasnog, gril, kombinovanog kuhanja ili odmrzavanja po vremenu, svaki pritisak na „Start/+30Sec./Confirm“ produžava vrijeme kuhanja za 30 sekundi.

3) U stanju mirovanja okrenite „ “ ulijevo kako biste podesili vrijeme kuhanja sa 100 % mikrotalasne snage, a zatim pritisnite „Start/+30Sec./Confirm“ za početak kuhanja.

5. Odmrzavanje prema težini
1) Pritisnite „Weight/Defrost“ jednom i pećnica će prikazati „dEF1“.

2) Okrenite „ “ kako biste odabrali težinu hrane od 100 do 2000 g.

3) Pritisnite „Start/+30Sec./Confirm“ za početak odmrzavanja.

6. Odmrzavanje prema vremenu
1) Pritisnite „Time/Defrost“ dva puta i pećnica će prikazati „dEF2“.

2) Okrenite „ “ kako biste odabrali vrijeme odmrzavanja. Maksimalno vrijeme je 95 minuta.

3) Pritisnite „Start/+30Sec./Confirm“ za početak odmrzavanja. Snaga odmrzavanja je P30 i ne može se mijenjati.

7. Kuhinjski tajmer

1) Pritisnite „Clock/ Kitchen Timer“ dva puta, na ekranu će se prikazati 00:00, a indikator sata će se upaliti
2) Okrenite „ “ kako biste unijeli željeno vrijeme tajmera.
(Maksimalno vrijeme je 95 minuta.)
3) Pritisnite „Start/+30Sec./Confirm“ za potvrdu podešavanja.
4) Kada istekne podešeno vrijeme, indikator tajmera će se ugasiti. Zujalica će se oglasiti 5 puta. Ako je sat podešen (24-satni sistem), na ekranu će se prikazati trenutno vrijeme.

Napomena: Kuhinjski tajmer se razlikuje od 24-satnog sistema. Kuhinjski tajmer je samo mjerač vremena.

8. Automatski meni

1) Okrenite „ “ udesno kako biste odabrali meni, a prikazivat će se „A-1“ do „A-10“.

2) Pritisnite „Start/+30Sec./Confirm“ za potvrdu.

3) Okrenite „ “ kako biste odabrali podrazumijevanu težinu prema tabeli menija.

4) Pritisnite „Start/+30Sec./Confirm“ za početak kuhanja.

Primjer: Ako želite koristiti „Auto Menu“ za pripremu ribe težine 350 g, postupite na sljedeći način.

1) Okrenite „ “ u smjeru kazaljke na satu dok se ne prikaže „A-4“.

2) Pritisnite „Start/+30Sec./Confirm“ za potvrdu.

3) Okrenite „ “ kako biste odabrali težinu ribe dok se ne prikaže „350“.

4) Pritisnite „Start/+30Sec./Confirm“ za početak kuhanja.

Izbornik	Težina	Prikaz
A-1 Pizza	200 g	200
	400 g	400
A-2 Krumpir	200 g	200
	400 g	400
	600 g	600
A-3 Meso	250 g	250
	350 g	350
	450 g	450
A-4 Riba	250 g	250
	350 g	350
	450 g	450
A-5 Povrće	200 g	200
	300 g	300
	400 g	400
A-6 Napitak	1 šalica (120 ml)	1
	2 šalice (240 ml)	2
	3 šalice (360 ml)	3
A-7 Tjestenina	50 g (s 450 g hladne vode)	50
	100 g (s 800 g hladne vode)	100
A-8 Kokice	50 g	50
	100 g	100
A-9 Piletina	400 g	400
	800 g	800
	1200 g	1200
A-10 Podgrijavanje	200 g	200
	400 g	400
	600 g	600

9. Višefazno kuhanje
Mogu se podesiti najviše 2 faze kuhanja. Kod višefaznog kuhanja, ako je jedna faza odmrzavanje, tada će se odmrzavanje automatski postaviti kao prva faza.

Primjer: Ako želite odmrzavati hranu 5 minuta, a zatim kuhati sa 80 % mikrotalasne snage u trajanju od 7 minuta, postupite na sljedeći način:

1) Pritisnite „Time Defrost“ dva puta i pećnica će prikazati „dEF2“.

2) Okrenite „ “ kako biste odabrali vrijeme odmrzavanja dok se ne prikaže „5:00“.

3) Pritisnite „Microwave“ jednom, a na ekranu će se prikazati „P100“.

4) Pritisnite „Microwave“ još jednom ili okrenite „ “ kako biste odabrali 80 % mikrotalasne snage.

5) Pritisnite „Start/+30Sec./Confirm“ za potvrdu, a na ekranu će se prikazati „P80“.

7) Pritisnite „Start/+30Sec./Confirm“ za početak kuhanja. Zujalica će se oglasiti jednom za prvu fazu, a zatim će započeti odbrojavanje vremena odmrzavanja. Zujalica će se ponovo oglasiti jednom za drugu fazu kuhanja. Kada se kuhanje završi, zujalica će se oglasiti pet puta.

10. Funkcija provjere
1) Tokom mikrotalasnog, gril ili kombinovanog kuhanja, pritisnite „Microwave“, trenutna snaga će se prikazati tokom 3 sekunde. Nakon 3 sekunde, pećnica će se vratiti u prethodno stanje;
2) Tokom kuhanja pritisnite „Clock/ Kitchen Time“ kako biste provjerili vrijeme, a vrijeme će se prikazati tokom 3 sekunde.

11. Funkcija zaključavanja za djecu
Zaključavanje: U stanju mirovanja pritisnite „Stop/Clear“ na 3 sekunde. Čut će se dugi zvučni signal koji označava aktiviranje dječijeg zaključavanja, a ako je sat podešen, prikazat će se trenutno vrijeme, u suprotnom će se na ekranu prikazati „ **LOCK** “. Također će se upaliti indikator zaključavanja.
Otključavanje: U zaključanom stanju pritisnite „Stop/Clear“ na 3 sekunde. Čut će se dugi zvučni signal koji označava da je zaključavanje isključeno.

OTKLANJANJE PROBLEMA

Normalno	
Mikrotalasna pećnica ometa prijem televizijskog signala	Tokom rada mikrotalasne pećnice može doći do smetnji u prijemu radija i televizije. To je slično smetnjama koje izazivaju mali električni uređaji, poput miksera, usisivača i električnog ventilatora. To je normalno.
Slabo svjetlo u pećnici	Tokom mikrotalasnog kuhanja pri niskoj snazi, svjetlo u pećnici može postati slabije. To je normalno.
Nakupljanje pare na vratima, izlazak vrućeg zraka kroz ventilacione otvore	Tokom kuhanja, para može izlaziti iz hrane. Većina će izaći kroz ventilacione otvore, ali se dio može zadržati na hladnijim mjestima, poput vrata pećnice. To je normalno.
Pećnica je slučajno pokrenuta bez hrane unutra.	Zabranjeno je pokretati uređaj bez hrane unutra. To je veoma opasno.

Problem	Mogući uzrok	Rješenje
Pećnica se ne može pokrenuti.	(1) Napojni kabl nije čvrsto uključen u utičnicu.	Isključite utikač iz utičnice. Zatim ga ponovo uključite nakon 10 sekundi.
	(2) Osigurač je pregorio ili je aktiviran prekidač strujnog kola.	Zamijenite osigurač ili resetujte prekidač strujnog kola (popravku treba izvršiti stručno osoblje naše kompanije).
	(3) Problem s utičnicom.	Provjerite utičnicu pomoću drugih električnih uređaja.
Pećnica ne zagrijava.	(4) Vrata nisu pravilno zatvorena.	Dobro zatvorite vrata.

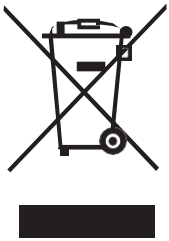

U skladu s Direktivom o otpadu od električne i elektronske opreme (WEEE), takav otpad mora se odvojeno prikupljati i obrađivati. Ako u budućnosti budete trebali zbrinuti ovaj proizvod, molimo vas da ga NE odlažete zajedno s kućnim otpadom. Molimo vas da ovaj proizvod predate na za to predviđena WEEE mjesta za prikupljanje, gdje su dostupna.

MNE

MIKROTALASNA RERNA / UPUTSTVO ZA UPOTREBU

GD-25B

Pažljivo pročitajte ova uputstva prije upotrebe vaše mikrotalasne rerne, i sačuvajte ih. Ako budete slijedili ova uputstva, vaša rerna će vam pružiti mnogo godina dobrog rada.

MJERE OPREZA ZA IZBJEGAVANJE MOGUĆEG IZLAGANJA PREKOMJERNOJ MIKROTALASNOJ ENERGIJI

(a) Ne pokušavajte da koristite ovu rernu sa otvorenim vratima, jer to može dovesti do štetnog izlaganja mikrotalasnoj energiji. Važno je da se ne oštećuju niti mijenjaju sigurnosni mehanizmi.
(b) Ne stavljajte nikakve predmete između prednje strane rerne i vrata, niti dozvolite da se prljavština ili ostaci sredstva za čišćenje zadržavaju na zaptivnim površinama.
(c) UPOZORENJE: Ako su vrata ili zaptivke vrata oštećeni, rerna se ne smije koristiti dok je ne popravi stručno lice.

DODATAK

Ako se uređaj ne održava u dobrom stanju čistoće, njegova površina može biti oštećena, što može uticati na vijek trajanja uređaja i dovesti do opasne situacije.

Tehničke specifikacije

Model:	GD-25B
Nazivni napon/frekvencija:	230 V~ 50 Hz
Nazivna ulazna snaga (mikrotalasi):	1450 W
Nazivna izlazna snaga (mikrotalasi):	900 W
Nazivna ulazna snaga (gril):	1000 W

POTROŠNJA ENERGIJE

Informacije o potrošnji energije proizvoda i maksimalnom vremenu potrebnom za dostizanje primjenjivog režima niske potrošnje energije.

Režim pripravnosti	0,8 W
Maksimalno vrijeme potrebno da mikrotalasna rerna automatski pređe u primjenjivi režim niske potrošnje energije ili stanje.	20 minuta

VAŽNA BEZBJEDNOSNA UPUTSTVA

UPOZORENJE

Da biste smanjili rizik od požara, električnog udara, povreda lica ili izlaganja prekomjernoj energiji mikrotalasne rerne prilikom korišćenja uređaja, pridržavajte se osnovnih mjera opreza, uključujući sljedeće:

1. Pročitajte i slijedite posebno:"MJERE OPREZA ZA IZBJEGAVANJE MOGUĆEG IZLAGANJA PREKOMJERNOJ MIKROTALASNOJ ENERGIJI".
2. Ovaj uređaj mogu koristiti djeca uzrasta od 8 godina i starija, kao i lica sa smanjenim fizičkim, senzornim ili mentalnim sposobnostima ili sa nedostatkom iskustva i znanja, ukoliko su pod nadzorom ili su dobila uputstva za bezbjednu upotrebu uređaja i razumiju moguće opasnosti. Djeca se ne smiju igrati sa uređajem. Čišćenje i korisničko održavanje ne smiju obavljati djeca, osim ako nijesu starija od 8 godina i pod nadzorom. Djeca mlađa od 8 godina moraju se držati podalje od uređaja, osim ako su stalno pod nadzorom.
3. Držite uređaj i njegov kabl van domašaja djece mlađe od 8 godina.
4. Ako je napojni kabl oštećen, mora ga zamijeniti proizvođač, njegov ovlašćeni servis ili slično kvalifikovano lice, kako bi se izbjegla opasnost. (Za uređaje sa priključkom tipa Y)
5. UPOZORENJE: Prije zamjene sijalice uvjerite se da je uređaj isključen, kako biste izbjegli mogućnost električnog udara.
6. UPOZORENJE: Opasno je da bilo koje lice koje nije stručno izvodi bilo kakvu servisnu ili popravnu radnju koja podrazumijeva uklanjanje poklopca koji pruža zaštitu od izlaganja mikrotalasnoj energiji.
7. UPOZORENJE: Tečnosti i druga hrana ne smiju se zagrijavati u zatvorenim posudama, jer mogu eksplodirati.

8. Prilikom zagrijavanja hrane u plastičnim ili papirnim posudama, držite rernu pod nadzorom zbog mogućnosti zapaljenja.
9. Koristite isključivo posuđe koje je namijenjeno za upotrebu u mikrotalasnim rernama.
10. Ako se pojavi dim, isključite uređaj ili ga iskopčajte iz napajanja i držite vrata zatvorena kako biste ugušili eventualni plamen.
11. Mikrotalasno zagrijavanje napitaka može dovesti do odloženog eruptivnog ključanja, stoga je potreban poseban oprez prilikom rukovanja posudom.
12. Sadržaj flašica za hranjenje i teglica sa dječjom hranom mora se promiješati ili protresti, a temperatura provjeriti prije konzumiranja, kako bi se izbjegle opekotine.
13. Jaja u ljusci i cijela tvrdo kuvana jaja ne smiju se zagrijavati u mikrotalasnoj rerni, jer mogu eksplodirati, čak i nakon završetka mikrotalasnog zagrijavanja.
14. Rernu treba redovno čistiti i uklanjati sve ostatke hrane.
15. Neodržavanje rerne u čistom stanju može dovesti do oštećenja površina, što može negativno uticati na vijek trajanja uređaja i potencijalno dovesti do opasne situacije.
16. Koristite isključivo temperaturnu sondu preporučenu za ovu rernu. (Za rerne opremljene mogućnošću korišćenja temperaturne sonde.)
17. Mikrotalasna rerna mora se koristiti sa otvorenim
dekorativnim vratima. (Za rerne sa dekorativnim vratima.)
18. Ovaj uređaj je namijenjen za upotrebu u domaćinstvima i sličnim okruženjima kao što su:
-kuhinje za osoblje u prodavnicama, kancelarijama i drugim radnim okruženjima;
-za upotrebu od strane gostiju u hotelima, motelima i drugim stambenim objektima;
-seoska domaćinstva;
-objekti tipa „noćenje sa doručkom“.
19. Mikrotalasna rerna je namijenjena za zagrijavanje hrane i napitaka. Sušenje hrane ili odjeće i zagrijavanje grijaćih jastučića, papuča, sunđera, vlažnih krpa i sličnih predmeta može dovesti do rizika od povreda, zapaljenja ili požara.
20. Metalne posude za hranu i napitke nijesu dozvoljene tokom mikrotalasnog kuvanja.
21. Uređaj se ne smije čistiti parnim čistačem.
22. Uređaj se ne smije ugraditi iza dekorativnih vrata kako bi se izbjeglo
pregrijavanje. (Ovo se ne odnosi na uređaje sa dekorativnim vratima.)
23. Mikrotalasna rerna je namijenjena za ugradnu upotrebu.
24. Potrebno je obratiti pažnju da se ne pomjeri okretna ploča prilikom vađenja posuda iz uređaja. (Za fiksne i ugradne uređaje postavljene na visini jednakoj ili većoj od 900 mm iznad poda i koji imaju uklonjive okretne ploče. Ovo se ne odnosi na uređaje sa horizontalnim vratima sa donjom šarkom.)
25. Parni čistač se ne smije koristiti.
26. Površina fioke za odlaganje može postati vruća.
27. Ne koristite gruba abrazivna sredstva za čišćenje niti oštre metalne strugače za čišćenje stakla na vratima rerne, jer mogu izgrebati površinu, što može dovesti do pucanja stakla.

28. UPOZORENJE: Uređaj i njegovi dostupni djelovi postaju vrući tokom upotrebe. Potrebno je obratiti pažnju da se izbjegne dodirivanje grijaćih elemenata. Djeca mlađa od 8 godina moraju se držati podalje, osim ako su stalno pod nadzorom.
29. Tokom upotrebe uređaj se zagrijava. Potrebno je obratiti pažnju da se izbjegne dodirivanje grijaćih elemenata unutar rerne.
30. UPOZORENJE: Dostupni djelovi mogu postati vrući tokom upotrebe. Malu djecu treba držati podalje.
31. UPOZORENJE: Kada se uređaj koristi u kombinovanom režimu, djeca smiju koristiti rernu isključivo pod nadzorom odraslih, zbog visokih temperatura koje se pri tom stvaraju.
32. UPOZORENJE: Prije nego što uključite uređaj, provjerite da unutrašnjost ne sadrži predmete ili pribor koji nijesu prikladni za upotrebu u mikrotalasnoj pećnici.
33. UPOZORENJE: Kada mikrotalasna pećnica nije u upotrebi, nemojte koristiti unutrašnjost za odlaganje zapaljivih proizvoda, kuhinjskog pribora,
ili hrane i sličnih predmeta

PAŽLJIVO PROČITAJTE I SAČUVAJTE ZA BUDUĆU UPOTREBU
SAMO ZA UPOTREBU U DOMAĆINSTVU
(NIJE ZA KOMERCIJALNU UPOTREBU)

Radi smanjenja rizika od povreda lica – ugradnja uzemljenja

OPASNOST
Opasnost od električnog udara Dodirivanje pojedinih unutrašnjih komponenti može izazvati teške tjelesne povrede ili smrt. Ne rastavljajte ovaj uređaj.

UPOZORENJE
Opasnost od električnog udara
Nepravilna upotreba uzemljenja može dovesti do električnog udara.
Ne priključujte uređaj u utičnicu dok nije pravilno instaliran i uzemljen.

Ovaj uređaj mora biti uzemljen. U slučaju kratkog spoja, uzemljenje smanjuje rizik od električnog udara obezbjeđivanjem provodnika za odvođenje električne struje. Ovaj uređaj je opremljen kablom koji ima provodnik za uzemljenje i utikač sa uzemljenjem. Utikač mora biti priključen u utičnicu koja je pravilno instalirana i uzemljena.

Obratite se kvalifikovanom električaru ili serviseru ukoliko uputstva za uzemljenje nijesu u potpunosti jasna ili ako postoji sumnja da li je uređaj pravilno uzemljen.
Ako je neophodno koristiti produžni kabl, koristite isključivo produžni kabl sa
3 provodnika.

1. Kratak napojni kabl je obezbijeđen radi smanjenja rizika od zaplitanja ili spoticanja o duži kabl.
2. Ako se koristi dugačak kabl ili produžni kabl:
1) Naznačena električna snaga kabla ili produžnog kabla mora biti najmanje jednaka električnoj snazi uređaja.
2) Produžni kabl mora biti uzemljenog tipa sa 3 provodnika.
3) Dugačak kabl treba postaviti tako da ne visi preko radne ploče ili stola, gdje ga djeca mogu povući ili se o njega nenamjerno spotaknuti.

ČIŠĆENJE

Obavezno isključite uređaj iz električnog napajanja.

1. Unutrašnjost rerne očistite nakon upotrebe blago vlažnom krpom.
2. Pribor čistite na uobičajen način u toploj vodi sa deterdžentom.
3. Okvir vrata i zaptivku, kao i susjedne djelove, potrebno je pažljivo očistiti vlažnom krpom kada su zaprljani.
4. Ne koristite gruba abrazivna sredstva za čišćenje niti oštre metalne strugače za čišćenje stakla na vratima rerne, jer mogu izgrebati površinu, što može dovesti do pucanja stakla.
5. Savjet za čišćenje --- Radi lakšeg čišćenja zidova unutrašnjosti koje može dodirnuti hrana tokom kuvanja: Stavite polovinu limuna u posudu, dodajte 300 ml (1/2 pinte) vode i zagrijavajte na 100% mikrotalasne snage tokom 10 minuta. Nakon toga obrišite rernu mekanom, suvom krpom.

UPOZORENJE U VEZI SA POSUĐEM

Opasnost od tjelesnih povreda

Opasno je da bilo koje lice koje nije stručno obavlja bilo kakvu servisnu ili popravnu radnju koja podrazumijeva uklanjanje poklopca koji pruža zaštitu od izlaganja mikrotalasnoj energiji.

Pogledajte uputstva u dijelu „Materijali koje možete koristiti u mikrotalasnoj rerni ili koje treba izbjegavati u mikrotalasnoj rerni“. Mogu postojati određene nemetalične posude koje nijesu bezbjedne za upotrebu u mikrotalasnoj rerni. Ako nijeste sigurni, možete testirati posudu slijedeći dolje navedenu proceduru.

Test posuđa:

1. Napunite posudu pogodnu za mikrotalasnu rernu sa 1 šoljom hladne vode (250 ml) i stavite je zajedno sa posudom koju testirate.
2. Kuvajte na maksimalnoj snazi tokom 1 minuta.
3. Pažljivo dodirnite posudu. Ako je prazna posuda topla, nemojte je koristiti za mikrotalasno kuvanje.
4. Ne prekoračujte vrijeme kuvanja od 1 minuta.

Materijali koje možete koristiti u mikrotalasnoj rerni

Posuđe	Napomene
Posuda za zapečenje	Pridržavajte se uputstava proizvođača. Donja strana posude za zapečenje mora biti najmanje 3/16 inča (5 mm) iznad okretne ploče. Nepravilna upotreba može dovesti do pucanja okretne ploče.
Stono posuđe	Isključivo pogodno za mikrotalasnu rernu. Pridržavajte se uputstava proizvođača. Ne koristite napukle ili okrnjene posude.
Staklene tegle	Uvijek uklonite poklopac. Koristite samo za zagrijavanje hrane do mlake temperature. Većina staklenih tegli nije otporna na toplotu i može pući.
Stakleno posuđe	Koristite isključivo stakleno posuđe otporno na toplotu namijenjeno za rerne. Provjerite da nema metalnih ukrasa. Ne koristite napukle ili okrnjene posude.
Kese za kuvanje u rerni	Pridržavajte se uputstava proizvođača. Ne zatvarajte metalnim vezicama. Napravite proreze kako bi para mogla izlaziti.
Papirni tanjiri i čaše	Koristite isključivo za kratkotrajno kuvanje ili podgrijavanje. Ne ostavljajte rernu bez nadzora tokom kuvanja.
Papirni ubrusi	Koristi se za prekrivanje hrane prilikom podgrijavanja i upijanje masnoće. Koristiti uz nadzor i samo za kratkotrajno kuvanje.
Papir za pečenje	Koristi se kao poklopac za sprečavanje prskanja ili kao omotač za kuvanje na pari.
Plastika	Isključivo pogodno za mikrotalasnu rernu. Pridržavajte se uputstava proizvođača. Mora biti označeno kao „Microwave Safe“. Neke plastične posude omekšaju kada se hrana u njima zagrijava. „Vrećice za kuvanje“ i čvrsto zatvorene plastične kese moraju se zarezati, probušiti ili provjetriti u skladu sa uputstvima na pakovanju.
Plastična folija	Isključivo pogodno za mikrotalasnu rernu. Koristi se za prekrivanje hrane tokom kuvanja radi zadržavanja vlage. Ne dozvolite da plastična folija dodiruje hranu.
Termometri	Isključivo pogodno za mikrotalasnu rernu (termometri za meso i slatkiše).
Voštani papir	Koristi se kao poklopac radi sprečavanja prskanja i zadržavanja vlage.

Materijali koje možete koristiti u mikrotalasnoj rerni

Posuđe	Napomene
Aluminijumska tacna	Može izazvati varničenje. Premjestite hranu u posudu pogodnu za mikrotalasnu rernu.
Karton za hranu sa metalnom drškom	Može izazvati varničenje. Premjestite hranu u posudu pogodnu za mikrotalasnu rernu.
Metalno posuđe ili posuđe sa metalnim detaljima	Metal štiti hranu od mikrotalasne energije. Metalni detalji mogu izazvati varničenje.
Metalne vezice	Može izazvati varničenje i dovesti do požara u rerni.
Papirne kese	Može izazvati požar u rerni.
Plastična pjena	Plastična pjena može se istopiti ili kontaminirati tečnost unutar posude kada je izložena visokoj temperaturi.
Drvo	Drvo će se isušiti prilikom upotrebe u mikrotalasnoj rerni i može pucati ili se rascijepiti.

POSTAVLJANJE VAŠE MIKROTALASNE RERNE

Nazivi djelova rerne i dodatne opreme

Izvadite rernu i sav prateći materijal iz kartonske ambalaže i unutrašnjosti rerne.
Vaša rerna dolazi sa sljedećom dodatnom opremom:

Staklena tacna	1
Prstenasta osovina okretne ploče	1
Uputstvo za upotrebu	1

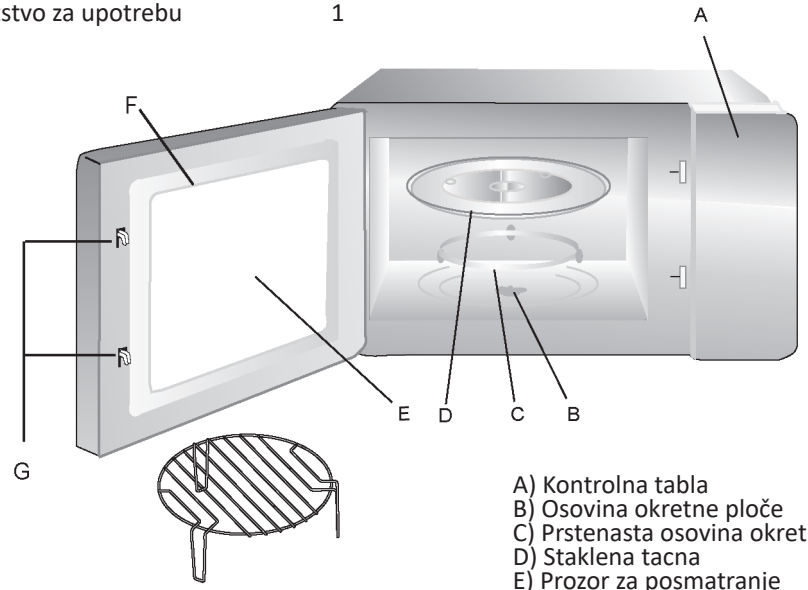

Rešetka za gril (Ne može se koristiti u mikrotalasnoj funkciji i mora biti postavljena na staklenu tacnu)

A) Kontrolna tabla
B) Osovina okretne ploče
C) Prstenasta osovina okretne ploče
D) Staklena tacna
E) Prozor za posmatranje
F) Sklop vrata
G) Sigurnosni blokadni sistem

Ugradnja okretne ploče

a. Nikada ne postavljajte staklenu tacnu naopako. Kretanje staklene tacne ne smije biti ograničeno.
b. Tokom kuvanja uvijek se moraju koristiti i staklena tacna i prstenasta osovina okretne ploče.
c. Sva hrana i posude sa hranom moraju se uvijek postavljati na staklenu tacnu tokom kuvanja.
d. Ako staklena tacna ili prstenasta osovina okretne ploče napukne ili se polomi, obratite se najbližem ovlašćenom servisnom centru.

UGRADNJA I PRIKLJUČENJE

1. Ovaj uređaj je namijenjen isključivo za upotrebu u domaćinstvu.
2. Ova rerna je namijenjena isključivo za ugradnu upotrebu. Nije namijenjena za postavljanje na radnu površinu niti za upotrebu unutar ormarića.
3. Molimo vas da se pridržavate posebnih uputstava za ugradnju.
4. Uređaj se može ugraditi u zidni ormarić širine 60 cm.
5. Uređaj je opremljen utikačem i smije se priključiti isključivo na pravilno instaliranu uzemljenu utičnicu.
6. Mrežni napon mora odgovarati naponu navedenom na tipskoj pločici.
7. Utičnicu mora instalirati, a priključni kabl smije zamijeniti isključivo kvalifikovani električar. Ukoliko nakon ugradnje utikač više nije pristupačan, na instalacionoj strani mora postojati višepolni uređaj za isključivanje sa razmakom kontakata od najmanje 3 mm.
8. Adapteri, razvodne letve i produžni kablovi ne smiju se koristiti. Preopterećenje može dovesti do rizika od požara.
9. Ne koristite uređaj ispod radne površine i ne izlažite ga prosipanju tečnosti iz posuda na površine ispod kojih je uređaj ugrađen.

Dostupna površina može biti vruća tokom rada

UPUTSTVA ZA UGRADNJU

Molimo pažljivo pročitajte uputstvo prije ugradnje

Molimo obratite pažnju
Električno priključenje
Rerna je opremljena utikačem i smije se priključiti isključivo na pravilno instaliranu uzemljenu utičnicu. Utičnicu smije instalirati, a priključni kabl zamijeniti samo kvalifikovani električar, u skladu sa važećim propisima. Ukoliko utikač nakon ugradnje više nije dostupan, na instalacionoj strani mora biti ugrađen višepolni prekidač za isključenje sa razmakom kontakata od najmanje 3 mm.
Ugradni element ne smije imati zadnju stranicu iza uređaja.
Između zida i dna gornjeg elementa mora se ostaviti razmak. Tačna veličina razmaka može se provjeriti na dijagramima.
Minimalna visina ugradnje: 85 cm.
Ne prekrivajte ventilacione otvore i usisne otvore.

Napomena:
Ne priklještite niti savijajte napojni kabl.

Vijak

Montažna ploča

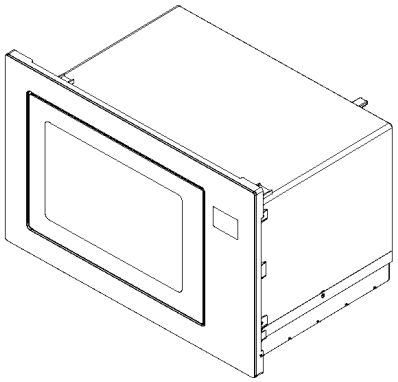

A. Ugradni namještaj

Dimenzije prikazane na crtežima izražene su u mm.

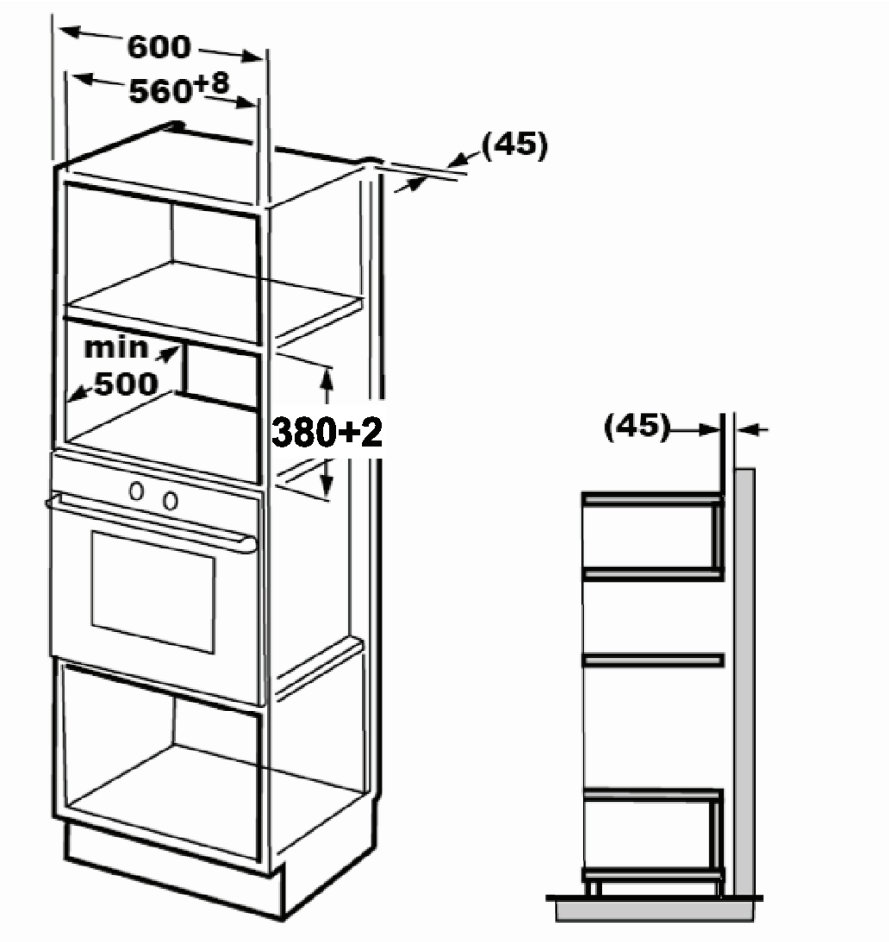

B. Priprema ormarića

1. Pročitajte uputstvo na ŠABLONU ZA DONJI ORMARIĆ, postavite šablon na donju površinu ormarića.

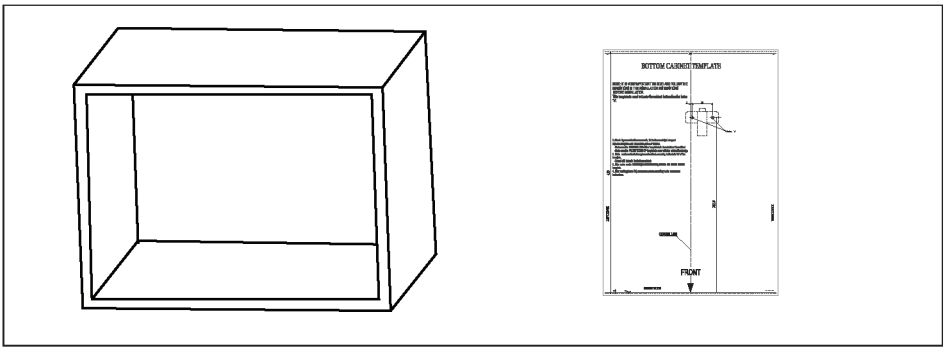

2. Napravite oznake na donjoj površini ormarića prema oznakama „a“ sa šablona.

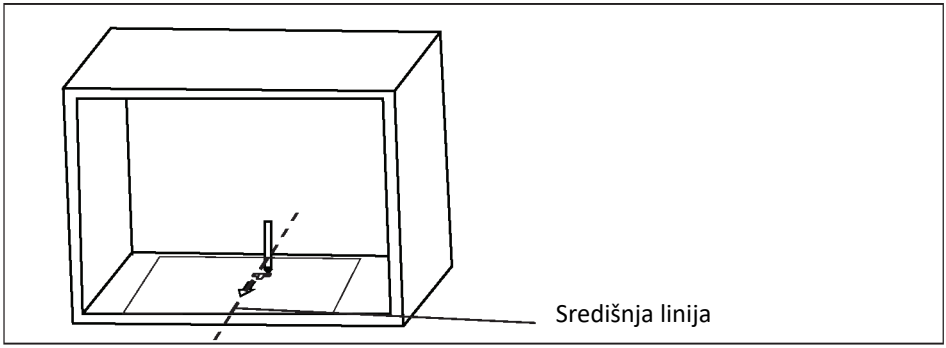

3. Uklonite šablon donjeg ormarića i pričvrstite montažnu ploču vijkom.

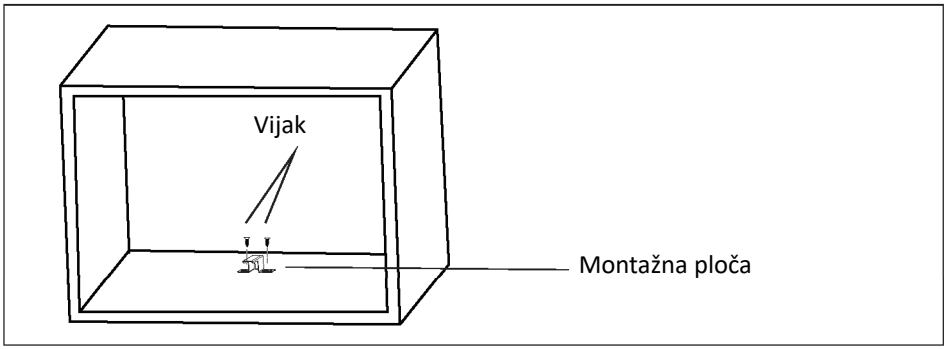

C. Ugradnja rerne

4. Ugradite rernu u ormarić
-Provjerite da je zadnji dio rerne učvršćen montažnom pločom.
-Ne priklještite niti savijajte napojni kabl.

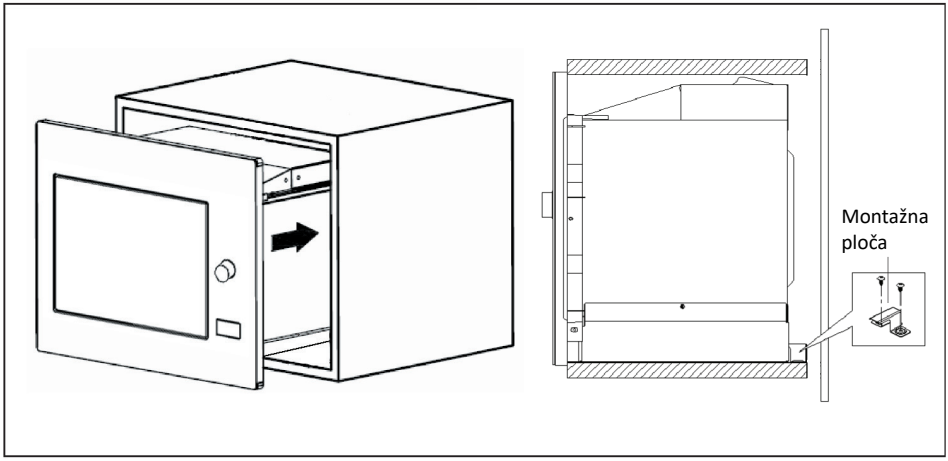

5. Otvorite vrata, pričvrstite rernu za ormarić pomoću vijka B, kroz montažnu rupu.
Zatim postavite plastični poklopac dekorativnog okvira na montažnu rupu.

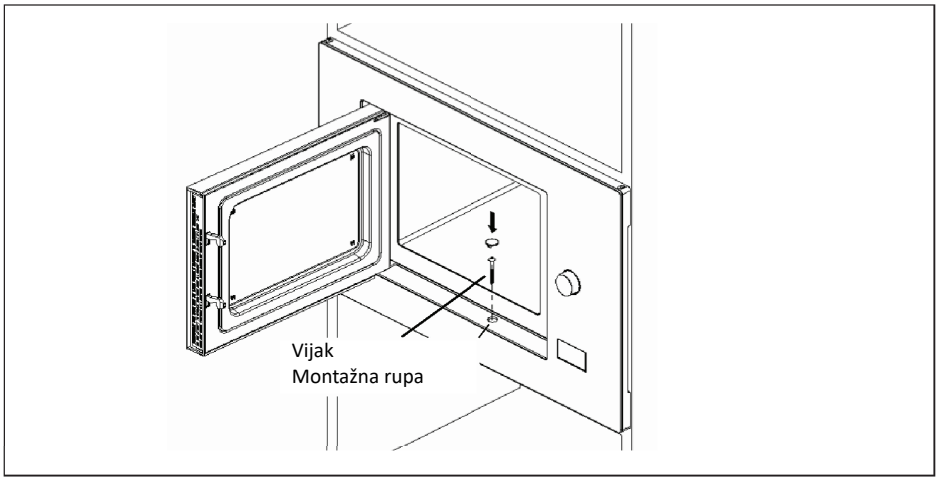

UPUTSTVA ZA UPOTREBU

1. Podešavanje sata
Kada se mikrotalasna rerna priključi na električno napajanje, na ekranu će se prikazati „0:00“, a zvučni signal će se oglasiti jednom.
1) Pritisnite „Clock/ Kitchen Timer“ dva puta da biste izabrali funkciju sata. Brojevi za sate će početi da trepere.

2) Okrenite „ “ da biste podesili sate. Uneseno vrijeme mora biti u rasponu od 0--23.

3) Pritisnite „Clock/ Kitchen Timer“. Brojevi za minute će početi da trepere.

4) Okrenite „ “ da biste podesili minute. Uneseno vrijeme mora biti u rasponu od 0--59.

5) Pritisnite „Clock/ Kitchen Timer“ da biste završili podešavanje sata. Znak „:“ će treperiti, a vrijeme će biti prikazano.

Napomena:
1) Ako sat nije podešen, neće funkcionisati kada je uređaj pod naponom.
2) Tokom procesa podešavanja sata, ako pritisnete „Stop/Clear“, rerna će se automatski vratiti na prethodno stanje.

2. Mikrotalasno kuvanje
Pritisnite „Microwave“, na ekranu će se prikazati „P100“. Pritiskajte „Microwave“ više puta ili okrenite „ “ da biste izabrali željenu snagu, pri čemu će se pri svakom pritisku prikazivati „P100“, „P80“, „P50“, „P30“, „P10“ . Zatim pritisnite „Start/+30Sec./Confirm“ da potvrdite, i okrenite „ “ da biste podesili vrijeme kuvanja od 0:05 do 95:00. Ponovo pritisnite „Start/+30Sec./Confirm“ da biste započeli kuvanje.
Primjer: Ako želite da koristite 80% mikrotalasne snage za kuvanje u trajanju od 20 minuta, postupite na sljedeći način.

1) Pritisnite „Microwave“ jednom, a na ekranu će se prikazati „P100“.

2) Pritisnite „Microwave“ još jednom ili okrenite „ “ da biste izabrali 80% mikrotalasne snage.

3) Pritisnite „Start/+30Sec./Confirm“ da potvrdite, a na ekranu će se prikazati „P80“.

4) Okrenite „ “ da biste podesili vrijeme kuvanja dok rerna ne prikaže „20:00“.

5) Pritisnite „Start/+30Sec./Confirm“ da biste započeli kuvanje.

Napomena: koraci za podešavanje vremena pomoću upravljačkog prekidača su sljedeći:

0---1 min : 5 sekundi
1---5 min : 10 sekundi
5---10 min : 30 sekundi
10---30 min : 1 minut
30---95 min : 5 minuta

„Microwave“ taster – uputstva

Redoslijed	Ekran	Mikrotalasna snaga
1	P100	100%
2	P80	80%
3	P50	50%
4	P30	30%
5	P10	10%

3. Gril ili kombinovano kuvanje
Pritisnite „Grill/Combi.“ – na ekranu će se prikazati „G“, a zatim ponovnim pritiskanjem dugmeta „Grill/Combi.“ ili okretanjem dugmeta „ “ odaberite željenu snagu; pri svakom dodatnom pritisku na ekranu će se prikazivati „G“, „C-1“ ili „C-2“. Zatim pritisnite „Start/+30Sec./Confirm“ da potvrdite izbor i okretanjem dugmeta „ “ podesite vrijeme kuvanja u rasponu od 0:05 do 95:00. Ponovo pritisnite „Start/+30Sec./Confirm“ da započnete kuvanje.

Primjer: Ako želite da koristite 55% mikrotalasne snage i 45% gril snage (C-1) za kuvanje u trajanju od 10 minuta, postupite na sljedeći način.

1) Pritisnite „Grill/Combi.“ jednom, na ekranu će se prikazati „G“.

2) Pritiskajte „Grill/Combi.“ više puta ili okrenite „ “ da biste izabrali kombinovani režim 1.

3) Pritisnite „Start/+30Sec./Confirm“ da potvrdite, a na ekranu će se prikazati „C-1“.

4) Okrenite „ “ da biste podesili vrijeme kuvanja dok rerna ne prikaže „10:00“.

5) Pritisnite „Start/+30Sec./Confirm“ da započnete kuvanje.

“Grill/Combi.” Pad instructions

Redoslijed	Ekran	Mikrotalasna snaga	Gril snaga
1	G	0%	100%
2	C-1	55%	45%
3	C-2	36%	64%

Napomena: Ako protekne polovina vremena grilovanja, rerna će se oglasiti dva puta, što je normalno. Radi postizanja boljeg efekta grilovanja hrane, preporučuje se da okrenete hranu, zatvorite vrata, a zatim pritisnete „Start/+30Sec./Confirm“ da nastavite kuvanje. Ako se rerna ne koristi, ona će nastaviti sa kuvanjem.

4. Brzi start

1) U stanju mirovanja, pritisnite „Start/+30Sec./Confirm“ da započnete kuvanje sa 100% snage. Svaki dodatni pritisak produžava vrijeme kuvanja za 30 sekundi, do maksimalno 95 minuta.

2) Tokom mikrotalasnog, gril, kombinovanog kuvanja ili odmrzavanja po vremenu, svaki pritisak na „Start/+30Sec./Confirm“ povećava vrijeme kuvanja za 30 sekundi.

3) U stanju mirovanja, okrenite „ “ ulijevo da biste podesili vrijeme kuvanja sa 100% mikrotalasne snage, zatim pritisnite „Start/+30Sec./Confirm“ da započnete kuvanje.

5. Odmrzavanje prema težini

1) Pritisnite „Weight/Defrost“ jednom, a rerna će prikazati „dEF1“.

2) Okrenite „ “ da biste izabrali težinu hrane od 100 do 2000 g.

3) Pritisnite „Start/+30Sec./Confirm“ da započnete odmrzavanje.

6. Odmrzavanje prema vremenu

1) Pritisnite „Time/Defrost“ dva puta, a rerna će prikazati „dEF2“.

2) Okrenite „ “ da biste izabrali vrijeme odmrzavanja. Maksimalno vrijeme je 95 minuta.

3) Pritisnite „Start/+30Sec./Confirm“ da započnete odmrzavanje. Snaga odmrzavanja je P30 i ne može se mijenjati.

7. Kuhinjski tajmer

1) Pritisnite „Clock/ Kitchen Timer“ dva puta, na ekranu će se prikazati 00:00, a indikator sata će se upaliti
2) Okrenite „ “ da biste unijeli željeno vrijeme tajmera.
(Maksimalno vrijeme je 95 minuta.)
3) Pritisnite „Start/+30Sec./Confirm“ da potvrdite podešavanje.
4) Kada istekne podešeno vrijeme, indikator tajmera će se ugasiti. Zvučni signal će se oglasiti 5 puta. Ako je sat podešen (24-časovni sistem), na ekranu će se prikazati trenutno vrijeme.

Napomena: Kuhinjski tajmer se razlikuje od 24-časovnog sistema. Kuhinjski tajmer je mjerač vremena.

8. Automatski meni

1) Okrenite „ “ udesno da biste izabrali meni, a na ekranu će se prikazivati „A-1“ do „A-10“.

2) Pritisnite „Start/+30Sec./Confirm“ da potvrdite.

3) Okrenite „ “ da biste izabrali podrazumijevanu težinu prema tabeli menija.

4) Pritisnite „Start/+30Sec./Confirm“ da započnete kuvanje.

Primjer: Ako želite da koristite „Automatski meni“ za kuvanje ribe težine 350 g, postupite na sljedeći način.

1) Okrenite „ “ u smjeru kazaljke na satu dok se ne prikaže „A-4“.

2) Pritisnite „Start/+30Sec./Confirm“ da potvrdite.

3) Okrenite „ “ da biste izabrali težinu ribe dok se ne prikaže „350“.

4) Pritisnite „Start/+30Sec./Confirm“ da započnete kuvanje.

Meni	Težina	Prikaz
A-1 Pizza	200 g	200
	400 g	400
A-2 Krompir	200 g	200
	400 g	400
	600 g	600
A-3 Meso	250 g	250
	350 g	350
	450 g	450
A-4 Riba	250 g	250
	350 g	350
	450 g	450
A-5 Povrće	200 g	200
	300 g	300
	400 g	400
A-6 Napitak	1 šolja (120 ml)	1
	2 šolje (240 ml)	2
	3 šolje (360 ml)	3
A-7 Tjestenina	50 g (sa 450 g hladne vode)	50
	100 g (sa 800 g hladne vode)	100
A-8 Kokice	50 g	50
	100 g	100
A-9 Piletina	400 g	400
	800 g	800
	1200 g	1200
A-10 Podgrijavanje	200 g	200
	400 g	400
	600 g	600

9. Višefazno kuvanje
Mogu se podesiti najviše 2 faze kuvanja. Kod višefaznog kuvanja, ako je jedna faza odmrzavanje, tada će se odmrzavanje automatski postaviti kao prva faza.

Primjer: Ako želite da odmrzavate hranu 5 minuta, a zatim da kuvate sa 80% mikrotalasne snage tokom 7 minuta, rernu možete koristiti na sljedeći način:

1) Pritisnite „Time Defrost“ dva puta, a rerna će prikazati „dEF2“.

2) Okrenite „ “ da biste izabrali vrijeme odmrzavanja dok se ne prikaže „5:00“.

3) Pritisnite „Microwave“ jednom, a na ekranu će se prikazati „P100“.

4) Pritisnite „Microwave“ još jednom ili okrenite „ “ da biste izabrali 80% mikrotalasne snage.

5) Pritisnite „Start/+30Sec./Confirm“ da potvrdite, a na ekranu će se prikazati „P80“.

7) Pritisnite „Start/+30Sec./Confirm“ da započnete kuvanje, a zvučni signal će se oglasiti jednom za prvu fazu. Zatim će započeti odbrojavanje vremena odmrzavanja. Zvučni signal će se ponovo oglasiti prilikom prelaska na drugu fazu kuvanja. Kada se kuvanje završi, zvučni signal će se oglasiti pet puta.

10. Funkcija provjere
1) Tokom mikrotalasnog, gril i kombinovanog kuvanja, pritisnite „Microwave“, trenutna snaga će biti prikazana tokom 3 sekunde. Nakon 3 sekunde, rerna će se vratiti u prethodno stanje;
2) Tokom kuvanja, pritisnite „Clock/ Kitchen Time“ da biste provjerili vrijeme, koje će biti prikazano tokom 3 sekunde.

11. Funkcija zaključavanja za djecu
Zaključavanje: U stanju mirovanja, pritisnite „Stop/Clear“ na 3 sekunde. Oglasiće se dug zvučni signal koji označava aktiviranje dječje zaštite, a trenutno vrijeme će biti prikazano ako je sat podešen; u suprotnom, na ekranu će se prikazati „ “. Indikator zaključavanja će se upaliti.
Otključavanje: U zaključanom stanju, pritisnite „Stop/Clear“ na 3 sekunde. Oglasiće se dug zvučni signal koji označava da je zaključavanje deaktivirano.

OTKLANJANJE KVAROVA

Normalno	
Mikrotalasna rerna ometa TV prijem	Prilikom rada mikrotalasne rerne može doći do smetnji u prijemu radio i TV signala. To je slično smetnjama koje izazivaju mali električni uređaji, poput miksera, usisivača i električnog ventilatora. To je normalno.
Slabo svjetlo u rerni	Tokom mikrotalasnog kuvanja na niskoj snazi, svjetlo u rerni može postati slabije. To je normalno.
Para se zadržava na vratima, topao vazduh izlazi kroz ventilacione otvore	Tokom kuvanja, para može izlaziti iz hrane. Veći dio pare izlazi kroz ventilacione otvore, ali se dio može zadržati na hladnijim površinama, poput vrata rerne. To je normalno.
Rerna je slučajno uključena bez hrane unutra.	Zabranjeno je uključivati uređaj bez hrane unutra. To je veoma opasno.

Kvar	Mogući uzrok	Rješenje
Rerna se ne može pokrenuti.	(1) Napojni kabl nije čvrsto priključen.	Isključite uređaj iz napajanja. Zatim ga ponovo priključite nakon 10 sekundi.
	(2) Pregorio je osigurač ili je aktiviran automatski prekidač.	Zamijenite osigurač ili resetujte automatski prekidač (popravku treba da obavi stručno osoblje naše kompanije).
	(3) Problem sa utičnicom.	Provjerite utičnicu pomoću drugih električnih uređaja.
Rerna ne zagrijava.	(4) Vrata nijesu dobro zatvorena.	Dobro zatvorite vrata.

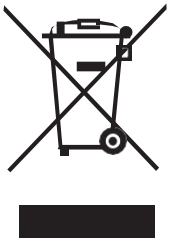

U skladu sa Direktivom o otpadu od električne i elektronske opreme (WEEE), otpad od električne i elektronske opreme mora se odvojeno sakupljati i obrađivati. Ako u bilo kom trenutku u budućnosti bude potrebno da odložite ovaj proizvod, NEMOJTE ga odlagati zajedno sa kućnim otpadom. Molimo vas da ovaj proizvod odnesete na WEEE sabirna mjesta, tamo gdje su dostupna.

MKD

МИКРОБРАНОВА ПЕЧКА /
УПАТСТВО ЗА УПОТРЕБА

GD-25B

Внимателно прочитајте ги овие упатства пред да ја користите вашата микробранова печка, и зачувајте ги внимателно. Доколку ги следите упатствата, вашата печка ќе ви обезбеди многу години добра и сигурна работа.

МЕРКИ НА ПРЕТПАЗЛИВОСТ ЗА ИЗБЕГНУВАЊЕ МОЖНА ИЗЛОЖЕНОСТ НА ПРЕКУМЕРНА МИКРОБРАНОВА ЕНЕРГИЈА

(a) Не обидувајте се да ја користите оваа печка со отворена врата, бидејќи тоа може да резултира со штетна изложеност на микробранова енергија. Важно е да не се кршат или манипулираат безбедносните блокади.
(b) Не поставувајте никакви предмети помеѓу предната страна на печката и вратата и не дозволувајте нечистотија или остатоци од средства за чистење да се наталожат на заптивните површини.
(c) ПРЕДУПРЕДУВАЊЕ: Доколку вратата или заптивките на вратата се оштетени, печката не смее да се користи сè додека не биде поправена од стручно лице.

ДОДАТОК

Доколку апаратот не се одржува во добра состојба на чистота, неговата површина може да се оштети, што може да влијае на работниот век на апаратот и да доведе до опасна ситуација.

Спецификации

Модел:	GD-25B
Номинален напон/фреквенција:	230 V~ 50 Hz
Номинална влезна моќност (микробранова):	1450 W
Номинална излезна моќност (микробранова):	900 W
Номинална влезна моќност (грил):	1000 W

ПОТРОШУВАЧКА НА ЕНЕРГИЈА

Информации за производот во врска со потрошувачката на енергија и максималното време потребно за да се достигне применливиот режим со ниска потрошувачка на енергија.

Режим на подготвеност	0.8 W
Максималното време потребно микробрановата печка автоматски да го достигне применливиот режим или состојба со ниска потрошувачка на енергија.	20 минути

ВАЖНИ БЕЗБЕДНОСНИ УПАТСТВА

ПРЕДУПРЕДУВАЊЕ

За да се намали ризикот од пожар, електричен удар, повреда на лица или изложеност на прекумерна енергија од микробранова печка при користење на апаратот, следете ги основните мерки на претпазливост, вклучувајќи го и следново:

1. Прочитајте ги и следете ги конкретните: „МЕРКИ НА ПРЕТПАЗЛИВОСТ ЗА ИЗБЕГНУВАЊЕ МОЖНА ИЗЛОЖЕНОСТ НА ПРЕКУМЕРНА МИКРОБРАНОВА ЕНЕРГИЈА“.
2. Овој апарат може да го користат деца на возраст од 8 години и повеќе, како и лица со намалени физички, сетилни или ментални способности или со недоволно искуство и знаење, доколку им е обезбеден надзор или упатство за користење на апаратот на безбеден начин и доколку ги разбираат вклучените опасности. Децата не смеат да си играат со апаратот. Чистењето и одржувањето од страна на корисникот не смеат да ги вршат деца, освен ако се постари од 8 години и под надзор. Децата помали од 8 години мора да се држат подалеку, освен ако не се постојано надгледувани.
3. Чувајте го апаратот и неговиот кабел надвор од дофат на деца помали од 8 години.
4. Доколку напојниот кабел е оштетен, тој мора да биде заменет од производителот, негов овластен сервисер или друго лице со соодветни квалификации, со цел да се избегне опасност. (За апарати со приклучок од тип Y)
5. ПРЕДУПРЕДУВАЊЕ: Осигурете се дека апаратот е исклучен пред да ја замените ламбата, за да се избегне можноста од електричен удар.
6. ПРЕДУПРЕДУВАЊЕ: Опасно е било кое лице кое не е стручно оспособено да извршува каква било сервисна или поправна операција што вклучува отстранување на капак кој обезбедува заштита од изложеност на микробранова енергија.
7. ПРЕДУПРЕДУВАЊЕ: Течности и друга храна не смеат да се загреваат во затворени садови, бидејќи постои опасност од експлозија.

8. При загревање храна во пластични или хартиени садови, внимавајте на печката поради можност од запалување.
9. Користете само садови кои се соодветни за употреба во микробранови печки.
10. Доколку се појави чад, исклучете го апаратот или извадете го приклучокот од штекер и држете ја вратата затворена за да се задушат евентуалните пламенови.
11. Микробрановото загревање на пијалоци може да предизвика одложено експлозивно вриење, затоа треба да се внимава при ракување со садот.
12. Содржината на шишињата за хранење и теглите со бебешка храна мора да се промеша или протресе, а температурата да се провери пред консумација, со цел да се избегнат изгореници.
13. Јајца во лушпа и цели тврдо варени јајца не смеат да се загреваат во микробранови печки, бидејќи можат да експлодираат, дури и по завршувањето на
микробрановото загревање.
14. Печката треба редовно да се чисти и сите наслаги од храна да се отстрануваат.
15. Нередовното одржување на печката во чиста состојба може да доведе до оштетување на површината, што може негативно да влијае на работниот век на апаратот и евентуално да резултира со опасна ситуација.
16. Користете само температурна сонда препорачана за оваа печка. (За печки опремени со можност за користење температурна сонда.)
17. Микробрановата печка мора да се користи со отворена декоративна врата. (За печки со декоративна врата.)
18. Овој апарат е наменет за употреба во домаќинства и слични средини, како што се:
-кујни за персонал во продавници, канцеларии и други работни средини;
-од страна на клиенти во хотели, мотели и други објекти од типот на живеалишта;
-фармерски куќи;
-објекти од типот „ноќевање и појадок".
19. Микробрановата печка е наменета за загревање храна и пијалоци. Сушење храна или облека и загревање на грејни перничиња, влечки, сунѓери, влажни крпи и слично може да доведе до ризик од повреди, запалување или пожар.
20. Метални садови за храна и пијалоци не се дозволени при микробраново готвење.
21. Апаратот не смее да се чисти со парочистач.
22. Апаратот не смее да се инсталира зад декоративна врата со цел да се избегне прегревање. (Ова не важи за апарати со декоративна врата.)
23. Микробрановата печка е наменета за вградена употреба.
24. Треба да се внимава да не се помести ротирачката плоча при вадење на садовите од апаратот. (За фиксни апарати и вградени апарати поставени на висина еднаква или поголема од 900 mm над подот и кои имаат отстранлива ротирачка плоча. Ова не важи за апарати со хоризонтална долна шаркирана врата.)
25. Не смее да се користи парочистач.
26. Површината на фиоката за складирање може да се загрее.
27. Не користете груби абразивни средства за чистење или остри метални стругалки за чистење на стаклото на вратата од печката, бидејќи можат да ја изгребат површината, што може да резултира со кршење на стаклото.
28. ПРЕДУПРЕДУВАЊЕ: Апаратот и неговите достапни делови стануваат жешки за време на употреба. Треба да се внимава да не се допираат грејните елементи. Децата помали од 8 години мора да се држат подалеку, освен ако не се постојано надгледувани.

29. За време на употребата, апаратот се загрева. Треба да се внимава да не се допираат грејните елементи во внатрешноста на печката.
30. ПРЕДУПРЕДУВАЊЕ: Достапните делови може да станат жешки за време на употреба. Малите деца треба да се држат подалеку.
31. ПРЕДУПРЕДУВАЊЕ: Кога апаратот се користи во комбиниран режим, децата смеат да ја користат печката само под надзор на возрасно лице, поради температурите што се создаваат.
32. ПРЕДУПРЕДУВАЊЕ: Пред да го вклучите уредот, проверете дали внатрешноста не содржи предмети или прибор што не се соодветни за употреба во микробранова печка.
33. ПРЕДУПРЕДУВАЊЕ: Кога микробрановата печка не е во употреба, не користете ја внатрешноста за складирање запаливи производи, кујнски прибор, или храна и слични предмети.

ПРОЧИТАЈТЕ ВНИМАТЕЛНО И ЗАЧУВАЈТЕ ЗА ИДНА УПОТРЕБА

САМО ЗА ДОМАЌИНСКА УПОТРЕБА (НЕ Е ЗА КОМЕРЦИЈАЛНА УПОТРЕБА)

За намалување на ризикот од повреди на лица – инсталација за заземјување

ОПАСНОСТ
Опасност од електричен удар
Допирањето на некои внатрешни компоненти може да предизвика сериозни телесни повреди или смрт. Не го расклопувајте овој апарат.

ПРЕДУПРЕДУВАЊЕ
Опасност од електричен удар
Неправилната употреба на заземјувањето може да резултира со електричен удар.
Не приклучувајте го апаратот во штекер сè додека не биде правилно инсталиран и заземјен.

Овој апарат мора да биде заземјен. Во случај на електричен краток спој, заземјувањето го намалува ризикот од електричен удар со обезбедување излезна жица за електричната струја. Овој апарат е опремен со кабел кој има заземјувачка жица и заземјувачки приклучок. Приклучокот мора да се вклучи во штекер кој е правилно инсталиран и заземјен.

Консултирајте се со квалификуван електричар или сервисер доколку упатствата за заземјување не се целосно разбрани или доколку постои сомневање дали апаратот е правилно заземјен.
Доколку е неопходно да се користи продолжен кабел, користете исклучиво продолжен кабел со 3 жици.

1. Обезбеден е краток напоен кабел со цел да се намалат ризиците што произлегуваат од заплеткување или сопнување од подолг кабел.
2. Доколку се користи долг кабел или продолжен кабел:
1) Означената електрична номинална вредност на кабелот или продолжниот кабел треба да биде најмалку еднаква на електричната номинална вредност на апаратот.
2) Продолжниот кабел мора да биде заземјувачки кабел со 3 жици.
3) Долгиот кабел треба да биде поставен така што нема да виси преку работната површина или масата, каде што може да биде повлечен од деца или ненамерно да се сопне некој од него.

ЧИСТЕЊЕ

Осигурете се дека апаратот е исклучен од напојувањето.

1. По употреба, исчистете ја внатрешноста на печката со малку навлажнета крпа.
2. Исчистете ги додатоците на вообичаен начин, во сапуница.
3. Рамката на вратата и заптивката, како и соседните делови, мора внимателно да се чистат со влажна крпа кога се нечисти.
4. Не користете груби абразивни средства за чистење или остри метални стругалки за чистење на стаклото на вратата од печката, бидејќи можат да ја изгребат површината, што може да резултира со кршење на стаклото.
5. Совет за чистење --- За полесно чистење на ѕидовите на внатрешноста со кои може да дојде во допир зготвената храна: Ставете половина лимон во сад, додајте 300 ml (1/2 пинта) вода и загревајте на 100% микробранова моќност 10 минути. Избришете ја печката со мека, сува крпа.

ПРЕТПАЗЛИВОСТ ПРИ КОРИСТЕЊЕ САДОВИ

Опасност од телесни повреди

Опасно е за било кое лице кое не е стручно оспособено да извршува каква било сервисна или поправна операција што вклучува отстранување на капак кој обезбедува заштита од изложеност на микробранова енергија.

Погледнете ги упатствата во „Материјали што може да се користат во микробранова печка или кои треба да се избегнуваат во микробранова печка.“ Може да постојат одредени неметални садови кои не се безбедни за употреба при микробраново готвење. Доколку се сомневате, можете да го тестирате конкретниот сад следејќи ја постапката подолу.

Тест на сад:

1. Наполнете сад безбеден за микробранова печка со 1 чаша ладна вода (250 ml), заедно со конкретниот сад.
2. Гответе на максимална моќност 1 минута.
3. Внимателно допрете го садот. Доколку празниот сад е топол, не користете го за микробраново готвење.
4. Не го надминувајте времето на готвење од 1 минута.

Материјали што може да се користат во микробранова печка

Садови	Забелешки
Сад за запекување	Следете ги упатствата на производителот. Дното на садот за запекување мора да биде најмалку 3/16 инчи (5 mm) над ротирачката плоча. Неправилната употреба може да предизвика кршење на ротирачката плоча.
Садови за јадење	Само за употреба во микробранова печка. Следете ги упатствата на производителот. Не користете испукани или оштетени садови.
Стаклени тегли	Секогаш отстранувајте го капакот. Користете само за загревање на храната додека не стане млака. Повеќето стаклени тегли не се отпорни на топлина и може да се скршат.
Стаклени садови	Користете само стаклени садови отпорни на топлина наменети за печка. Осигурете се дека нема метални украси. Не користете испукани или оштетени садови.
Вреќи за готвење во печка	Следете ги упатствата на производителот. Не затворајте со метална врвка. Направете отвори за да може пареата да излегува.
Хартиени чинии и чаши	Користете само за краткотрајно готвење/загревање. Не оставајте ја печката без надзор за време на готвењето.
Хартиени салфетки	Користете за покривање на храната при повторно загревање и за впивање маснотии. Користете под надзор и само за краткотрајно готвење.
Хартија за печење	Користете како покривка за да се спречи прскање или како обвивка за готвење на пареа.
Пластика	Само за употреба во микробранова печка. Следете ги упатствата на производителот. Треба да биде означено како „Microwave Safe“. Некои пластични садови омекнуваат кога храната внатре се загрева. „Вреќите за варење“ и цврсто затворените пластични кеси треба да се засечат, пробушат или проветрат според упатствата на пакувањето.
Пластична фолија	Само за употреба во микробранова печка. Користете за покривање на храната при готвење за задржување на влагата. Не дозволувајте пластичната фолија да ја допира храната.
Термометри	Само за употреба во микробранова печка (термометри за месо и бонбони).
Восочна хартија	Користете како покривка за да се спречи прскање и да се задржи влагата.

Материјали што може да се користат во микробранова печка

Садови	Забелешки
Алуминиумска тава	Може да предизвика искрење. Префрлете ја храната во сад безбеден за микробранова печка.
Картонска амбалажа за храна со метална рачка	Може да предизвика искрење. Префрлете ја храната во сад безбеден за микробранова печка.
Метални садови или садови со метални украси	Металот ја штити храната од микробранова енергија. Металните украси може да предизвикаат искрење.
Метални жички за затворање	Може да предизвика искрење и да предизвика пожар во печката.
Хартиени кеси	Може да предизвика пожар во печката.
Пенеста пластика	Пенестата пластика може да се стопи или да ја загадува течноста внатре кога е изложена на висока температура.
Дрво	Дрвото ќе се исуши при користење во микробранова печка и може да се расцепи или испука.

ПОСТАВУВАЊЕ НА ВАШАТА МИКРОБРАНОВА ПЕЧКА

Називи на деловите и додатоците на печката
Извадете ја печката и сите материјали од кутијата и од внатрешноста на печката.
Вашата печка доаѓа со следните додатоци:

Стаклена плоча	1
Склоп на прстен за ротирачка плоча	1
Упатство за употреба	1

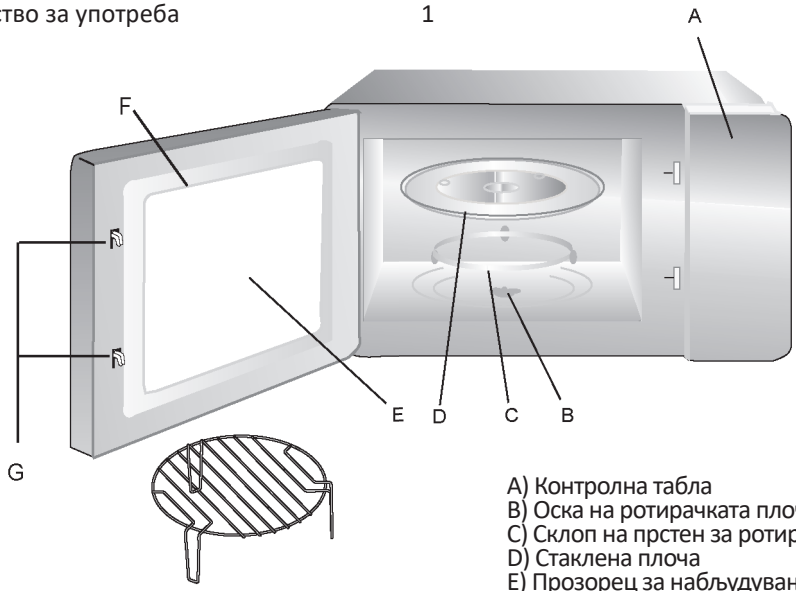

Решетка за грил (не смее да се користи при микробранова функција и мора да биде поставена на стаклената плоча)

A) Контролна табла
B) Оска на ротирачката плоча
C) Склоп на прстен за ротирачка плоча
D) Стаклена плоча
E) Прозорец за набљудување
F) Склоп на вратата
G) Безбедносен систем за блокирање

ИНСТАЛАЦИЈА НА РОТИРАЧКАТА ПЛОЧА

Главина (долна страна)

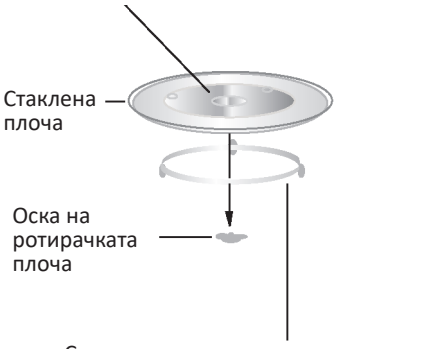

a. Никогаш не ја поставувајте стаклената плоча наопаку. Стаклената плоча никогаш не смее да биде ограничена.
b. И стаклената плоча и склопот на прстенот за ротирачка плоча мора секогаш да се користат при готвење.
c. Сета храна и садовите со храна секогаш се поставуваат на стаклената плоча за готвење.
d. Доколку стаклената плоча или склопот на прстенот за ротирачка плоча пукне или се скрши, контактирајте го најблискиот овластен сервисен центар.

ИНСТАЛАЦИЈА И ПОВРЗУВАЊЕ

1. Овој апарат е наменет исклучиво за домашна употреба.
2. Оваа печка е наменета само за вградена употреба. Не е наменета за употреба на работна површина ниту за употреба во внатрешноста на шкаф.
3. Ве молиме почитувајте ги посебните упатства за инсталација.
4. Апаратот може да се инсталира во сиден кујнски елемент со ширина од 60 cm.
5. Апаратот е опремен со приклучок и смее да се поврзе само на правилно инсталиран заземјен штекер.
6. Напонот на електричната мрежа мора да одговара на напонот наведен на идентификациската плочка.
7. Штекерот мора да биде инсталиран, а приклучниот кабел смее да биде заменет исклучиво од квалификуван електричар. Доколку по инсталацијата приклучокот повеќе не е достапен, на страната на инсталацијата мора да постои сеопфатен прекинувач за исклучување со растојание меѓу контактите од најмалку 3 mm.
8. Не смеат да се користат адаптери, повеќекратни приклучници и продолжни кабли. Преоптоварувањето може да доведе до ризик од пожар.
9. Не користете го апаратот под работната површина и осигурајте се дека не е изложен на истурање течности од садови врз површини под кои е инсталиран апаратот.

Достапната површина може да биде жешка за време на работа

УПАТСТВА ЗА ИНСТАЛАЦИЈА

Ве молиме внимателно прочитајте го упатството пред инсталација

Ве молиме имајте предвид

Електрично поврзување

Рерната е опремена со приклучок и смее да се поврзе исклучиво на правилно инсталиран заземјен приклучок. Приклучокот смее да го инсталира, а приклучниот кабел да го замени само квалификуван електричар, во согласност со важечките прописи. Доколку приклучокот по вградувањето повеќе не е достапен, на инсталацискатa страна мора да биде поставен повеќеполен прекинувач за исклучување со растојание меѓу контактите од најмалку 3 mm.

Вграденият елемент не смее да има заден ѕид зад уредот.

Мора да се одржува растојание меѓу ѕидот и дното на горниот елемент. Точната големина на растојанието може да се провери на дијаграмите.

Минимална висина на вградување: 85 cm.

Не ги покривајте вентилационите отвори и усисните отвори.

Забелешка:

Не го притискајте и не го виткајте напојниот кабел.

Завртка

Монтажна плоча

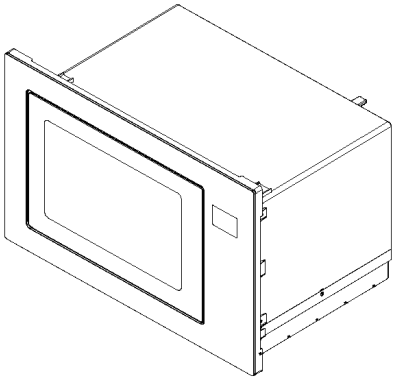

А. Вграден мебел

Димензиите прикажани на цртежите се изразени во mm.

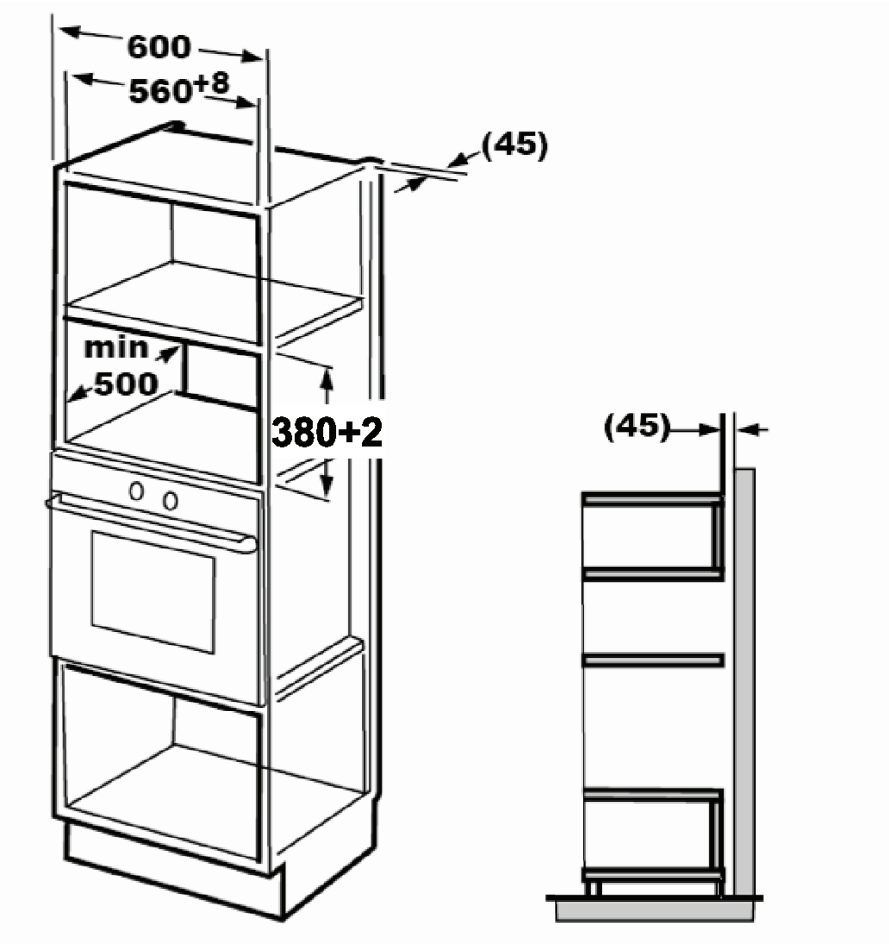

B. Подготовка на кујнскиот елемент

1. Прочитајте ги упатствата на ШАБЛОНОТ ЗА ДОЛНИОТ КУЈНСКИ ЕЛЕМЕНТ и поставете го шаблонот на долната површина на кујнскиот елемент.

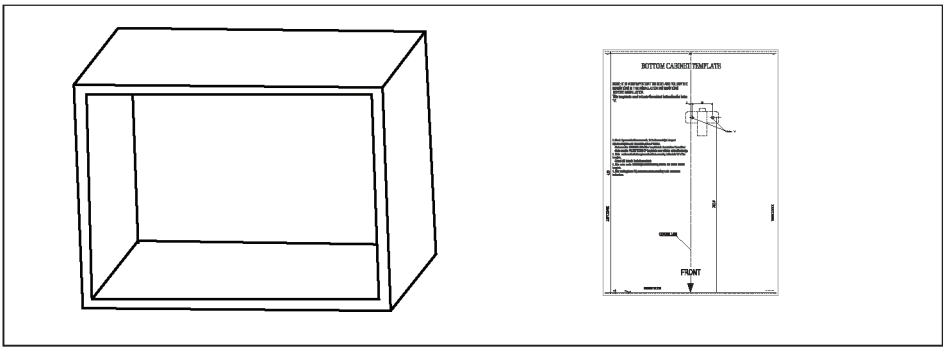

2. Направете ознаки на долната површина на кујнскиот елемент според ознаките „a“ на шаблонот.

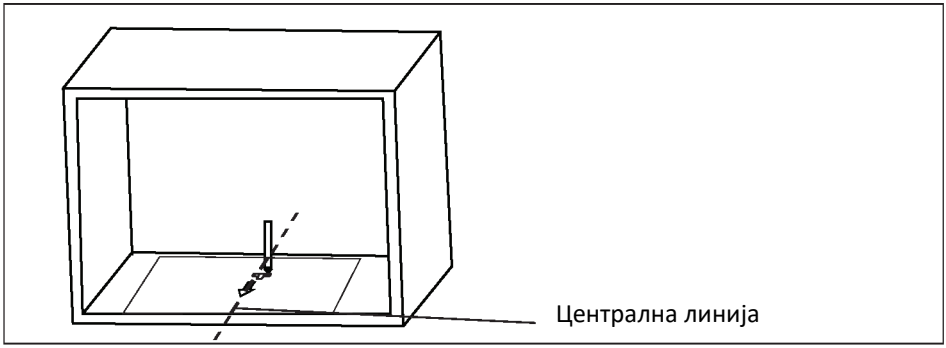

3. Отстранете го шаблонот на долниот елемент и прицврстете ја монтажната плоча со завртка.

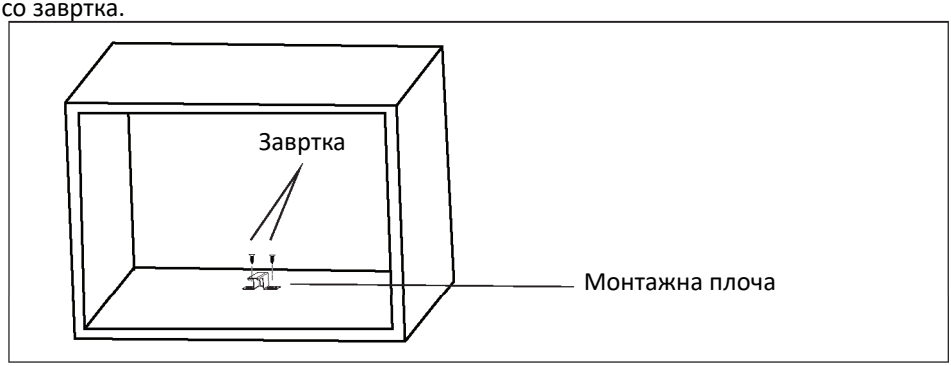

С. Инсталирање на печката

4. Инсталирајте ја печката во кујнскиот елемент
-Осигурете се дека задниот дел од печката е фиксиран со монтажната плоча.
-Не го притискајте и не го превиткувајте напојниот кабел.

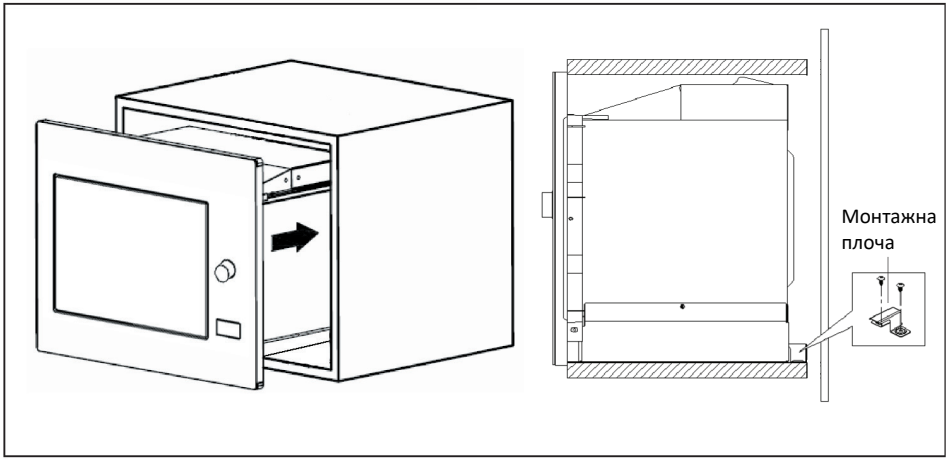

5. Отворете ја вратата и прицврстете ја печката за кујнскиот елемент со завртка B, во инсталациониот отвор. Потоа прицврстете го пластичниот капак на декоративниот рам на инсталациониот отвор.

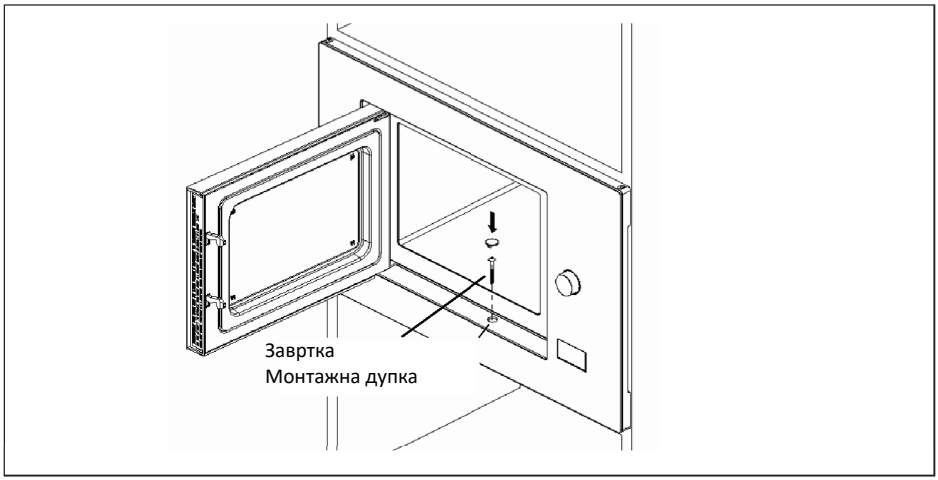

УПАТСТВА ЗА РАКУВАЊЕ

1. Поставување на часовникот
Кога микробрановата печка ќе се приклучи на електрично напојување, на екранот ќе се прикаже „0:00“, а звучниот сигнал ќе се огласи еднаш.
1) Притиснете „Clock/ Kitchen Timer“ двапати за да ја изберете функцијата за часовник. Ќе трепкаат бројките за часовите.

2) Завртете „ “ за да ги прилагодите часовите. Внесеното време треба да биде во опсег од 0--23.

3) Притиснете „Clock/ Kitchen Timer“. Ќе трепкаат бројките за минутите.

4) Завртете „ “ за да ги прилагодите минутите. Внесеното време треба да биде во опсег од 0--59.

5) Притиснете „Clock/ Kitchen Timer“ за да го завршите поставувањето на часовникот. „:“ ќе трепка, а времето ќе се прикаже.

Забелешка:
1) Доколку часовникот не е поставен, тој нема да функционира кога апаратот е под напон.
2) За време на процесот на поставување на часовникот, доколку притиснете „Stop/ Clear“, печката автоматски ќе се врати на претходната состојба.

2. Микробраново готвење
Притиснете „Microwave.“, на екранот ќе се прикаже „P100“. Притиснете „Microwave.“ повеќепати или завртете „ “ за да ја изберете саканата моќност, при што на екранот ќе се прикажуваат „P100“, „P80“, „P50“, „P30“, „P10“ со секое дополнително притискање. Потоа притиснете „Start/+30Sec./Confirm“ за да потврдите и завртете „ “ за да го поставите времето на готвење од 0:05 до 95:00. Притиснете „Start/+30Sec./Confirm“ повторно за да започне готвењето.
Пример: Доколку сакате да користите 80% микробранова моќност за готвење во траење од 20 минути, постапете на следниот начин.

1) Притиснете „Microwave“ еднаш и на екранот ќе се прикаже „P100“.

2) Притиснете „Microwave“ уште еднаш или завртете „ “ за да изберете 80% микробранова моќност.

3) Притиснете „Start/+30Sec./Confirm“ за да потврдите, а на екранот ќе се прикаже „P80“.

4) Завртете „ “ за да го прилагодите времето на готвење сè додека на екранот не се прикаже „20:00“.

5) Притиснете „Start/+30Sec./Confirm“ за да започне готвењето.

Забелешка: чекорите за прилагодување на времето со ротациониот прекинувач се следни:

0---1 мин : 5 секунди
1---5 мин : 10 секунди
5---10 мин : 30 секунди
10---30 мин : 1 минута
30---95 мин : 5 минути

Упатства за копчето „Microwave“

Редослед	Екран	Микробранова моќност
1	P100	100%
2	P80	80%
3	P50	50%
4	P30	30%
5	P10	10%

3. Грил или комбинирано готвење
Притиснете „Grill/Combi.“ – на екранот ќе се прикаже „G“, а потоа со повторно притискање на копчето „Grill/Combi.“ или
со вртење на копчето „ “ изберете ја саканата моќност; при секое дополнително притискање на екранот ќе се прикажува „G“, „C-1“ или „C-2“. Потоа притиснете „Start/+30Sec./Confirm“ за да го потврдите изборот и со вртење на копчето „ “ поставете го времето на готвење во опсег од 0:05 до 95:00. Повторно притиснете „ Start/+30Sec./Confirm“ за да започнете со готвење.

Пример: Доколку сакате да користите 55% микробранова моќност и 45% грил моќност (C-1) за готвење во траење од 10 минути, постапете на следниот начин.

1) Притиснете „Grill/Combi.“ еднаш, на екранот ќе се прикаже „G“.

2) Притиснете „Grill/Combi.“ повеќепати или завртете „ “ за да го изберете комбинираниот режим 1.

3) Притиснете „Start/+30Sec./Confirm“ за да потврдите, а на екранот ќе се прикаже „C-1“.

4) Завртете „ “ за да го прилагодите времето на готвење сè додека на екранот не се прикаже „10:00“.

5) Притиснете „Start/+30Sec./Confirm“ за да започне готвењето.

„Grill/Combi.” Упатства за тастер

Редослед	Екран	Микробранова моќност	Грил Моќност
1	G	0%	100%
2	C-1	55%	45%
3	C-2	36%	64%

Забелешка: Доколку помине половина од времето за грил, печката ќе се огласи со два звучни сигнали, што е нормално. За да се постигне подобар ефект при грилување на храната, треба да ја превртите храната, да ја затворите вратата и потоа да притиснете „Start/+30Sec./Confirm“ за да продолжи готвењето. Доколку печката не се управува, таа ќе продолжи со готвењето.

4. Брз почеток
1) Во состојба на мирување, притиснете „Start/+30Sec./Confirm“ за да започнете готвење со 100% моќност.
Секое дополнително притискање ќе го зголеми времето на готвење за 30 секунди, до максимум 95 минути.

2) Во режим на микробраново, грил, комбинирано готвење или одмрзнување по време, секое притискање на „Start/+30Sec./Confirm“ може да го зголеми времето на готвење за 30 секунди.

3) Во состојба на мирување, завртете „ “ налево за да го поставите времето на готвење со 100% микробранова моќност, а потоа притиснете „Start/+30Sec./Confirm“ за да започне готвењето.

5. Одмрзнување според тежина
1) Притиснете „Weight/Defrost“ еднаш и печката ќе прикаже „dEF1“.

2) Завртете „ “ за да ја изберете тежината на храната од 100 до 2000 g.

3) Притиснете „Start/+30Sec./Confirm“ за да започне одмрзнувањето.

6. Одмрзнување според време
1) Притиснете „Time/Defrost“ двапати и печката ќе прикаже „dEF2“.

2) Завртете „ “ за да го изберете времето за одмрзнување. Максималното време е 95 минути.

3) Притиснете „Start/+30Sec./Confirm“ за да започне одмрзнувањето. Моќноста за одмрзнување е P30 и
не може да се менува.

7. Кујнски тајмер

1) Притиснете „Clock/ Kitchen Timer“ двапати, на екранот ќе се прикаже 00:00, а индикаторот на часовникот ќе се вклучи
2) Завртете „ “ за да го внесете точното време на тајмерот. (Максималното време е 95 минути.)
3) Притиснете „Start/+30Sec./Confirm“ за да ја потврдите поставката.
4) Кога ќе истече поставеното време, индикаторот на тајмерот ќе се исклучи. Звучниот сигнал ќе се огласи 5 пати. Доколку часовникот е поставен (24-часовен систем), на екранот ќе се прикаже тековното време.

Забелешка: Кујнскиот тајмер е различен од 24-часовниот систем. Кујнскиот тајмер служи исклучиво како тајмер.

8. Автоматско мени

1) Завртете „ “ надесно за да го изберете менито, при што ќе се прикажуваат „A-1“ до „A-10“.

2) Притиснете „Start/+30Sec./Confirm“ за да потврдите.

3) Завртете „ “ за да ја изберете стандардната тежина според табелата на менито.

4) Притиснете „Start/+30Sec./Confirm“ за да започне готвењето.

Пример: Доколку сакате да го користите „Автоматско мени“ за готвење риба со тежина од 350 g, постапете на следниот начин.

1) Завртете „ “ во насока на стрелките на часовникот сè додека не се прикаже „A-4“.

2) Притиснете „Start/+30Sec./Confirm“ за да потврдите.

3) Завртете „ “ за да ја изберете тежината на рибата сè додека не се прикаже „350“.

4) Притиснете „Start/+30Sec./Confirm“ за да започне готвењето.

Meni	Težina	Prikaz
A-1 Pizza	200 g	200
	400 g	400
A-2 Krompir	200 g	200
	400 g	400
	600 g	600
A-3 Meso	250 g	250
	350 g	350
	450 g	450
A-4 Riba	250 g	250
	350 g	350
	450 g	450
A-5 Povrće	200 g	200
	300 g	300
	400 g	400
A-6 Napitak	1 šolja (120 ml)	1
	2 šolje (240 ml)	2
	3 šolje (360 ml)	3
A-7 Tjestenina	50 g (sa 450 g hladne vode)	50
	100 g (sa 800 g hladne vode)	100
A-8 Kokice	50 g	50
	100 g	100
A-9 Piletina	400 g	400
	800 g	800
	1200 g	1200
A-10 Podgrijavanje	200 g	200
	400 g	400
	600 g	600

9. Готвење во повеќе секции
Може да се постават најмногу 2 секции за готвење. При готвење во повеќе секции, доколку една од секциите е одмрзнување, тогаш одмрзнувањето автоматски ќе биде поставено како прва секција.

Пример: Доколку сакате да ја одмрзнувате храната 5 минути, а потоа да готвите со 80% микробранова моќност во траење од 7 минути, постапете на следниот начин:

1) Притиснете „Time Defrost“ двапати и печката ќе прикаже „dEF2“.

2) Завртете „ “ за да го изберете времето за одмрзнување сè додека не се прикаже „5:00“.

3) Притиснете „Microwave“ еднаш и на екранот ќе се прикаже „P100“.

4) Притиснете „Microwave“ уште еднаш или завртете „ “ за да изберете 80% микробранова моќност.

5) Притиснете „Start/+30Sec./Confirm“ за да потврдите и на екранот ќе се прикаже „P80“.

7) Притиснете „Start/+30Sec./Confirm“ за да започне готвењето, а звучниот сигнал ќе се огласи еднаш за првата секција. Потоа започнува одбројувањето на времето за одмрзнување. Звучниот сигнал повторно ќе се огласи при започнување на втората секција на готвење. Кога готвењето ќе заврши, звучниот сигнал ќе се огласи пет пати.

10. Функција за проверка
1) Во режим на микробраново, грил или комбинирано готвење, притиснете „Microwave“, тековната моќност ќе се прикаже 3 секунди. По 3 секунди, печката ќе се врати во претходната состојба;
2) За време на готвење, притиснете „Clock/ Kitchen Time“ за да го проверите времето, кое ќе се прикаже 3 секунди.

11. Функција за заклучување за деца
Заклучување: Во состојба на мирување, притиснете „Stop/Clear“ 3 секунди. Ќе се огласи долг звучен сигнал што означува активирање на детската заштита и ќе се прикаже тековното време доколку е поставено; во спротивно, на екранот ќе се прикаже „ “.
Индикаторот за заклучување ќе се вклучи.
Отклучување: Во заклучена состојба, притиснете „Stop/Clear“ 3 секунди. Ќе се огласи долг звучен сигнал што означува дека заклучувањето е исклучено.

РЕШАВАЊЕ ПРОБЛЕМИ

Нормално	
Микробрановата печка предизвикува пречки во ТВ приемот	При работа на микробрановата печка може да дојде до пречки во приемот на радио и ТВ сигналот. Ова е слично на пречките што ги предизвикуваат мали електрични апарати, како што се миксер, правосмукалка и електричен вентилатор. Ова е нормално.
Пригушено светло во печката	При микробраново готвење со ниска моќност, светлото во печката може да стане пригушено. Ова е нормално.
Пареа што се задржува на вратата, топол воздух излегува од вентилационите отвори	За време на готвењето, од храната може да излегува пареа. Поголемиот дел ќе излезе преку вентилационите отвори, но дел може да се задржи на ладни површини, како што е вратата на печката. Ова е нормално.
Печката е случајно вклучена без храна во внатрешноста.	Забрането е апаратот да се користи без храна во внатрешноста. Ова е многу опасно.

Проблем	Можна причина	Решение
Печката не може да се вклучи.	(1) Напојниот кабел не е цврсто приклучен.	Исклучете го приклучокот. Потоа повторно приклучете го по 10 секунди.
	(2) Осигурувачот е изгорен или автоматскиот прекинувач е активиран.	Заменете го осигурувачот или ресетирајте го автоматскиот прекинувач (поправката да ја изврши стручен персонал на нашата компанија).
	(3) Проблем со штекерот.	Проверете го штекерот со други електрични апарати.
Печката не загрева.	(4) Вратата не е добро затворена.	Добро затворете ја вратата.

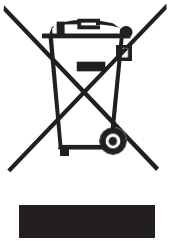

Согласно Директивата за отпад од електрична и електронска опрема (WEEE), WEEE отпадот треба одделно да се собира и обработува. Доколку во иднина биде потребно да го отстраните овој производ, ВЕ МОЛИМЕ не го фрлајте заедно со домашниот отпад. Ве молиме предадете го овој производ на места за собирање WEEE отпад, каде што такви се достапни.

SVN

MIKROVALOVNA PEČICA / NAVODILA ZA UPORABO

GD-25B

Pred uporabo mikrovalovne pečice natančno preberite ta navodila in jih skrbno shranite. Če boste upoštevali navodila, vam bo pečica zagotavljala dolga leta zanesljivega delovanja.

PREVIDNOSTNI UKREPI ZA IZOGIBANJE MOREBITNI IZPOSTAVLJENOSTI PREKOMERNI MIKROVALOVNI ENERGIJI

(a) Ne poskušajte uporabljati pečice z odprtimi vrati, saj lahko to povzroči škodljivo izpostavljenost mikrovalovni energiji. Pomembno je, da ne poškodujete ali posegate v varnostne zapore.
(b) Med sprednjo stranjo pečice in vrati ne nameščajte nobenih predmetov ter ne dovolite, da se na tesnilnih površinah nabirajo umazanija ali ostanki čistil.
(c) OPOZORILO: Če so vrata ali tesnila vrat poškodovana, pečice ne smete uporabljati, dokler je ne popravi usposobljena oseba.

DODATEK

Če naprava ni vzdrževana v ustreznem stanju čistoče, se lahko njena površina poškoduje, kar lahko vpliva na življenjsko dobo naprave in povzroči nevarno situacijo.

Tehnične specifikacije

Model:	GD-25B
Nazivna napetost/frekvenca:	230 V~ 50 Hz
Nazivna vhodna moč (mikrovalovi):	1450 W
Nazivna izhodna moč (mikrovalovi):	900 W
Nazivna vhodna moč (žar):	1000 W

PORABA ENERGIJE

Informacije o izdelku glede porabe energije in največjega časa za prehod v ustrezen način nizke porabe energije.

Način pripravljenosti	0,8 W
Najdaljši čas, potreben, da mikrovalovna pečica samodejno preide v ustrezen način ali stanje nizke porabe energije.	20 minut

POMEMBNA VARNOSTNA NAVODILA

OPOZORILO

Za zmanjšanje tveganja požara, električnega udara, telesnih poškodb ali izpostavljenosti prekomerni energiji mikrovalovne pečice pri uporabi naprave upoštevajte osnovne varnostne ukrepe, vključno z naslednjimi:

1. Preberite in upoštevajte posebna: »PREVIDNOSTNI UKREPI ZA IZOGIBANJE MOREBITNI IZ-POSTAVLJENOSTI PREKOMERNI MIKROVALOVNI ENERGIJI«.
2. To napravo lahko uporabljajo otroci, stari 8 let in več, ter osebe z zmanjšanimi telesnimi, čutnimi ali duševnimi sposobnostmi ali s pomanjkanjem izkušenj in znanja, če so pod nadzorom ali so prejele navodila za varno uporabo naprave ter razumejo s tem povezane nevarnosti. Otroci se z napravo ne smejo igrati. Čiščenja in uporabniškega vzdrževanja ne smejo izvajati otroci, razen če so starejši od 8 let in pod nadzorom. Otroke, mlajše od 8 let, je treba držati stran od naprave, razen če so stalno nadzorovani.
3. Napravo in njen napajalni kabel hranite izven dosega otrok, mlajših od 8 let.
4. Če je napajalni kabel poškodovan, ga mora zamenjati proizvajalec, njegov pooblaščeni servis ali druga ustrezno usposobljena oseba, da se prepreči nevarnost. (Za naprave s priključkom tipa Y)
5. OPOZORILO: Pred zamenjavo žarnice se prepričajte, da je naprava izklopljena, da preprečite možnost električnega udara.
6. OPOZORILO: Nevarno je, da kakršno koli servisiranje ali popravilo, ki vključuje odstranitev pokrova, ki zagotavlja zaščito pred izpostavljenostjo mikrovalovni energiji, izvaja kdorkoli drug kot usposobljena oseba.
7. OPOZORILO: Tekočin in drugih živil ne smete segrevati v zaprtih posodah, saj lahko eksplodirajo.

8. Pri segrevanju hrane v plastičnih ali papirnatih posodah bodite pozorni na pečico zaradi možnosti vžiga.
9. Uporabljajte samo pripomočke, ki so primerni za uporabo v mikrovalovnih pečicah.
10. Če se pojavi dim, izklopite ali iztaknite napravo iz električnega omrežja in pustite vrata zaprta, da zadušite morebitne plamene.
11. Mikrovalovno segrevanje pijač lahko povzroči zakasnelo burno vrenje, zato je pri rokovanju s posodo potrebna posebna previdnost.
12. Vsebino otroških stekleničk in kozarčkov z otroško hrano je treba pred zaužitjem premešati ali pretresti ter preveriti temperaturo, da se preprečijo opekline.
13. Jajc v lupini in celih trdo kuhanih jajc ne smete segrevati v mikrovalovni pečici, saj lahko eksplodirajo, tudi po končanem mikrovalovnem segrevanju.
14. Pečico je treba redno čistiti in odstranjevati ostanke hrane.
15. Nevzdrževanje pečice v čistem stanju lahko povzroči poslabšanje stanja površin, kar lahko negativno vpliva na življenjsko dobo naprave in lahko privede do
nevarne situacije.
16. Uporabljajte samo temperaturno sondo, priporočeno za to pečico. (Za pečice, opremljene z možnostjo uporabe temperaturne sonde.)
17. Mikrovalovno pečico je treba uporabljati z odprtimi dekorativnimi vrati. (Za pečice z dekorativnimi vrati.)
18. Ta naprava je namenjena uporabi v gospodinjstvu in podobnih okoljih, kot so:
-kuhinje za osebje v trgovinah, pisarnah in drugih delovnih okoljih;
-s strani gostov v hotelih, motelih in drugih bivalnih okoljih;
-na kmetijah;
-v okoljih tipa prenočišče z zajtrkom.
19. Mikrovalovna pečica je namenjena segrevanju hrane in pijač. Sušenje hrane ali oblačil ter segrevanje grelnih blazin, copat, gobic, vlažnih krp in podobnih predmetov lahko
povzroči tveganje za poškodbe, vžig ali požar.
20. Kovinske posode za hrano in pijačo niso dovoljene med mikrovalovnim kuhanjem.
21. Naprave ni dovoljeno čistiti s parnim čistilnikom.
22. Naprave ne smete namestiti za dekorativna vrata, da se prepreči
pregrevanje. (To ne velja za naprave z dekorativnimi vrati.)
23. Mikrovalovna pečica je namenjena vgradni uporabi.
24. Pri odstranjevanju posod iz naprave je treba paziti, da se vrtljiva plošča ne premakne. (Za fiksne naprave in vgradne naprave, nameščene na višini 900 mm ali več nad tlemi, z odstranljivimi vrtljivimi ploščami. To pa ne velja za naprave z vodoravno spodaj obešenimi vrati.)
25. Parnega čistilnika ni dovoljeno uporabljati.
26. Površina predala za shranjevanje se lahko segreje.
27. Za čiščenje stekla vrat pečice ne uporabljajte grobih abrazivnih čistil ali ostrih kovinskih strgal, saj lahko opraskajo površino, kar lahko povzroči razbitje stekla.

28. OPOZORILO: Naprava in njeni dostopni deli se med uporabo segrejejo. Paziti je treba, da se ne dotikate grelnih elementov. Otroke, mlajše od 8 let, je treba držati stran, razen če so stalno nadzorovani.
29. Med uporabo se naprava segreje. Paziti je treba, da se ne dotikate grelnih elementov v notranjosti pečice.
30. OPOZORILO: Dostopni deli se lahko med uporabo segrejejo. Majhne otroke je treba držati stran.
31. OPOZORILO: Kadar naprava deluje v kombiniranem načinu, smejo otroci pečico uporabljati samo pod nadzorom odrasle osebe zaradi visokih temperatur, ki se pri tem ustvarjajo.
32. OPOZORILO: Pred uporabo naprave se prepričajte, da notranjost ne vsebuje predmetov ali pripomočkov, ki niso primerni za uporabo v mikrovalovni pečici.
33. OPOZORILO: Ko mikrovalovna pečica ni v uporabi, notranjosti ne uporabljajte za shranjevanje gorljivih izdelkov, kuhinjskih pripomočkov, ali hrane in podobnih predmetov

POZORNO PREBERITE IN SHRANITE ZA PRIHODNJO UPORABO
SAMO ZA UPORABO V GOSPODINJSTVU
(NI NAMENJENO KOMERCIALNI UPORABI)

Za zmanjšanje tveganja poškodb oseb – ozemljitvena namestitev

NEVARNOST
Nevarnost električnega udara. Dotikanje nekaterih notranjih komponent lahko povzroči hude telesne poškodbe ali smrt. Naprave ne razstavljajte.

OPOZORILO
Nevarnost električnega udara
Nepravilna uporaba ozemljitve lahko povzroči električni udar.
Naprave ne priključujte v električno vtičnico, dokler ni pravilno nameščena in ozemljena.

Ta naprava mora biti ozemljena. V primeru električnega kratkega stika ozemljitev zmanjša tveganje električnega udara, saj omogoča odvod električnega toka. Ta naprava je opremljena z napajalnim kablom z ozemljitvenim vodnikom in ozemljitvenim vtičem. Vtič mora biti priključen v električno vtičnico, ki je pravilno nameščena in ozemljena.

Če navodil za ozemljitev ne razumete v celoti ali če obstaja dvom, ali je naprava pravilno ozemljena, se posvetujte z usposobljenim električarjem ali serviserjem.
Če je potrebno uporabiti podaljšek, uporabite samo 3-žilni podaljšek.

1. Priložen je kratek napajalni kabel, da se zmanjša tveganje zapletanja ali spotikanja ob daljši kabel.
2. Če se uporablja dolg kabel ali podaljšek:
1) Nazivna električna zmogljivost kabla ali podaljška mora biti vsaj enaka nazivni električni zmogljivosti naprave.
2) Podaljšek mora biti 3-žilni kabel z ozemljitvijo.
3) Dolg kabel mora biti nameščen tako, da ne visi čez kuhinjski pult ali mizo, kjer bi ga otroci lahko potegnili ali bi se ob njem nehote spotaknili.

ČIŠČENJE

Pred čiščenjem napravo obvezno izključite iz električnega omrežja.
1. Po uporabi notranjost pečice očistite z rahlo vlažno krpo.
2. Dodatke očistite na običajen način v milnici.
3. Okvir vrat, tesnilo in sosednje dele je treba ob umazaniji skrbno očistiti z vlažno krpo.
4. Za čiščenje stekla vrat pečice ne uporabljajte grobih abrazivnih čistil ali ostrih kovinskih strgal, saj lahko opraskajo površino, kar lahko povzroči razbitje stekla.
5. Nasvet za čiščenje – za lažje čiščenje sten notranjosti, s katerimi lahko pride v stik pripravljena hrana: V posodo položite polovico limone, dodajte 300 ml (1/2 pinta) vode in segrevajte pri 100 % mikrovalovni moči 10 minut. Pečico obrišite z mehko, suho krpo.

OPOZORILO GLEDE PRIPOMOČKOV

Nevarnost telesnih poškodb

Nevarno je, da kakršno koli servisiranje ali popravilo, ki vključuje odstranitev pokrova, ki zagotavlja zaščito pred izpostavljenostjo mikrovalovni energiji, izvaja kdorkoli drug kot usposobljena oseba.

Oglejte si navodila v razdelku »Materiali, ki jih lahko uporabljate v mikrovalovni pečici, ali materiali, ki se jim je treba izogibati v mikrovalovni pečici.« Obstajajo lahko določeni nekovinski pripomočki, ki niso varni za uporabo v mikrovalovni pečici. Če ste v dvomih, lahko pripomoček preizkusite po spodaj opisanem postopku.

Preizkus pripomočka:
1. V posodo, primerno za uporabo v mikrovalovni pečici, nalijte 1 skodelico hladne vode (250 ml) in vanjo položite preizkušani pripomoček.
2. Segrevajte pri največji moči 1 minuto.
3. Previdno se dotaknite pripomočka. Če je prazen pripomoček topel, ga ne uporabljajte za mikrovalovno kuhanje.
4. Ne prekoračite časa segrevanja 1 minute.

Materiali, ki jih lahko uporabljate v mikrovalovni pečici

Pripomočki	Opombe
Posoda za porjavitev	Upoštevajte navodila proizvajalca. Dno posode za porjavitev mora biti najmanj 3/16 palca (5 mm) nad vrtljivo ploščo. Nepravilna uporaba lahko povzroči poškodbo vrtljive plošče.
Namizna posoda	Samo za uporabo v mikrovalovni pečici. Upoštevajte navodila proizvajalca. Ne uporabljajte razpokanih ali odkrušenih posod.
Stekleni kozarci	Vedno odstranite pokrov. Uporabljajte samo za segrevanje hrane do mlačnega stanja. Večina steklenih kozarcev ni odporna na toploto in se lahko razbije.
Steklena posoda	Uporabljajte samo toplotno odporno stekleno posodo za pečico. Prepričajte se, da nima kovinskih robov. Ne uporabljajte razpokanih ali odkrušenih posod.
Vrečke za pečenje v pečici	Upoštevajte navodila proizvajalca. Ne zapirajte s kovinskimi vezicami. Naredite zareze, da omogočite uhajanje pare.
Papirnati krožniki in skodelice	Uporabljajte samo za kratkotrajno kuhanje/ogrevanje. Med kuhanjem pečice ne puščajte brez nadzora.
Papirnate brisače	Uporabljajte za prekrivanje hrane pri ponovnem segrevanju in za vpijanje maščobe. Uporabljajte pod nadzorom in samo za kratkotrajno kuhanje.
Peki papir	Uporabljajte kot pokrivalo za preprečevanje brizganja ali kot ovoj za kuhanje na pari.
Plastika	Samo za uporabo v mikrovalovni pečici. Upoštevajte navodila proizvajalca. Posoda mora biti označena z »Microwave Safe«. Nekatere plastične posode se zmehčajo, ko se hrana v njih segreje. »Boiling bags« in tesno zaprte plastične vrečke je treba zarezati, preluknjati ali prezračiti v skladu z navodili na embalaži.
Plastična folija	Samo za uporabo v mikrovalovni pečici. Uporabljajte za prekrivanje hrane med kuhanjem, da se ohrani vlaga. Ne dovolite, da se plastična folija dotika hrane.
Termometri	Samo za uporabo v mikrovalovni pečici (termometri za meso in sladkarije).
Voščen papir	Uporabljajte kot pokrivalo za preprečevanje brizganja in ohranjanje vlage.

Materiali, ki jih lahko uporabljate v mikrovalovni pečici

Pripomočki	Opombe
Aluminijast pladenj	Lahko povzroči iskrenje. Hrano prestavite v posodo, primerno za uporabo v mikrovalovni pečici.
Kartonasta embalaža za hrano s kovinskim ročajem	Lahko povzroči iskrenje. Hrano prestavite v posodo, primerno za uporabo v mikrovalovni pečici.
Kovinski ali s kovino obrobljeni pripomočki	Kovina ščiti hrano pred mikrovalovno energijo. Kovinski robovi lahko povzročijo iskrenje.
Kovinske vezice	Lahko povzroči iskrenje in lahko povzroči požar v pečici.
Papirnate vrečke	Lahko povzroči požar v pečici.
Plastična pena	Plastična pena se lahko pri izpostavljenosti visokim temperaturam stopi ali onesnaži tekočino v notranjosti.
Les	Les se pri uporabi v mikrovalovni pečici izsuši in lahko razpoka ali poči.

NAMESTITEV VAŠE PEČICE

Imena delov pečice in dodatkov
Odstranite pečico in vse materiale iz embalaže ter notranjosti pečice.
Vaša pečica je opremljena z naslednjimi dodatki:

Stekleni pladenj	1
Obroč za vrtljivo ploščo	1
Navodila za uporabo	1

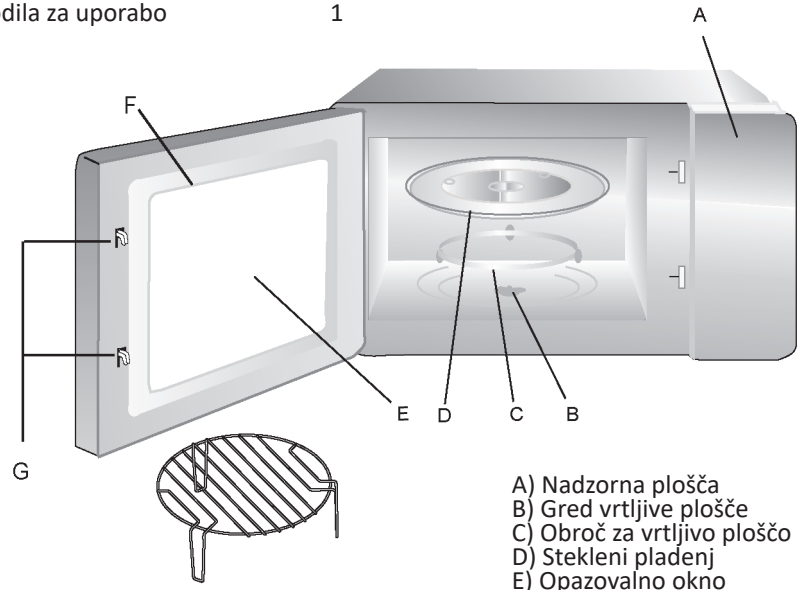

Rešetka za žar (ni primerna za uporabo v mikrovalovni funkciji in mora biti nameščena na steklenem pladnju)

A) Nadzorna plošča
B) Gred vrtljive plošče
C) Obroč za vrtljivo ploščo
D) Stekleni pladenj
E) Opazovalno okno
F) Sklop vrat
G) Varnostni zaporni sistem

Namestitev vrtljive plošče

a. Steklenega pladnja nikoli ne postavljajte obrnjeno navzdol. Stekleni pladenj ne sme biti nikoli oviran.
b. Med kuhanjem morata biti stekleni pladenj in obroč za vrtljivo ploščo vedno v uporabi.
c. Vsa hrana in posode s hrano morajo biti med kuhanjem vedno postavljene na stekleni pladenj.
d. Če stekleni pladenj ali obroč za vrtljivo ploščo poči ali se zlomi, se obrnite na najbližji pooblaščeni servisni center.

NAMESTITEV IN PRIKLJUČITEV

1. Ta naprava je namenjena izključno uporabi v gospodinjstvu.
2. Ta pečica je namenjena izključno vgradni uporabi. Ni namenjena uporabi na delovni površini ali za uporabo v notranjosti omarice.
3. Upoštevajte posebna navodila za namestitev.
4. Napravo je mogoče namestiti v stensko omarico širine 60 cm.
5. Naprava je opremljena z vtičem in se sme priključiti samo v pravilno nameščeno ozemljeno vtičnico.
6. Omrežna napetost mora ustrezati napetosti, navedeni na nazivni ploščici.
7. Vtičnico mora namestiti in priključni kabel sme zamenjati samo usposobljen električar. Če po namestitvi vtič ni več dostopen, mora biti na strani napeljave nameščena vsepolna ločilna naprava z razmikom kontaktov najmanj 3 mm.
8. Adapterjev, razdelilnikov in podaljškov ni dovoljeno uporabljati. Preobremenitev lahko povzroči nevarnost požara.
9. Naprave ne uporabljajte pod delovno površino in ne sme biti izpostavljena razlitju tekočin iz posod na površine, pod katerimi je naprava nameščena.

Dostopne površine so lahko med delovanjem vroče

NAVODILA ZA NAMESTITEV

Pred namestitvijo natančno preberite navodila za uporabo

Prosimo, upoštevajte

Električni priklop

Pečica je opremljena z vtičem in jo je dovoljeno priključiti izključno na pravilno nameščeno ozemljeno vtičnico. Vtičnico sme namestiti, priključni kabel pa zamenjati samo usposobljen električar, v skladu z veljavnimi predpisi. Če po vgradnji vtič ni več dostopen, mora biti na strani inštalacije nameščeno večpolno ločilno stikalo z razmikom med kontakti najmanj 3 mm.

Vgradna omarica za napravo ne sme imeti zadnje stene.

Med steno in dnom zgornjega elementa mora biti zagotovljen razmik. Natančna velikost razmika je prikazana na diagramih.

Najmanjša višina vgradnje: 85 cm.

Ne prekrivajte prezračevalnih rež in sesalnih odprtin.

Opomba:

Ne stiskajte in ne upogibajte napajalnega kabla.

Vijak

Montažna plošča

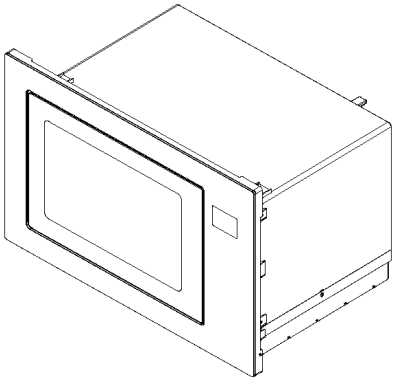

A. Vgradno pohištvo

Dimenzije na slikah so izražene v mm.

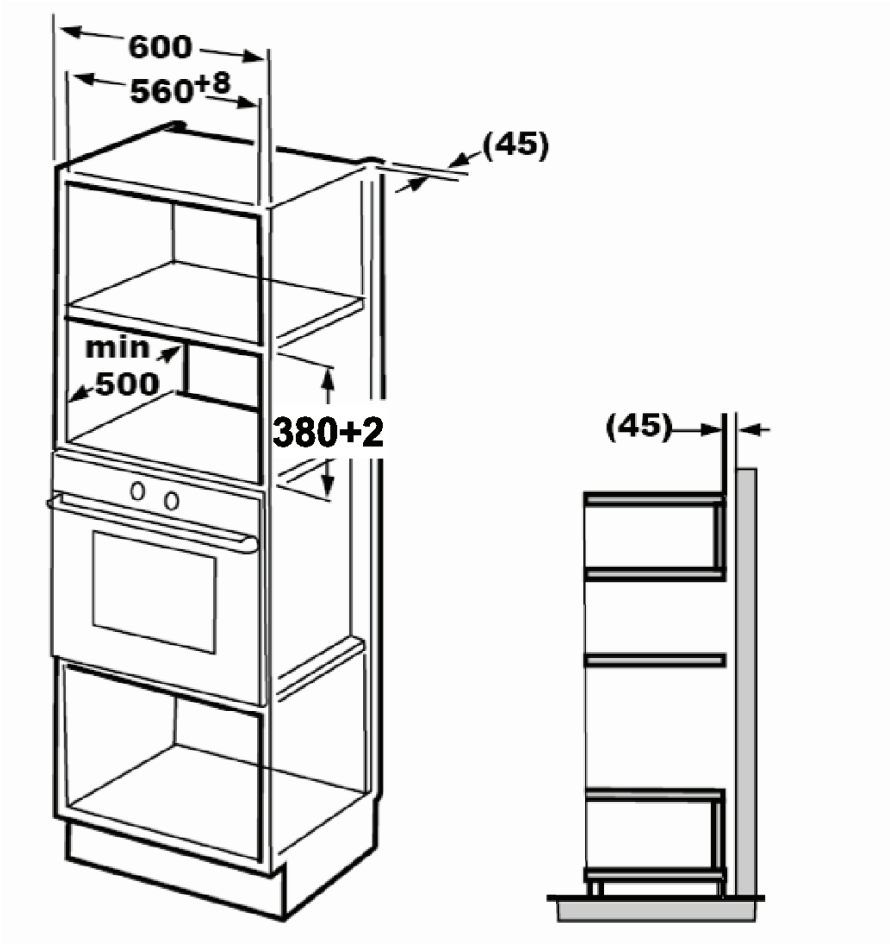

B. Priprava omarice

1. Preberite navodila na PREDLOGI SPODNJE OMARICE in predlogo namestite na spodnjo površino omarice.

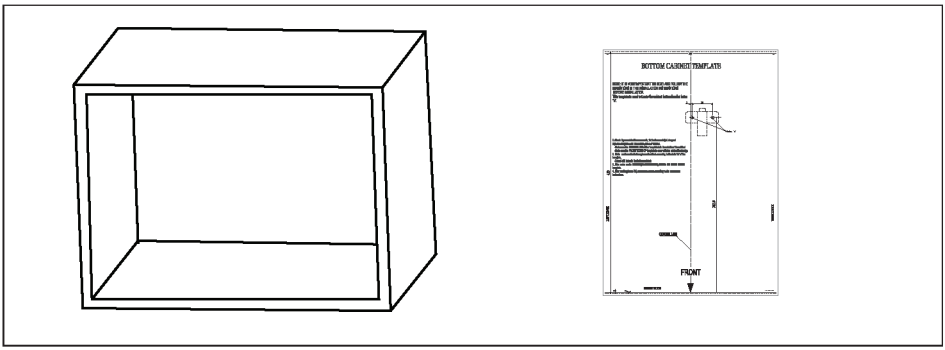

2. Na spodnji površini omarice naredite oznake v skladu z oznakami »a« na predlogi.

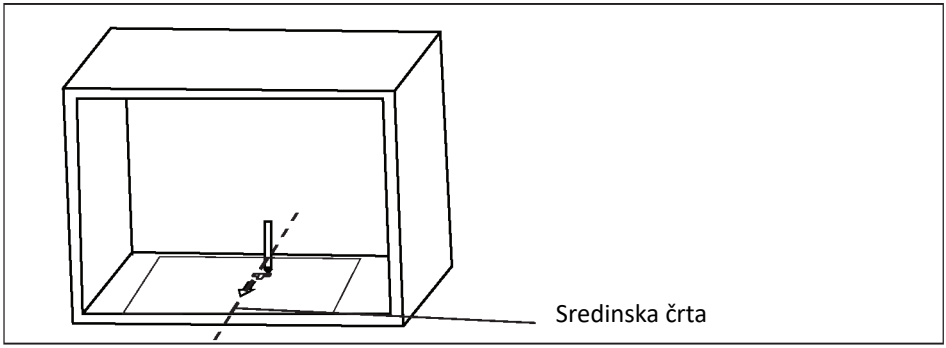

3. Odstranite predlogo spodnje omarice in pritrdite montažno ploščo z vijakom.

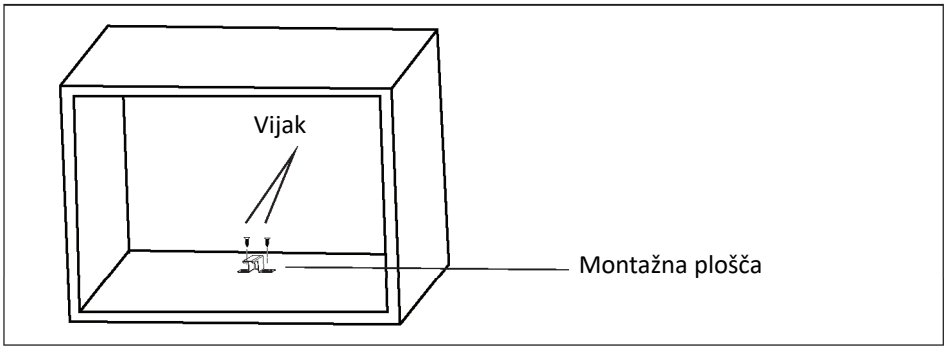

C. Namestitev pečice

4. Namestitev pečice v omarico
-Prepričajte se, da je zadnji del pečice pritrjen z montažno ploščo.
-Ne stiskajte in ne prepogibajte napajalnega kabla.

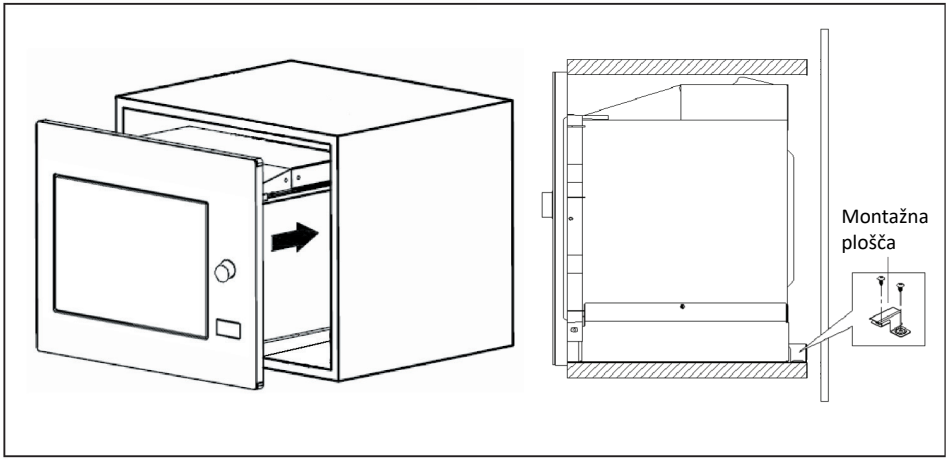

5. Odprite vrata in pečico pritrdite na omarico z vijakom B na mestu montažne odprtine. Nato na montažno odprtino namestite plastični pokrov okrasnega okvirja.

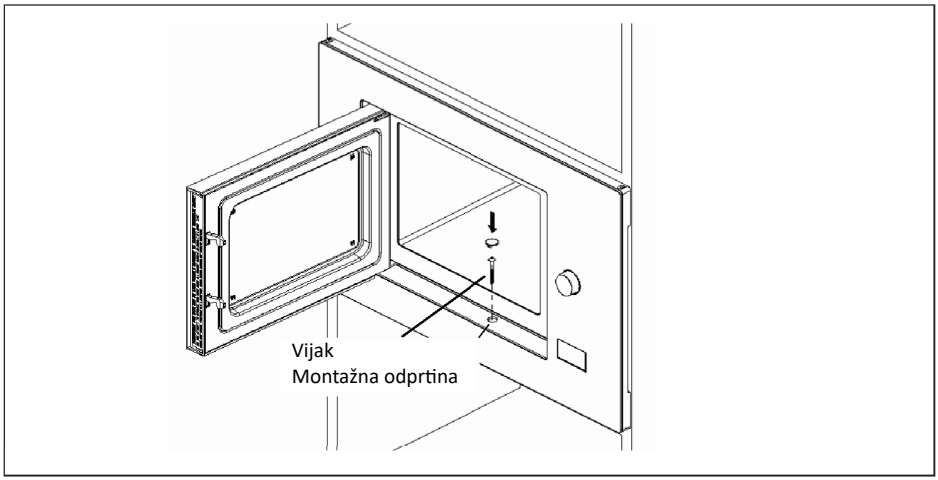

NAVODILA ZA UPORABO

1. Nastavitev ure
Ko je mikrovalovna pečica priključena na električno omrežje, se na zaslonu prikaže »0:00«, zvočni signal pa enkrat zapiska.
1) Dvakrat pritisnite »Clock/ Kitchen Timer«, da izberete funkcijo ure. Ure bodo utripale.

2) Z obračanjem » « nastavite uro. Vneseni čas mora biti med 0–23.

3) Pritisnite »Clock/ Kitchen Timer«. Minute bodo utripale.

4) Z obračanjem » « nastavite minute. Vneseni čas mora biti med 0–59.

5) Pritisnite »Clock/ Kitchen Timer«, da zaključite nastavitev ure. Simbol »:« bo utripal, čas pa bo prikazan.

Opomba:
1) Če ura ni nastavljena, ob vklopu napajanja ne bo delovala.
2) Med postopkom nastavljanja ure se ob pritisku na »Stop/Clear« pečica samodejno vrne v prejšnje stanje.

2. Mikrovalovno kuhanje
Pritisnite »Microwave«, na zaslonu se prikaže »P100«. Večkrat pritisnite »Microwave« ali zavrtite » «, da izberete želeno moč, pri čemer se ob vsakem dodatnem pritisku prikažejo »P100«, »P80«, »P50«, »P30«, »P10«. Nato pritisnite »Start/+30Sec./Confirm«, da potrdite, in z obračanjem » « nastavite čas kuhanja od 0:05 do 95:00. Ponovno pritisnite »Start/+30Sec./Confirm«, da začnete s kuhanjem.
Primer: Če želite uporabljati 80 % mikrovalovno moč za kuhanje 20 minut, pečico upravljajte po naslednjih korakih.

1) Enkrat pritisnite »Microwave«, na zaslonu se prikaže »P100«.

2) Še enkrat pritisnite »Microwave« ali zavrtite » «, da izberete 80 % mikrovalovno moč.

3) Pritisnite »Start/+30Sec./Confirm«, da potrdite, in na zaslonu se prikaže »P 80«.

4) Z obračanjem » « nastavite čas kuhanja, dokler se na zaslonu ne prikaže »20:00«.

5) Pritisnite »Start/+30Sec./Confirm«, da začnete s kuhanjem.

Opomba: koraki prilagajanja časa z vrtenjem izbirnega gumba so naslednji:

0---1 min : 5 sekund
1---5 min : 10 sekund
5---10 min : 30 sekund
10---30 min : 1 minuta
30---95 min : 5 minut

Navodila za tipko »Microwave«

Zaporedje	Prikaz	Mikrovalovna moč
1	P100	100%
2	P80	80%
3	P50	50%
4	P30	30%
5	P10	10%

3. Žar ali kombinirano kuhanje
Pritisnite »Microwave/Grill/Combi.«, na zaslonu se prikaže »P100«.
Večkrat pritisnite »Microwave/Grill/Combi.« ali zavrtite » «, da izberete želeno moč, pri čemer se ob vsakem dodatnem pritisku prikažejo »P100«, »P80«, »P50«, »P30«, »P10«, »G«, »C-1«, »C-2«. Nato pritisnite »Start/+30Sec./Confirm«, da potrdite, in z obračanjem » « nastavite čas kuhanja od 0:05 do 95:00. Ponovno pritisnite »Start/+30Sec./Confirm«, da začnete s kuhanjem.

Primer: Če želite uporabiti 55 % mikrovalovno moč in 45 % moč žara (C-1) za kuhanje 10 minut, pečico upravljajte po naslednjih korakih.

1) Enkrat pritisnite »Grill/Combi.«, na zaslonu se prikaže »P100«.

2) Večkrat pritisnite »Grill/Combi.« ali zavrtite » «, da izberete kombinirani način 1.

3) Pritisnite »Start/+30Sec./Confirm«, da potrdite, in na zaslonu se prikaže »C-1«.

4) Z obračanjem » « nastavite čas kuhanja, dokler se na zaslonu ne prikaže »10:00«.

5) Pritisnite »Start/+30Sec./Confirm«, da začnete s kuhanjem.

„Grill/Combi.” Navodila za tipko

Zaporedje	Prikaz	Mikrovalovna moč	Moč žara
1	G	0%	100%
2	C-1	55%	45%
3	C-2	36%	64%

Opomba: Ko preteče polovica časa žara, se pečica dvakrat oglasi z zvočnim signalom, kar je normalno. Za boljši učinek pečenja na žaru priporočamo, da hrano obrnete, zaprete vrata in nato pritisnete »Start/+30Sec./Confirm«, da nadaljujete s kuhanjem. Če pečice ne upravljate, bo kuhanje potekalo naprej.

4. Hitri zagon
1) V stanju pripravljenosti pritisnite »Start/+30Sec./Confirm«, da začnete s kuhanjem pri 100 % moči.
Vsak dodatni pritisk podaljša čas kuhanja za 30 sekund, največ do 95 minut.

2) Med mikrovalovnim, žar, kombiniranim kuhanjem ali v načinu odmrzovanja po času vsak pritisk na »Start/+30Sec./Confirm« podaljša čas kuhanja za 30 sekund.

3) V stanju pripravljenosti zavrtite » « v levo, da nastavite čas kuhanja pri 100 % mikrovalovni moči, nato pritisnite »Start/+30Sec./Confirm«, da začnete s kuhanjem.

5. Odmrzovanje po teži
1) Enkrat pritisnite »Weight/Defrost«, pečica bo prikazala »dEF1«.

2) Z obračanjem » « izberite težo živila od 100 do 2000 g.

3) Pritisnite »Start/+30Sec./Confirm«, da začnete z odmrzovanjem.

6. Odmrzovanje po času
1) Dvakrat pritisnite »Time/Defrost«, pečica bo prikazala »dEF2«.

2) Z obračanjem » « izberite čas odmrzovanja. Največji čas je 95 minut.

3) Pritisnite »Start/+30Sec./Confirm«, da začnete z odmrzovanjem. Moč odmrzovanja je P30 in je ni mogoče spremeniti.

7. Kuhinjski časovnik

1) Dvakrat pritisnite „Clock/ Kitchen Timer“, na zaslonu se bo prikazalo 00:00, indikator ure se bo vklopil
2) Z obračanjem » « vnesite želeni čas časovnika. (Najdaljši čas je 95 minut.)
3) Pritisnite »Start/+30Sec./Confirm«, da potrdite nastavitev.
4) Ko se izteče nastavljen čas, indikator časovnika ugasne. Zvočni signal se oglasi 5-krat. Če je ura nastavljena (24-urni sistem), bo na zaslonu prikazan trenutni čas.

Opomba: Kuhinjski časovnik se razlikuje od 24-urnega sistema. Kuhinjski časovnik je samostojen časovnik.

8. Samodejni meni

1) Z obračanjem » « v desno izberite meni; prikazali se bodo »A-1« do »A-10«.

2) Pritisnite »Start/+30Sec./Confirm«, da potrdite.

3) Z obračanjem » « izberite privzeto težo glede na tabelo menijev.

4) Pritisnite »Start/+30Sec./Confirm«, da začnete s kuhanjem.

Primer: Če želite uporabiti »Samodejni meni« za pripravo rib teže 350 g, pečico upravljajte po naslednjih korakih.

1) Z obračanjem » « v smeri urinega kazalca izberite, dokler se ne prikaže »A-4«.

2) Pritisnite »Start/+30Sec./Confirm«, da potrdite.

3) Z obračanjem » « izberite težo rib, dokler se ne prikaže »350«.

4) Pritisnite »Start/+30Sec./Confirm«, da začnete s kuhanjem.

Meni	Teža	Prikaz
A-1 Pica	200 g	200
	400 g	400
A-2 Krompir	200 g	200
	400 g	400
	600 g	600
A-3 Meso	250 g	250
	350 g	350
	450 g	450
A-4 Riba	250 g	250
	350 g	350
	450 g	450
A-5 Zelenjava	200 g	200
	300 g	300
	400 g	400
A-6 Pijača	1 skodelica (120 ml)	1
	2 skodelici (240 ml)	2
	3 skodelice (360 ml)	3
A-7 Testenine	50 g (s 450 g hladne vode)	50
	100 g (s 800 g hladne vode)	100
A-8 Pokovka	50 g	50
	100 g	100
A-9 Piščanec	400 g	400
	800 g	800
	1200 g	1200
A-10 Pogrevanje	200 g	200
	400 g	400
	600 g	600

9. Večstopenjsko kuhanje
Za kuhanje je mogoče nastaviti največ 2 stopnji. Pri večstopenjskem kuhanju se v primeru, da je ena stopnja odmrzovanje, odmrzovanje samodejno nastavi kot prva stopnja.

Primer: Če želite živilo odmrzovati 5 minut in nato kuhati z 80 % mikrovalovno močjo 7 minut, pečico upravljajte po naslednjih korakih:

1) Dvakrat pritisnite »Time Defrost«, pečica bo prikazala »dEF2«.

2) Z obračanjem » « nastavite čas odmrzovanja, dokler se ne prikaže »5:00«.

3) Enkrat pritisnite »Microwave«, na zaslonu se prikaže »P100«.

4) Še enkrat pritisnite »Microwave« ali zavrtite » «, da izberete 80 % mikrovalovno moč.

5) Pritisnite »Start/+30Sec./Confirm«, da potrdite, in na zaslonu se prikaže »P 80«.

7) Pritisnite »Start/+30Sec./Confirm«, da začnete s kuhanjem; zvočni signal se oglasi enkrat za prvo stopnjo. Nato začne odštevanje časa odmrzovanja. Ob začetku druge stopnje kuhanja se zvočni signal oglasi še enkrat. Ko je kuhanje končano, se zvočni signal oglasi petkrat.

10. Funkcija poizvedbe
1) Med mikrovalovnim, žar ali kombiniranim kuhanjem pritisnite »Microwave«, trenutna moč bo prikazana 3 sekunde. Po 3 sekundah se pečica vrne v prejšnje stanje;
2) Med kuhanjem pritisnite »Clock/ Kitchen Time«, da preverite čas, ki bo prikazan 3 sekunde.

11. Funkcija zaklepanja za otroke
Zaklep: V stanju pripravljenosti pritisnite »Stop/Clear« za 3 sekunde. Zasliši se dolg zvočni signal, ki označuje vklop otroške zaščite; če je ura nastavljena, se prikaže trenutni čas, sicer se na zaslonu prikaže » **C : :J** «. Indikator zaklepa se vklopi.
Odklepanje: V zaklenjenem stanju pritisnite »Stop/Clear« za 3 sekunde. Zasliši se dolg zvočni signal, ki označuje, da je zaklep sproščen.

ODPRAVLJANJE TEŽAV

Normalno	
Mikrovalovna pečica povzroča motnje pri sprejemu televizijskega signala	Med delovanjem mikrovalovne pečice lahko pride do motenj pri sprejemu radijskih in televizijskih signalov. To je podobno motnjam, ki jih povzročajo manjše električne naprave, kot so mešalnik, sesalnik in električni ventilator. To je normalno.
Zatemnjena luč v pečici	Pri mikrovalovnem kuhanju z nizko močjo lahko luč v pečici potemni. To je normalno.
Para se nabira na vratih, vroč zrak izhaja iz prezračevalnih odprtin	Med kuhanjem lahko iz hrane izhaja para. Večina pare izhaja skozi prezračevalne odprtine, del pa se lahko nabere na hladnejših mestih, kot so vrata pečice. To je normalno.
Pečica je bila nenamerno zagnana brez hrane v notranjosti	Prepovedano je delovanje naprave brez hrane v notranjosti. To je zelo nevarno.

Težava	Možen vzrok	Rešitev
Pečice ni mogoče zagnati.	(1) Napajalni kabel ni pravilno priključen.	Izključite napravo iz električnega omrežja. Nato jo po 10 sekundah ponovno priključite.
	(2) Pregorela je varovalka ali je deloval odklopnik.	Zamenjajte varovalko ali ponastavite odklopnik (popravilo naj izvede strokovno osebje našega podjetja).
	(3) Težava z vtičnico.	Preverite vtičnico z drugimi električnimi napravami.
Pečica ne segreva.	(4) Vrata niso pravilno zaprta.	Dobro zaprite vrata.

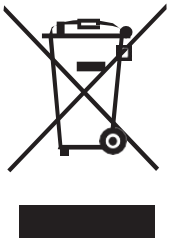

V skladu z Direktivo o odpadni električni in elektronski opremi (WEEE) je treba takšno opremo ločeno zbirati in obdelovati.
Če boste v prihodnje morali ta izdelek zavreči, ga NE odlagajte med gospodinjske odpadke. Izdelek oddajte na ustrezna zbirna mesta za odpadno električno in elektronsko opremo (WEEE), kjer so na voljo.

ALB

FURRË ME MIKROVALË / MANUALI I PËRDORUESIT

GD-25B

Lexoni me kujdes këto udhëzime përpara përdorimit të furrës suaj me mikrovalë, dhe ruajini ato me kujdes. Nëse i ndiqni udhëzimet, furra juaj do t'ju ofrojë shumë vite shërbimi të mirë.

MASA PARAPRAKE PËR TË SHMANGUR EKSPOZIMIN E MUNDSHËM NDAJ ENERGJISË SË TEPËRT TË MIKROVALËVE

(a) Mos u përpiqni ta përdorni këtë furrë me derën e hapur, pasi kjo mund të rezultojë në ekspozim të dëmshëm ndaj energjisë së mikrovalëve. Është e rëndësishme të mos dëmtohen ose manipulohen mekanizmat e sigurisë.
(b) Mos vendosni asnjë objekt midis faqes së përparme të furrës dhe derës, dhe mos lejoni që papastërtitë ose mbetjet e pastruesve të grumbullohen në sipërfaqet e vulosjes.
(c) PARALAJMËRIM: Nëse dera ose vulat e derës janë të dëmtuara, furra nuk duhet të përdoret derisa të jetë riparuar nga një person kompetent.

SHTESË

Nëse pajisja nuk mbahet në një gjendje të mirë pastërtie, sipërfaqja e saj mund të degradohet, të ndikojë në jetëgjatësinë e pajisjes dhe të çojë në një situatë të rrezikshme.

Specifikime

Modeli:	GD-25B
Tensioni/Frekuenca e vlerësuar:	230 V~ 50 Hz
Fuqia hyrëse e vlerësuar (Mikrovalë):	1450 W
Fuqia dalëse e vlerësuar (Mikrovalë):	900 W
Fuqia hyrëse e vlerësuar (Grill):	1000 W

KONSUMI I ENERGJISË

Informacion mbi produktin për konsumin e energjisë dhe kohën maksimale për të arritur mënyrën përkatëse të energjisë së ulët.

Modaliteti i gatishmërisë	0.8 W
Koha maksimale e nevojshme që furra me mikrovalë të arrijë automatikisht modalitetin ose gjendjen përkatëse të energjisë së ulët.	20 minuta

UDHËZIME TË RËNDËSISHME SIGURIE

PARALAJMËRIM

Për të zvogëluar rrezikun e zjarrit, goditjes elektrike, lëndimit të personave ose ekspozimit ndaj energjisë së tepërt të mikrovalëve gjatë përdorimit të pajisjes suaj, ndiqni masat bazë të sigurisë, duke përfshirë sa vijon:

1. Lexoni dhe ndiqni udhëzimet specifike: "MASA PARAPRAKE PËR TË SHMANGUR EKSPOZIMIN E MUNDSHËM NDAJ ENERGJISË SË TEPËRT TË MIKROVALËVE".
2. Kjo pajisje mund të përdoret nga fëmijë të moshës 8 vjeç e lart, si dhe nga persona me aftësi të kufizuara fizike, shqisore ose mendore, ose me mungesë përvoje dhe njohurish, nëse janë nën mbikëqyrje ose janë udhëzuar për përdorimin e pajisjes në mënyrë të sigurt dhe i kuptojnë rreziqet e përfshira. Fëmijët nuk duhet të luajnë me pajisjen. Pastrimi dhe mirëmbajtja nga përdoruesi nuk duhet të kryhen nga fëmijët, përveç rasteve kur janë mbi 8 vjeç dhe nën mbikëqyrje. Fëmijët nën moshën 8 vjeç duhet të mbahen larg pajisjes, përveç nëse janë vazhdimisht nën mbikëqyrje.
3. Mbajeni pajisjen dhe kabllon e saj jashtë mundësive të fëmijëve nën moshën 8 vjeç.
4. Nëse kablloja e furnizimit është e dëmtuar, ajo duhet të zëvendësohet nga prodhuesi, përfaqësuesi i tij i shërbimit ose persona të tjerë me kualifikime të ngjashme, për të shmangur çdo rrezik. (Për pajisjet me lidhje të tipit Y)
5. PARALAJMËRIM: Sigurohuni që pajisja të jetë e fikur përpara zëvendësimit të llambës, për të shmangur mundësinë e goditjes elektrike.
6. PARALAJMËRIM: Është e rrezikshme që çdo person tjetër përveç një personi kompetent të kryejë çfarëdo shërbimi ose riparimi që përfshin heqjen e një mbulese që siguron mbrojtje kundër ekspozimit ndaj energjisë së mikrovalëve.
7. PARALAJMËRIM: Lëngjet dhe ushqimet e tjera nuk duhet të nxehen në enë të mbyllura hermetikisht, pasi ato mund të shpërthejnë.

8. Gjatë ngrohjes së ushqimit në enë plastike ose letre, mbani nën vëzhgim furrën për shkak të mundësisë së ndezjes.
9. Përdorni vetëm enë që janë të përshtatshme për përdorim në furrat me mikrovalë.
10. Nëse del tym, fikeni ose shkëputeni pajisjen nga rryma dhe mbajeni derën të mbyllur për të shuar çdo flakë të mundshme.
11. Ngrohja me mikrovalë e pijeve mund të shkaktojë vlim të vonuar shpërthyes, prandaj duhet treguar kujdes gjatë trajtimit të enës.
12. Përmbajtja e shisheve për ushqyerje dhe kavanozëve me ushqim për foshnje duhet të përzihet ose tundet dhe temperatura të kontrollohet përpara konsumimit,
për të shmangur djegiet.
13. Vezët në lëvozhgë dhe vezët e ziera fort të plota nuk duhet të ngrohen në furrë me mikrovalë, pasi mund të shpërthejnë, edhe pasi ngrohja me mikrovalë të ketë përfunduar.
14. Furra duhet të pastrohet rregullisht dhe çdo mbetje ushqimi duhet të hiqet.
15. Mosmirëmbajtja e furrës në një gjendje të pastër mund të çojë në përkeqësim të sipërfaqes, gjë që mund të ndikojë negativisht në jetëgjatësinë e pajisjes dhe të rezultojë në një situatë të rrezikshme.
16. Përdorni vetëm sondën e temperaturës të rekomanduar për këtë furrë. (Për furrat e pajisura me mundësi përdorimi të sondës së matjes së temperaturës.)
17. Furra me mikrovalë duhet të përdoret me derën dekorative të hapur.
(Për furrat me derë dekorative.)
18. Kjo pajisje është e destinuar për përdorim në ambiente shtëpiake dhe aplikime të ngjashme, si:
-zonat e kuzhinës për stafin në dyqane, zyra dhe ambiente të tjera pune;
-nga klientët në hotele, motele dhe ambiente të tjera rezidenciale;
-shtëpi fermash;
-ambiente të tipit “bed and breakfast”.
19. Furra me mikrovalë është e destinuar për ngrohjen e ushqimit dhe pijeve. Tharja e ushqimit ose veshjeve dhe ngrohja e jastëkëve ngrohës, pantoflave, sfungjerëve, leckave të lagura dhe të ngjashme mund të çojë në rrezik lëndimi, ndezjeje ose zjarri.
20. Enët metalike për ushqim dhe pije nuk lejohen gjatë gatimit me mikrovalë.
21. Pajisja nuk duhet të pastrohet me pastrues me avull.
22. Pajisja nuk duhet të instalohet pas një dere dekorative për të shmangur
mbinxehjen. (Kjo nuk zbatohet për pajisjet me derë dekorative.)
23. Furra me mikrovalë është e destinuar për përdorim të integruar.
24. Duhet treguar kujdes që të mos zhvendoset pllaka rrotulluese gjatë nxjerrjes së enëve nga pajisja. (Për pajisjet fikse dhe të integruara që përdoren në lartësi të barabartë ose më të madhe se 900 mm mbi dysheme dhe që kanë pllaka rrotulluese të çmontueshme. Kjo nuk zbatohet për pajisjet me derë të poshtme me hapje horizontale.)
25. Pastruesi me avull nuk duhet të përdoret.
26. Sipërfaqja e sirtarit të ruajtjes mund të nxehet.
27. Mos përdorni pastrues abrazivë të fortë ose gërvishtës metalikë të mprehtë për të pastruar xhamin e derës së furrës, pasi mund të gërvishtin sipërfaqen, gjë që mund të rezultojë në thyerjen e xhamit.

28. PARALAJMËRIM: Pajisja dhe pjesët e saj të arritshme nxehen gjatë përdorimit. Duhet treguar kujdes për të shmangur prekjen e elementeve ngrohëse. Fëmijët nën moshën 8 vjeç duhet të mbahen larg pajisjes, përveç nëse janë vazhdimisht nën mbikëqyrje.
29. Gjatë përdorimit, pajisja nxehet. Duhet treguar kujdes për të shmangur prekjen e elementeve ngrohëse brenda furrës.
30. PARALAJMËRIM: Pjesët e arritshme mund të nxehen gjatë përdorimit. Fëmijët e vegjël duhet të mbahen larg.
31. PARALAJMËRIM: Kur pajisja përdoret në modalitetin e kombinuar, fëmijët duhet ta përdorin furrën vetëm nën mbikëqyrjen e të rriturve, për shkak të temperaturave që gjenerohen.
32. PARALAJMËRIM: Përpara se ta vini pajisjen në funksion, sigurohuni që hapësira e brendshme të mos përmbajë sende ose enë që nuk janë të përshtatshme për përdorim në furrë me mikrovalë.
33. PARALAJMËRIM: Kur furra me mikrovalë nuk është në përdorim, mos e përdorni hapësirën e brendshme për ruajtjen e produkteve të djegshme, enëve të gatimit, ose ushqimeve dhe sendeve të ngjashme

LEXONI ME KUJDES DHE RUAJENI PËR REFERENCË NË TË ARDHMEN

VETËM PËR PËRDORIM SHTËPIAK (JO PËR PËRDORIM KOMERCIAL)

Për të reduktuar rrezikun e lëndimit të personave Instalimi i tokëzimit

RREZIK
Rrezik nga goditja elektrike Prekja e disa përbërësve të brendshëm mund të shkaktojë lëndime serioze personale ose vdekje. Mos e çmontoni këtë pajisje.

PARALAJMËRIM
Rrezik nga goditja elektrike
Përdorimi i papërshtatshëm i tokëzimit mund të rezultojë në goditje elektrike. Mos e lidhni pajisjen në prizë derisa të jetë instaluar dhe tokëzuar siç duhet.

Kjo pajisje duhet të jetë e tokëzuar. Në rast të një qarku të shkurtër elektrik, tokëzimi zvogëlon rrezikun e goditjes elektrike duke siguruar një tel shkarkimi për rrymën elektrike. Kjo pajisje është e pajisur me një kabllo që përmban një tel tokëzimi dhe një prizë tokëzimi. Priza duhet të futet në një dalje elektrike që është instaluar dhe tokëzuar siç duhet.

Konsultohuni me një elektricist ose teknik shërbimi të kualifikuar nëse udhëzimet për tokëzimin nuk kuptohen plotësisht ose nëse ekziston dyshim nëse pajisja është tokëzuar siç duhet. Nëse është e nevojshme përdorimi i një kablloje zgjatuese, përdorni vetëm një kabllo zgjatuese me 3 tela.

1. Një kabllo e shkurtër furnizimi me energji është siguruar për të zvogëluar rreziqet që rrjedhin nga ngatërrimi ose pengimi në një kabllo më të gjatë.
2. Nëse përdoret një komplet kabllosh i gjatë ose një kabllo zgjatuese:
1) Vlerësimi elektrik i shënuar i kompletit të kabllos ose i kabllos zgjatuese duhet të jetë të paktën po aq i madh sa vlerësimi elektrik i pajisjes.
2) Kablloja zgjatuese duhet të jetë një kabllo me 3 tela e tipit tokëzues.
3) Kablloja e gjatë duhet të vendoset në mënyrë të tillë që të mos varet mbi sipërfaqen e banakut ose tavolinës, ku mund të tërhiqet nga fëmijët ose të pengojë dikë pa dashje.

PASTRIMI

Sigurohuni që pajisja të jetë e shkëputur nga furnizimi me energji elektrike.

1. Pas përdorimit, pastroni zgavrën e furrës me një leckë paksa të lagur.
2. Pastroni aksesorët në mënyrën e zakonshme, në ujë me sapun.
3. Korniza e derës dhe vula, si dhe pjesët përreth, duhet të pastrohen me kujdes me një leckë të lagur kur janë të ndotura.
4. Mos përdorni pastrues abrazivë të fortë ose gërvishtës metalikë të mprehtë për të pastruar xhamin e derës së furrës, pasi mund të gërvishtin sipërfaqen, gjë që mund të rezultojë në thyerjen e xhamit.
5. Këshillë për pastrim — Për pastrim më të lehtë të mureve të brendshme të zgavrës që mund të preken nga ushqimi i gatuar: Vendosni gjysmën e një limoni në një tas, shtoni 300 ml (1/2 pintë) ujë dhe ngrohni në 100% fuqi mikrovalë për 10 minuta. Fshijeni furrën duke përdorur një leckë të butë dhe të thatë.

KUJDES PËR ENËT

Rrezik për lëndime personale

Është e rrezikshme që çdo person tjetër përveç një personi kompetent të kryejë çfarëdo shërbimi ose riparimi që përfshin heqjen e një mbulese që siguron mbrojtje kundër ekspozimit ndaj energjisë së mikrovalëve.

Shihni udhëzimet mbi “Materialet që mund të përdoren në furrën me mikrovalë ose që duhet të shmangen në furrën me mikrovalë.” Mund të ketë disa enë jometalike që nuk janë të sigurta për përdorim në mikrovalë. Nëse keni dyshime, mund të testoni enën përkatëse duke ndjekur procedurën e mëposhtme.

Testi i enës:

1. Mbushni një enë të sigurt për mikrovalë me 1 filxhan ujë të ftohtë (250 ml) së bashku me enën që po testohet.
2. Gatuani në fuqinë maksimale për 1 minutë.
3. Prekeni me kujdes enën. Nëse ena bosh është e ngrohtë, mos e përdorni atë për gatim me mikrovalë.
4. Mos e tejkaloni kohën e gatimit prej 1 minute.

Materialet që mund të përdoren në furrën me mikrovalë

Enë	Vërejtje
Enë për nxirje	Ndiqni udhëzimet e prodhuesit. Fundi i enës për nxirje duhet të jetë të paktën 3/16 inç (5 mm) mbi pjatën rrotulluese. Përdorimi i pasaktë mund të shkaktojë thyerjen e pjatës rrotulluese.
Enë tavoline	Vetëm për përdorim të sigurt në mikrovalë. Ndiqni udhëzimet e prodhuesit. Mos përdorni enë të çara ose të dëmtuara.
Kavanozë qelqi	Hiqeni gjithmonë kapakun. Përdorni vetëm për të ngrohur ushqimin derisa të jetë pak i ngrohtë. Shumica e kavanozëve prej qelqi nuk janë rezistentë ndaj nxehtësisë dhe mund të thyhen.
Enë qelqi	Vetëm enë qelqi rezistente ndaj nxehtësisë për furrë. Sigurohuni që të mos ketë elemente metalike dekorative. Mos përdorni enë të çara ose të dëmtuara.
Qese gatimi për furrë	Ndiqni udhëzimet e prodhuesit. Mos i mbyllni me lidhëse metalike. Bëni prerje të vogla për të lejuar daljen e avullit.
Pjata dhe gota letre	Përdorni vetëm për gatim/ngrohje afatshkurtër. Mos e lini furrën pa mbikëqyrje gjatë gatimit.
Letra kuzhine	Përdorni për të mbuluar ushqimin gjatë ringrohjes dhe për të thithur yndyrën. Përdorni me mbikëqyrje dhe vetëm për gatim afatshkurtër.
Letër pjekjeje	Përdorni si mbulesë për të parandaluar spërkatjen ose si mbështjellës për gatim me avull.
Plastikë	Vetëm për përdorim të sigurt në mikrovalë. Ndiqni udhëzimet e prodhuesit. Duhet të jetë e etiketuar "Microwave Safe". Disa enë plastike zbuten ndërsa ushqimi brenda nxehet. "Qeset për zierje" dhe qeset plastike të mbyllura fort duhet të priten, shpohet ose ajrosen sipas udhëzimeve në paketim.
Mbështjellës plastik	Vetëm për përdorim të sigurt në mikrovalë. Përdorni për të mbuluar ushqimin gjatë gatimit për të ruajtur lagështinë. Mos lejoni që mbështjellësi plastik të prekë ushqimin.
Termometra	Vetëm për përdorim të sigurt në mikrovalë (termometra për mish dhe karamele).
Letër dylli	Përdorni si mbulesë për të parandaluar spërkatjen dhe për të ruajtur lagështinë.

Materialet që mund të përdoren në furrën me mikrovalë

Enë	Vërejtje
Tabaka alumini	Mund të shkaktojë harkëzim. Transferojeni ushqimin në një enë të sigurt për mikrovalë.
Kuti ushqimi me dorezë metalike	Mund të shkaktojë harkëzim. Transferojeni ushqimin në një enë të sigurt për mikrovalë.
Enë metalike ose enë me elemente metalike dekorative	Metali mbron ushqimin nga energjia e mikrovalëve. Elementet metalike dekorative mund të shkaktojnë harkëzim.
Lidhëse metalike përdredhëse	Mund të shkaktojë harkëzim dhe mund të shkaktojë zjarr në furrë.
Qese letre	Mund të shkaktojë zjarr në furrë.
Shkumë plastike	Shkuma plastike mund të shkrihet ose të kontaminojë lëngun brenda kur ekspozohet ndaj temperaturave të larta.
Dru	Druri do të thahet kur përdoret në furrë me mikrovalë dhe mund të çahet ose të plasaritet.

VENDOSJA E FURRËS SUAJ

Emrat e pjesëve të furrës dhe aksesorëve
Hiqeni furrën dhe të gjitha materialet nga kutia dhe nga zgavra e furrës.
Furra juaj vjen me aksesorët e mëposhtëm:

Tabaka prej qelqi	1
Unaza mbajtëse e pjatës rrotulluese	1
Manuali i udhëzimeve	1

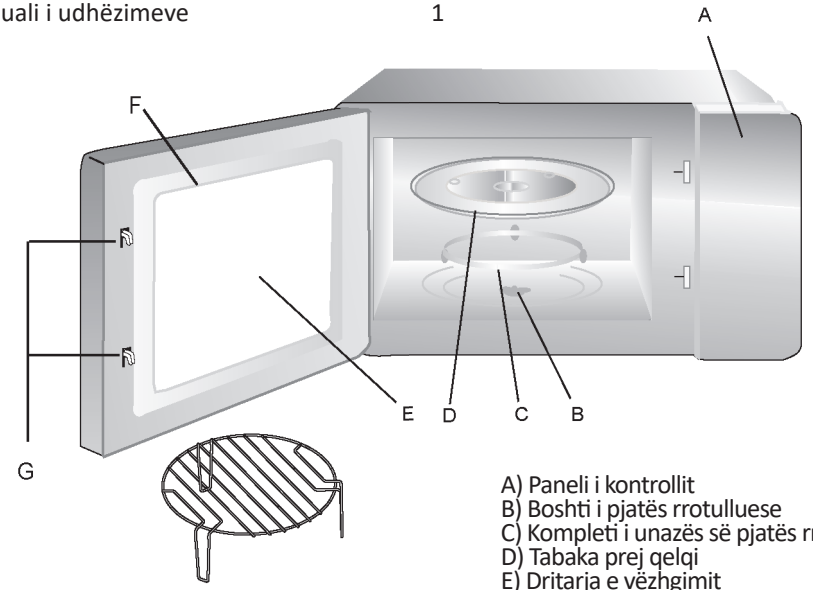

Raft për grill (Nuk mund të përdoret në funksionin e mikrovalës dhe duhet të vendoset mbi tabakanë prej qelqi)

A) Paneli i kontrollit
B) Boshti i pjatës rrotulluese
C) Kompleti i unazës së pjatës rrotulluese
D) Tabaka prej qelqi
E) Dritarja e vëzhgimit
F) Kompleti i derës
G) Sistemi i bllokimit të sigurisë

Instalimi i pjatës rrotulluese

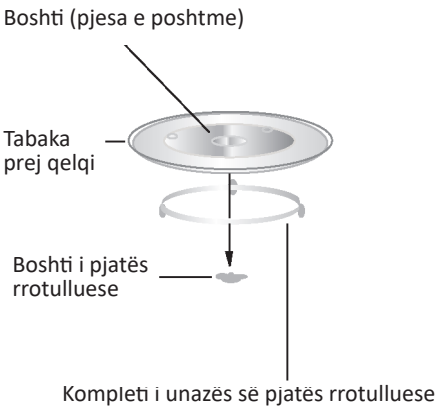

a. Mos e vendosni kurrë tabakanë prej qelqi përmbys. Tabaka prej qelqi nuk duhet të pengohet kurrë.
b. Si tabaka prej qelqi ashtu edhe kompleti i unazës së pjatës rrotulluese duhet të përdoren gjithmonë gjatë gatimit.
c. Të gjithë ushqimet dhe enët me ushqim vendosen gjithmonë mbi tabakanë prej qelqi për gatim.
d. Nëse tabaka prej qelqi ose kompleti i unazës së pjatës rrotulluese çahet ose thyhet, kontaktoni qendrën më të afërt të autorizuar të shërbimit.

INSTALIMI DHE LIDHJA

1. Kjo pajisje është e destinuar vetëm për përdorim shtëpiak.
2. Kjo furrë është e destinuar vetëm për përdorim të integruar. Nuk është e destinuar për përdorim mbi banak ose për përdorim brenda një dollapi.
3. Ju lutemi respektoni udhëzimet e veçanta të instalimit.
4. Pajisja mund të instalohet në një dollap të montuar në mur me gjerësi 60 cm.
5. Pajisja është e pajisur me prizë dhe duhet të lidhet vetëm me një prizë të tokëzuar të instaluar siç duhet.
6. Tensioni i rrjetit duhet të përputhet me tensionin e specifikuar në pllakën e të dhënave.
7. Priza duhet të instalohet dhe kablloja lidhëse duhet të zëvendësohet vetëm nga një elektricist i kualifikuar. Nëse priza nuk është më e aksesueshme pas instalimit, në anën e instalimit duhet të jetë i pranishëm një pajisje shkëputëse me ndërprerje në të gjitha polet, me një hapësirë kontakti prej të paktën 3 mm.
8. Nuk duhet të përdoren adaptorë, shpërndarës me shumë dalje ose kabllo zgjatuese. Mbingarkesa mund të rezultojë në rrezik zjarri.
9. Mos e përdorni nën sipërfaqen e punës dhe sigurohuni që pajisja të mos jetë e ekspozuar ndaj derdhjes së lëngjeve nga enët mbi sipërfaqet nën të cilat është instaluar pajisja.

Sipërfaqja e arritshme mund të jetë e nxehtë gjatë funksionimit

UDHËZIME PËR INSTALIM

Ju lutemi lexoni me kujdes manualin përpara instalimit

Ju lutemi vini re

Lidhja elektrike

Furra është e pajisur me prizë dhe duhet të lidhet vetëm me një prizë të tokëzuar, të instaluar siç duhet. Priza duhet të instalohet dhe kablloja lidhëse duhet të zëvendësohet vetëm nga një elektricist i kualifikuar, në përputhje me rregulloret përkatëse. Nëse pas instalimit priza nuk është më e aksesueshme, në anën e instalimit duhet të jetë i pranishëm një ndërprerës izolues shumëpolësh me hapësirë kontakti prej të paktën 3 mm.
Kabineti i integruar nuk duhet të ketë mur të pasëm pas pajisjes.
Duhet të ruhet një hapësirë ndërmjet murit dhe bazës së elementit të sipërm. Madhësia e saktë e hapësirës mund të referohet në diagramet.
Lartësia minimale e instalimit: 85 cm.
Mos i mbuloni hapjet e ventilimit dhe vrimat e thithjes.

Shënim:
Mos e bllokoni ose përkulni kabllon e energjisë.

Vidë

Pllakë montimi

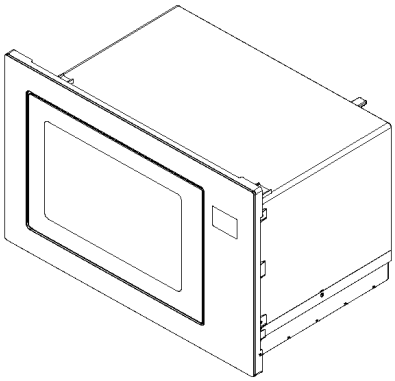

A. Mobilje e integruar

Përmasat e paraqitura në figurat janë në mm.

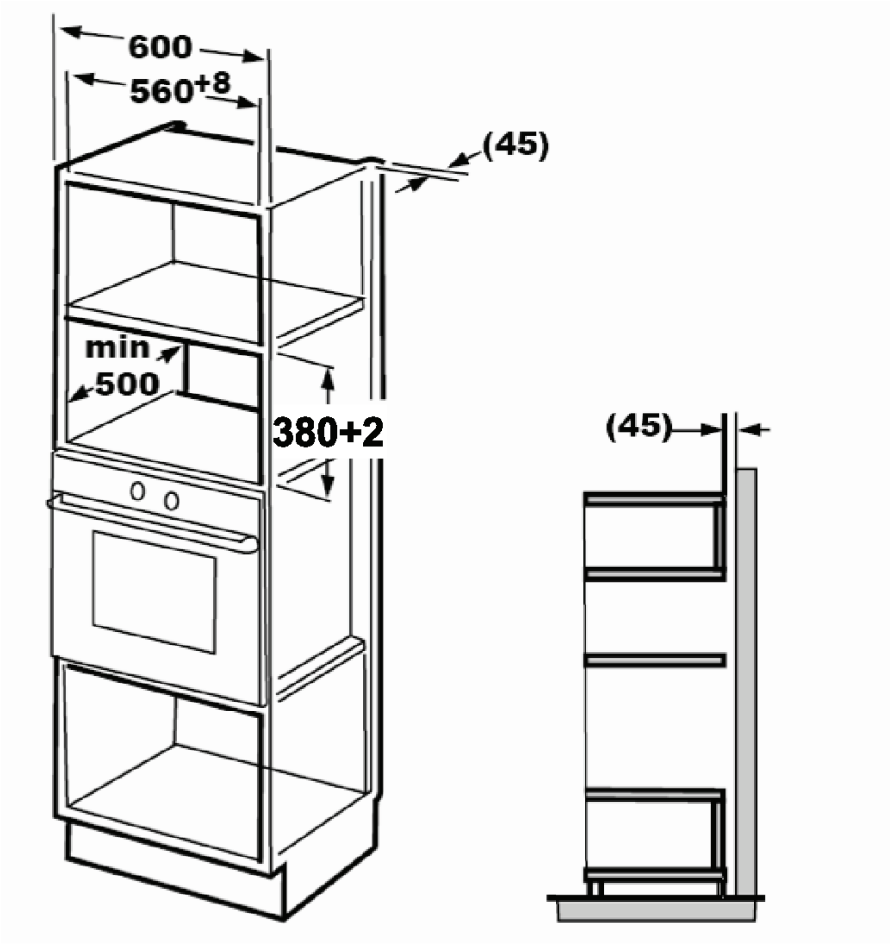

B. Përgatitja e dollapit

1. Lexoni udhëzimet në SHABLLONIN E DOLLAPIT TË POSHTËM, vendoseni shabllonin në planin e poshtëm të dollapit.

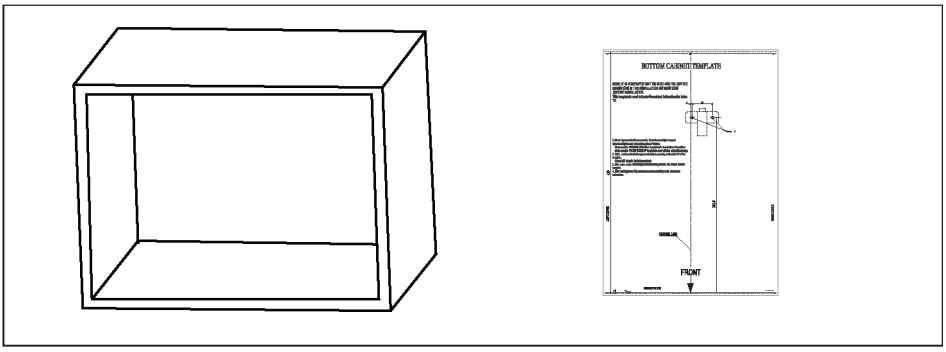

2. Vendosni shenjat në planin e poshtëm të dollapit sipas shenjave “a” të shabllonit.

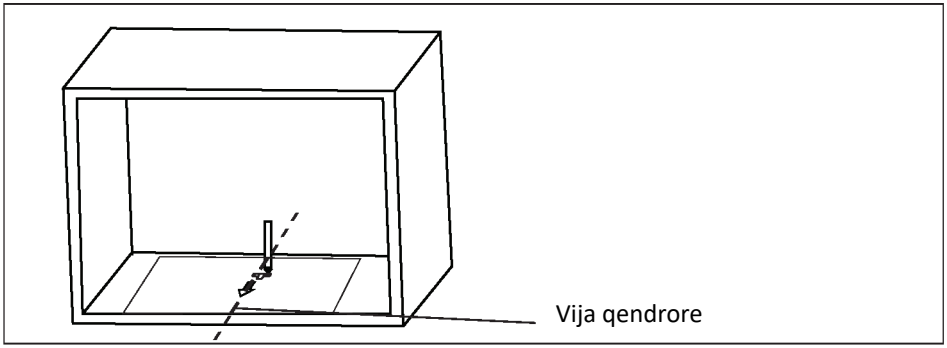

3. Hiqni shabllonin e dollapit të poshtëm dhe fiksoni pllakën e montimit me vidë.

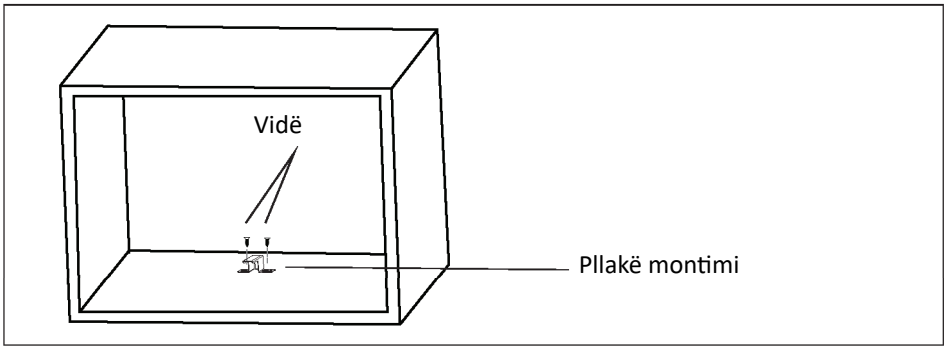

C. Instalimi i furrës

4. Instaloni furrën në dollap
-Sigurohuni që pjesa e pasme e furrës të jetë e fiksuar me pllakën e montimit.
-Mos e bllokoni ose përkulni kabllon e energjisë.

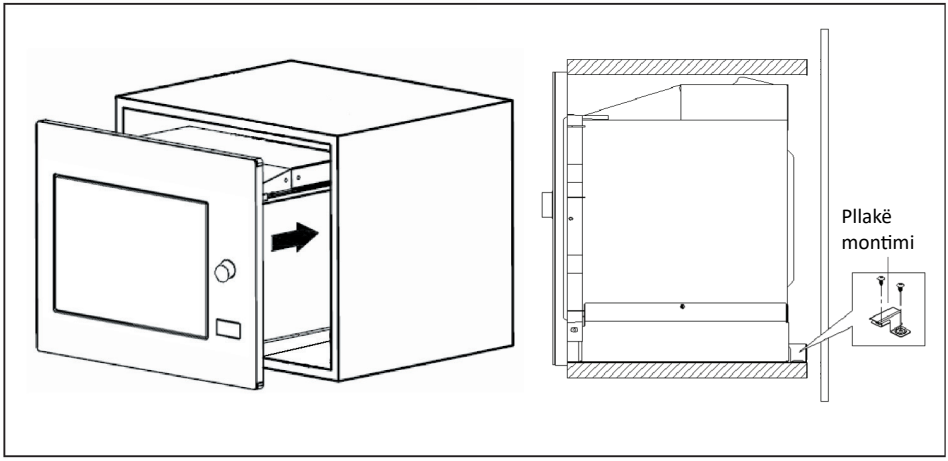

5. Hapni derën, fiksoni furrën në dollap me Vidën B, në vrimën e instalimit.
Më pas fiksoni mbulesën plastike të kompletit të kornizës në vrimën e instalimit.

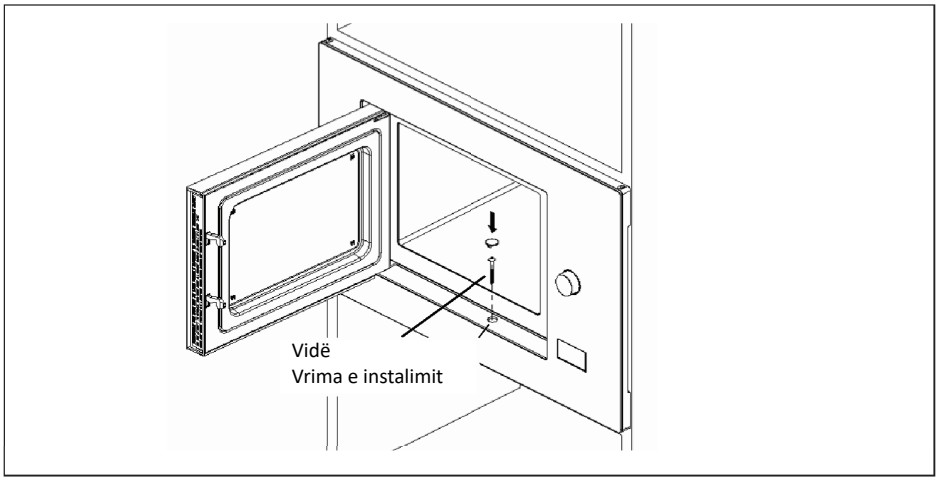

UDHËZIME PËR PËRDORIM

1. Vendosja e orës
Kur furra me mikrovalë lidhet me energjinë elektrike, ekrani do të shfaqë “0:00”, zileja do të bjerë një herë.
1) Shtypni “Clock/ Kitchen Timer“ dy herë për të zgjedhur funksionin e orës. Shifrat e orës do të pulsojnë.

2) Rrotulloni “ “ për të rregulluar shifrat e orës. Koha e futur duhet të jetë brenda intervalit 0--23.

3) Shtypni “Clock/ Kitchen Timer“. Shifrat e minutave do të pulsojnë.

4) Rrotulloni “ “ për të rregulluar shifrat e minutave. Koha e futur duhet të jetë brenda intervalit 0--59.

5) Shtypni “Clock/ Kitchen Timer“ për të përfunduar vendosjen e orës. “:” do të pulsojë dhe ora do të shfaqet.

Shënim:
1) Nëse ora nuk është vendosur, ajo nuk do të funksionojë kur pajisja furnizohet me energji.
2) Gjatë procesit të vendosjes së orës, nëse shtypni “Stop/Clear“, furra do të kthehet automatikisht në gjendjen e mëparshme.

2. Gatimi me mikrovalë
Shtypni “Microwave“, ekrani do të shfaqë “P100”. Shtypni “Microwave“ në mënyrë të përsëritur ose rrotulloni “ “ për të zgjedhur fuqinë që dëshironi, dhe “P100”, “P80” “P50”, “P30”, “P10” do te shfaqen për çdo shtypje shtesë. Më pas shtypni “Start/+30Sec./Confirm“ për të konfirmuar dhe rrotulloni “ “ për të vendosur kohën e gatimit nga 0:05 deri në 95:00. Shtypni përsëri “Start/+30Sec./Confirm“ për të filluar gatimin.
Shembull: Nëse dëshironi të përdorni 80% të fuqisë së mikrovalës për të gatuar për 20 minuta, mund ta përdorni furrën sipas hapave të mëposhtëm.

1) Shtypni “Microwave“ një herë dhe ekrani shfaq “P100”.

2) Shtypni “Microwave“ edhe një herë ose rrotulloni “ “ për të zgjedhur 80% fuqi mikrovale.

3) Shtypni “Start/+30Sec./Confirm“ për të konfirmuar dhe ekrani shfaq “P 80”.

4) Rrotulloni “ “ për të rregulluar kohën e gatimit derisa furra të shfaqë “20:00”.

5) Shtypni “ Start/+30Sec./Confirm “ për të filluar gatimin.

Shënim: Hapat e rregullimit të kohës me çelësin rrotullues janë si më poshtë:
0---1 min : 5 sekonda
1---5 min : 10 sekonda
5---10 min : 30 sekonda
10---30 min : 1 minutë
30---95 min : 5 minuta

Udhëzime për tastin “Microwavei.”

Renditja	Ekrani	Fuqia e mikrovalës
1	P100	100%
2	P80	80%
3	P50	50%
4	P30	30%
5	P10	10%

3. Gatimi me grill ose kombinim
Shtypni „Grill/Combi.“ – në ekran do të shfaqet „G“, më pas duke shtypur përsëri butonin „Grill/Combi.“ ose duke rrotulluar butonin „ “ zgjidhni fuqinë e dëshiruar; me çdo shtypje shtesë në ekran do të shfaqet „G“, „C-1“ ose „C-2“. Më pas shtypni „Start/+30Sec./Confirm “ për të konfirmuar zgjedhjen dhe duke rrotulluar butonin „ “ vendosni kohën e gatimit nga 0:05 deri në 95:00. Shtypni përsëri „Start/+30Sec./Confirm“për të filluar gatimin.

Shembull: Nëse dëshironi të përdorni 55% fuqi mikrovale dhe 45% fuqi grill (C-1) për të gatuar për 10 minuta, mund ta përdorni furrën sipas hapave të mëposhtëm.

1) Shtypni „Grill/Combi.“ një herë, në ekran do të shfaqet „G“.

2) Shtypni “Grill/Combi.“ në mënyrë të përsëritur ose rrotulloni “ “ për të zgjedhur modalitetin Combi. 1.

3) Shtypni “Start/+30Sec./Confirm“ për të konfirmuar dhe ekrani shfaq “C-1”.

4) Rrotulloni “ “ për të rregulluar kohën e gatimit derisa furra të shfaqë “10:00”.

5) Shtypni “Start/+30Sec./Confirm“ për të filluar gatimin.

„Grill/Combi.” Udhëzime për tastin

Renditja	Ekrani	Fuqia e mikrovalës	Fuqia e grill-it
1	G	0%	100%
2	C-1	55%	45%
3	C-2	36%	64%

Shënim: Nëse kalon gjysma e kohës së grill-it, furra do të lëshojë dy sinjale zanore, dhe kjo është normale. Për të pasur një efekt më të mirë të pjekjes së ushqimit, duhet ta ktheni ushqimin, të mbyllni derën dhe më pas të shtypni “Start/+30Sec./Confirm“ për të vazhduar gatimin. Nëse furra nuk përdoret, ajo do të vazhdojë gatimin.

4. Nisje e shpejtë
1) Në gjendje pritjeje, shtypni “Start/+30Sec./Confirm” për të filluar gatimin me 100% fuqi. Çdo shtypje shtesë do të rrisë kohën e gatimit me 30 sekonda, deri në maksimum 95 minuta.

2) Në gjendjen e gatimit me mikrovalë, grill, kombinim ose shkrirje sipas kohës, çdo shtypje e “Start/+30Sec./Confirm“ mund të rrisë kohën e gatimit me 30 sekonda.

3) Në gjendje pritjeje, rrotulloni “ “ majtas për të vendosur kohën e gatimit me 100% fuqi mikrovale, më pas shtypni “Start/+30Sec./Confirm“ për të filluar gatimin.

5. Shkrirje sipas peshës
1) Shtypni “ Weight/Defrost “ një herë dhe furra do të shfaqë “dEF1”.

2) Rrotulloni “ “ për të zgjedhur peshën e ushqimit nga 100 deri në 2000 g.

3) Shtypni “Start/+30Sec./Confirm“ për të filluar shkrirjen.

6. Shkrirje sipas kohës
1) Shtypni “Time/Defrost“ dy herë dhe furra do të shfaqë “dEF2”.

2) Rrotulloni “ “ për të zgjedhur kohën e shkrirjes. Koha MAKSIMALE është 95 minuta.

3) Shtypni “Start/+30Sec./Confirm“ për të filluar shkrirjen. Fuqia e shkrirjes është P30 dhe nuk mund të ndryshohet.

7. Kohëmatësi i kuzhinës

1) Shtypni „Clock/ Kitchen Timer“ dy herë, në ekran do të shfaqet 00:00 dhe treguesi i orës do të ndizet.
2) Rrotulloni “ “ për të vendosur kohëmatësin e saktë. (Koha maksimale është 95 minuta.)
3) Shtypni “Start/+30Sec./Confirm“ për të konfirmuar vendosjen.
4) Kur të përfundojë koha e vendosur, treguesi i kohëmatësit do të fiket. Zilja do të bjerë 5 herë. Nëse ora është e vendosur (sistemi 24-orësh), ekrani do të shfaqë kohën aktuale.

Shënim: Koha e kuzhinës është e ndryshme nga sistemi 24-orësh. Kohëmatësi i kuzhinës është një kohëmatës i pavarur.

8. Menu automatike

1) Rrotulloni “ “ djathtas për të zgjedhur menunë, dhe do të shfaqen “A-1” deri në“ A-10

2) Shtypni “Start/+30Sec./Confirm“ për të konfirmuar.

3) Rrotulloni “ “ për të zgjedhur peshën e paracaktuar sipas tabelës së menusë.

4) Shtypni “Start/+30Sec./Confirm“ për të filluar gatimin.

Shembull: Nëse dëshironi të përdorni “Menu automatike” për të gatuar peshk me peshë 350 g, mund ta përdorni
furrën sipas hapave të mëposhtëm.

1) Rrotulloni “ “ në drejtim të akrepave të orës derisa të shfaqet “A-4”.

2) Shtypni “Start/+30Sec./Confirm“ për të konfirmuar.

3) Rrotulloni “ “ për të zgjedhur peshën e peshkut derisa të shfaqet “350”.

4) Shtypni “Start/+30Sec./Confirm“ për të filluar gatimin.

Menu	Pesha	Ekrani
A-1 Pizza	200 g	200
	400 g	400
A-2 Patate	200 g	200
	400 g	400
	600 g	600
A-3 Mish	250 g	250
	350 g	350
	450 g	450
A-4 Peshk	250 g	250
	350 g	350
	450 g	450
A-5 Perime	200 g	200
	300 g	300
	400 g	400
A-6 Pije	1 filxhan (120 ml)	1
	2 filxhanë (240 ml)	2
	3 filxhanë (360 ml)	3
A-7 Makarona	50 g (me 450 g ujë të ftohtë)	50
	100 g (me 800 g ujë të ftohtë)	100
A-8 Kokoshka të fryra	50 g	50
	100 g	100
A-9 Pulë	400 g	400
	800 g	800
	1200 g	1200
A-10 Ringrohje	200 g	200
	400 g	400
	600 g	600

9. Gatimi me shumë faza
Mund të vendosen maksimumi 2 faza gatimi. Në gatimin me shumë faza, nëse njëra fazë është shkrirje, atëherë shkrirja do të vendoset automatikisht si faza e parë.

Shembull: Nëse dëshironi të shkrini ushqimin për 5 minuta dhe më pas të gatuani me 80% fuqi mikrovale për 7 minuta, mund ta përdorni furrën sipas hapave të mëposhtëm:

1) Shtypni "Time Defrost" dy herë dhe furra do të shfaqë "dEF2".

2) Rrotulloni " " për të zgjedhur kohën e shkrirjes derisa të shfaqet "5:00".

3) Shtypni "Microwave" një herë dhe ekrani shfaq "P100".

4) Shtypni "Microwave." edhe një herë ose rrotulloni " " për të zgjedhur 80% fuqi mikrovale.

5) Shtypni "Start/+30Sec./Confirm" për të konfirmuar dhe ekrani shfaq "P 80".

7) Shtypni "Start/+30Sec./Confirm" për të filluar gatimin dhe zilja do të bjerë një herë për fazën e parë. Më pas fillon numërimi mbrapsht i kohës së shkrirjes. Zilja do të bjerë përsëri një herë në fazën e dytë të gatimit. Kur gatimi të përfundojë, zilja do të bjerë pesë herë.

10. Funksioni i kontrollit
1) Në gjendjet e gatimit me mikrovalë, grill dhe kombinim, shtypni "Microwave", fuqia aktuale do të shfaqet për 3 sekonda. Pas 3 sekondash, furra do të kthehet në gjendjen e mëparshme;
2) Në gjendje gatimi, shtypni "Clock/ Kitchen Time" për të kontrolluar kohën dhe ajo do të shfaqet për 3 sekonda.

11. Funksioni i bllokimit për fëmijë
Bllokimi: Në gjendje pritjeje, shtypni "Stop/Clear" për 3 sekonda. Do të dëgjohet një sinjal i gjatë që tregon aktivizimin e bllokimit për fëmijë dhe do të shfaqet ora aktuale nëse ora është vendosur; përndryshe, ekrani do të shfaqë "0:00". Gjithashtu ndizet treguesi i bllokimit.
Çaktivizimi i bllokimit: Në gjendje të bllokuar, shtypni "Stop/Clear" për 3 sekonda. Do të dëgjohet një sinjal i gjatë "beep" që tregon se bllokimi është çaktivizuar.

ZGJIDHJA E PROBLEMEVE

Normal	
Ndërhyrje e furrës me mikrovalë në marrjen e sinjalit të televizorit	Marrja e radios dhe televizorit mund të ndikohet gjatë funksionimit të furrës me mikrovalë. Kjo është e ngjashme me ndërhyrjet e shkaktuara nga pajisje të vogla elektrike, si mikseri, fshesa me korrent dhe ventilatori elektrik. Kjo është normale.
Dritë e zbehtë e furrës	Gjatë gatimit me mikrovalë në fuqi të ulët, drita e furrës mund të zbehet. Kjo është normale.
Grumbullim avulli në derë, ajër i nxehtë që del nga hapjet e ventilimit	Gjatë gatimit, avulli mund të dalë nga ushqimi. Pjesa më e madhe do të dalë përmes hapjeve të ventilimit. Megjithatë, një pjesë mund të grumbullohet në vende të ftohta, si p.sh. te dera e furrës. Kjo është normale.
Furra është ndezur aksidentalisht pa ushqim brenda.	Është e ndaluar të vihet pajisja në funksionim pa asnjë ushqim brenda. Kjo është shumë e rrezikshme.

Problem	Shkaku i mundshëm	Zgjidhja
Furra nuk mund të ndizet.	(1) Kablloja e energjisë nuk është futur fort në prizë.	Shkëputeni nga rryma. Më pas lidheni përsëri pas 10 sekondash.
	(2) Siguresa ka dalë ose ndërprerësi automatik ka vepruar.	Zëvendësoni siguresën ose rivendosni ndërprerësin automatik (riparimi të kryhet nga personel profesional i kompanisë sonë).
	(3) Problem me prizën.	Testoni prizën me pajisje të tjera elektrike.
Furra nuk ngroh.	(4) Dera nuk është mbyllur mirë.	Mbylleni derën mirë.

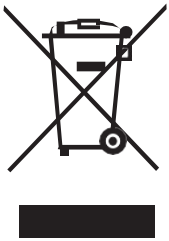

Sipas Direktivës për Mbetjet e Pajisjeve Elektrike dhe Elektronike (WEEE), pajisjet WEEE duhet të mblidhen dhe të trajtohen veçmas. Nëse në të ardhmen do t'ju duhet të hidhni këtë produkt, ju lutemi MOS e hidhni këtë produkt me mbeturinat shtëpiake. Ju lutemi dërgojeni këtë produkt në pikat e grumbullimit WEEE, aty ku ato janë të disponueshme.

ESP

HORNO MICROONDAS / MANUAL DE USUARIO

GD-25B

Lea atentamente estas instrucciones antes de utilizar su horno microondas, y consérvelas cuidadosamente. Si sigue las instrucciones, su horno le proporcionará muchos años de buen servicio.

PRECAUCIONES PARA EVITAR UNA POSIBLE EXPOSICIÓN EXCESIVA A LA ENERGÍA DE MICROONDAS

(a) No intente hacer funcionar este horno con la puerta abierta, ya que esto puede provocar una exposición perjudicial a la energía de microondas. Es importante no romper ni manipular los dispositivos de seguridad de enclavamiento.
(b) No coloque ningún objeto entre la parte frontal del horno y la puerta, ni permita que se acumulen suciedad o residuos de productos de limpieza en las superficies de sellado.
(c) ADVERTENCIA: Si la puerta o las juntas de la puerta están dañadas, el horno no debe utilizarse hasta que haya sido reparado por una persona competente.

ANEXO

Si el aparato no se mantiene en un buen estado de limpieza, su superficie podría deteriorarse, lo que afectaría a la vida útil del aparato y podría dar lugar a una situación peligrosa.

Especificaciones

Modelo:	GD-25B
Voltaje/Frecuencia nominal:	230 V~ 50 Hz
Potencia de entrada nominal (Microondas):	1450 W
Potencia de salida nominal (Microondas):	900 W
Potencia de entrada nominal (Parrilla):	1000 W

CONSUMO DE ENERGÍA

Información del producto sobre el consumo de energía y el tiempo máximo para alcanzar el modo de baja potencia aplicable.

Modo de espera	0,8 W
El tiempo máximo necesario para que el horno microondas alcance automáticamente el modo de baja potencia o condición aplicable.	20 minutos

INSTRUCCIONES DE SEGURIDAD IMPORTANTES

ADVERTENCIA
Para reducir el riesgo de incendio, descarga eléctrica, lesiones a personas o exposición excesiva a la energía de microondas al utilizar su aparato, siga precauciones básicas, incluyendo las siguientes:

1. Lea y siga específicamente: "PRECAUCIONES PARA EVITAR UNA POSIBLE EXPOSICIÓN EXCESIVA A LA ENERGÍA DE MICROONDAS".
2. Este aparato puede ser utilizado por niños a partir de 8 años y por personas con capacidades físicas, sensoriales o mentales reducidas o falta de experiencia y conocimiento si se les ha dado supervisión o instrucciones sobre el uso seguro del aparato y comprenden los riesgos implicados. Los niños no deben jugar con el aparato. La limpieza y el mantenimiento por parte del usuario no deben ser realizados por niños a menos que tengan más de 8 años y estén supervisados. Los niños menores de 8 años deben mantenerse alejados a menos que estén continuamente supervisados.
3. Mantenga el aparato y su cable fuera del alcance de niños menores de 8 años.
4. Si el cable de alimentación está dañado, debe ser reemplazado por el fabricante, su agente de servicio o personas igualmente calificadas para evitar un peligro. (Para aparatos con conexión tipo Y)
5. ADVERTENCIA: Asegúrese de que el aparato esté apagado antes de reemplazar la lámpara para evitar la posibilidad de descarga eléctrica.
6. ADVERTENCIA: Es peligroso que cualquier persona que no sea competente realice cualquier operación de servicio o reparación que implique la retirada de una cubierta que protege contra la exposición a la energía de microondas.
7. ADVERTENCIA: Los líquidos y otros alimentos no deben calentarse en recipientes sellados, ya que pueden explotar.

8. Al calentar alimentos en recipientes de plástico o papel, vigile el horno debido a la posibilidad de ignición.
9. Utilice únicamente utensilios adecuados para su uso en hornos microondas.
10. Si se emite humo, apague o desenchufe el aparato y mantenga la puerta cerrada para sofocar cualquier llama.
11. El calentamiento de bebidas en el microondas puede provocar ebullición retardada y explosiva, por lo que se debe tener cuidado al manipular el recipiente.
12. El contenido de biberones y tarros de comida para bebés debe agitarse o removerse y comprobarse la temperatura antes de su consumo, para evitar quemaduras.
13. Los huevos con cáscara y los huevos duros enteros no deben calentarse en hornos microondas, ya que pueden explotar, incluso después de finalizar el calentamiento.
14. El horno debe limpiarse regularmente y eliminarse cualquier residuo de alimentos.
15. No mantener el horno en condiciones de limpieza adecuadas podría provocar el deterioro de la superficie, lo que podría afectar negativamente a la vida útil del aparato y posiblemente generar una situación peligrosa.
16. Utilice únicamente la sonda de temperatura recomendada para este horno. (para hornos provistos con la función de uso de sonda de detección de temperatura)
17. El horno microondas debe operarse con la puerta decorativa abierta. (para hornos con puerta decorativa)
18. Este aparato está destinado a ser utilizado en aplicaciones domésticas y similares, tales como:
- áreas de cocina para el personal en tiendas, oficinas y otros entornos de trabajo;
- por clientes en hoteles, moteles y otros entornos residenciales;
- casas de campo;
- entornos tipo “bed and breakfast”.
19. El horno microondas está destinado al calentamiento de alimentos y bebidas. Secar alimentos o ropa y calentar almohadillas térmicas, zapatillas, esponjas, paños húmedos y similares puede conllevar riesgo de lesiones, ignición o incendio.
20. No se permiten recipientes metálicos para alimentos y bebidas durante la cocción en microondas.
21. El aparato no debe limpiarse con un limpiador a vapor.
22. El aparato no debe instalarse detrás de una puerta decorativa para evitar el sobrecalentamiento. (Esto no es aplicable para aparatos con puerta decorativa)
23. El horno microondas está destinado a ser utilizado empotrado.
24. Se debe tener cuidado de no desplazar el plato giratorio al retirar recipientes del aparato. (Para aparatos fijos y empotrados que se utilicen a una altura igual o superior a 900 mm sobre el suelo y con platos giratorios desmontables. Pero esto no es aplicable para aparatos con puerta abatible horizontal inferior)
25. No utilizar limpiador a vapor.
26. La superficie de un cajón de almacenamiento puede calentarse.
27. No utilice limpiadores abrasivos fuertes ni raspadores metálicos afilados para limpiar el cristal de la puerta del horno, ya que pueden rayar la superficie y provocar la rotura del vidrio.

28. ADVERTENCIA: El aparato y sus partes accesibles se calientan durante el uso. Se debe tener cuidado de no tocar los elementos calefactores. Los niños menores de 8 años deben mantenerse alejados a menos que estén continuamente supervisados.
29. Durante el uso, el aparato se calienta. Se debe tener cuidado de no tocar los elementos calefactores dentro del horno.
30. ADVERTENCIA: Las partes accesibles pueden calentarse durante el uso. Los niños pequeños deben mantenerse alejados.
31. ADVERTENCIA: Cuando el aparato se utiliza en modo combinado, los niños solo deben usar el horno bajo la supervisión de un adulto debido a las temperaturas generadas.
32. ADVERTENCIA: Antes de poner el aparato en funcionamiento, asegúrese de que el interior no contenga objetos ni utensilios que no sean adecuados para su uso en el horno microondas.
33. ADVERTENCIA: Cuando el horno microondas no esté en uso, no utilice el interior para almacenar productos combustibles, utensilios de cocina,

LEA DETENIDAMENTE Y CONSÉRVELO PARA FUTURAS REFERENCIAS

SOLO PARA USO DOMÉSTICO (NO PARA USO COMERCIAL)

Para reducir el riesgo de lesiones a personas Instalación de conexión a tierra

PELIGRO
Riesgo de descarga eléctrica. Tocar algunos de los componentes internos puede causar lesiones graves o la muerte. No desmonte este aparato.

ADVERTENCIA
Riesgo de descarga eléctrica.
El uso incorrecto de la conexión a tierra puede resultar en una descarga eléctrica. No lo conecte a una toma de corriente hasta que el aparato esté correctamente instalado y conectado a tierra.

Este aparato debe estar conectado a tierra. En caso de un cortocircuito eléctrico, la conexión a tierra reduce el riesgo de descarga eléctrica proporcionando un conductor de escape para la corriente eléctrica. Este aparato está equipado con un cable que incluye un conductor de tierra con un enchufe de conexión a tierra. El enchufe debe conectarse a una toma de corriente correctamente instalada y conectada a tierra.

Consulte a un electricista o técnico calificado si las instrucciones de conexión a tierra no se comprenden completamente o si existe alguna duda sobre si el aparato está correctamente conectado a tierra.
Si es necesario usar un cable de extensión, utilice únicamente un cable de extensión de 3 hilos.

1. Se proporciona un cable de alimentación corto para reducir los riesgos derivados de enredarse o tropezar con un cable más largo.
2. Si se utiliza un cable largo o un cable de extensión:
1) La clasificación eléctrica marcada del cable o del cable de extensión debe ser al menos igual a la clasificación eléctrica del aparato.
2) El cable de extensión debe ser un cable de 3 hilos con conexión a tierra.
3) El cable largo debe disponerse de manera que no cuelgue sobre la encimera o mesa, donde los niños puedan tirar de él o tropezar con él accidentalmente.

LIMPIEZA

Asegúrese de desconectar el aparato de la fuente de alimentación.

1. Limpie el interior del horno después de usarlo con un paño ligeramente húmedo.
2. Limpie los accesorios de la manera habitual con agua jabonosa.
3. El marco de la puerta, la junta y las partes adyacentes deben limpiarse cuidadosamente con un paño húmedo cuando estén sucias.
4. No utilice limpiadores abrasivos fuertes ni raspadores metálicos afilados para limpiar el cristal de la puerta del horno, ya que pueden rayar la superficie y provocar la rotura del vidrio.
5. Consejo de limpieza --- Para facilitar la limpieza de las paredes del interior que pueden entrar en contacto con los alimentos cocinados: coloque medio limón en un bol, agregue 300 ml (1/2 pinta) de agua y caliente a máxima potencia de microondas durante 10 minutos. Limpie el horno usando un paño suave y seco.

PRECAUCIÓN CON LOS UTENSILIOS

Riesgo de lesiones personales

Es peligroso que cualquier persona que no sea competente realice cualquier operación de servicio o reparación que implique la retirada de una cubierta que protege contra la exposición a la energía de microondas.

Consulte las instrucciones sobre “Materiales que se pueden usar en el horno microondas o que deben evitarse en el horno microondas”. Puede haber ciertos utensilios no metálicos que no sean seguros para usar en microondas. Si tiene dudas, puede probar el utensilio en cuestión siguiendo el procedimiento a continuación.

Prueba del utensilio:

1. Llene un recipiente apto para microondas con 1 taza de agua fría (250 ml) junto con el utensilio en cuestión.
2. Cocine a máxima potencia durante 1 minuto.
3. Toque cuidadosamente el utensilio. Si el utensilio vacío está caliente, no lo utilice para cocinar en microondas.
4. No exceda el tiempo de cocción de 1 minuto.

Materiales que se pueden usar en el horno microondas

Utensilios	Observaciones
Recipiente para dorar	Siga las instrucciones del fabricante. El fondo del recipiente para dorar debe estar al menos a 3/16 pulgadas (5 mm) por encima del plato giratorio. Un uso incorrecto puede causar la rotura del plato giratorio.
Vajilla	Solo apto para microondas. Siga las instrucciones del fabricante. No use platos agrietados o astillados.
Frascos de vidrio	Siempre retire la tapa. Úselo únicamente para calentar alimentos hasta que estén tibios. La mayoría de los frascos de vidrio no son resistentes al calor y pueden romperse.
Cristalería	Solo vajilla de vidrio resistente al calor para horno. Asegúrese de que no haya borde metálico. No use platos agrietados o astillados.
Bolsas para horno	Siga las instrucciones del fabricante. No cierre con ataduras metálicas. Haga ranuras para permitir que escape el vapor.
Platos y vasos de papel	Uso solo para cocción/calentamiento a corto plazo. No deje el horno desatendido mientras cocina.
Toallas de papel	Úselo para cubrir alimentos durante el recalentamiento y absorción de grasa. Usar bajo supervisión solo para cocción a corto plazo.
Papel pergamino	Úselo como cubierta para evitar salpicaduras o como envoltura para cocinar al vapor.
Plástico	Solo apto para microondas. Siga las instrucciones del fabricante. Debe estar etiquetado como “Apto para microondas”. Algunos recipientes de plástico se ablandan al calentarse los alimentos dentro. Las “bolsas para hervir” y las bolsas de plástico bien cerradas deben cortarse, perforarse o ventilarse según lo indicado en el paquete.
Film plástico	Solo apto para microondas. Úselo para cubrir alimentos durante la cocción para retener la humedad. No permita que el film plástico toque los alimentos.
Termómetros	Solo apto para microondas (termómetros de carne y de caramelos).
Papel encerado	Úselo como cubierta para evitar salpicaduras y retener la humedad.

Materiales que se pueden usar en el horno microondas

Utensilios	Observaciones
Bandeja de aluminio	Puede causar chispas. Transfiera los alimentos a un recipiente apto para microondas.
Caja de alimentos con asa metálica	Puede causar chispas. Transfiera los alimentos a un recipiente apto para microondas.
Utensilios de metal o con borde metálico	El metal protege los alimentos de la energía de microondas. El borde metálico puede causar chispas.
Ataduras metálicas	Puede causar chispas y podría provocar un incendio en el horno.
Bolsas de papel	Puede provocar un incendio en el horno.
Espuma de plástico	La espuma de plástico puede derretirse o contaminar el líquido dentro cuando se expone a altas temperaturas.
Madera	La madera se secará cuando se use en el horno microondas y puede agrietarse o partirse.

CONFIGURACIÓN DE SU HORNO

Nombres de las Partes y Accesorios del Horno
Retire el horno y todos los materiales del cartón y del interior del horno.
Su horno incluye los siguientes accesorios:

Bandeja de vidrio	1
Conjunto del anillo del plato giratorio	1
Manual de instrucciones	1

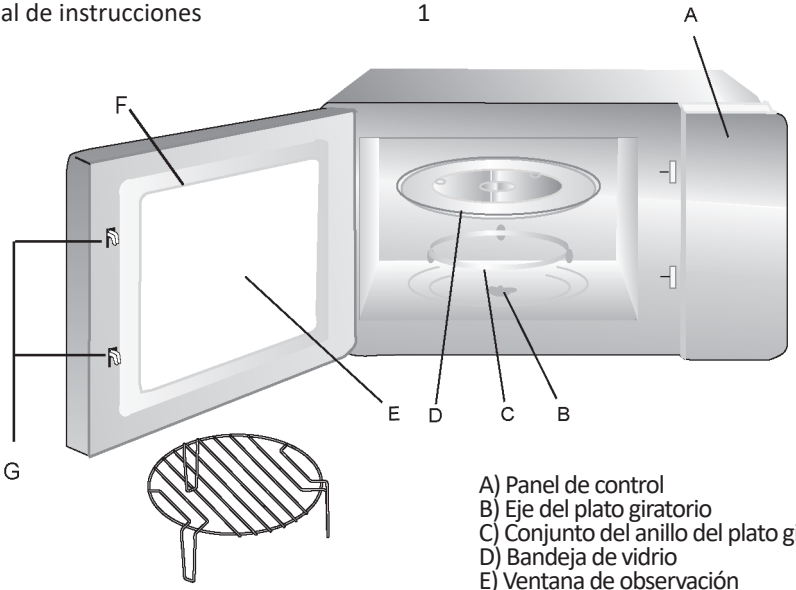

Rejilla para asar (No se puede usar en la función de microondas y debe colocarse sobre la bandeja de vidrio)

A) Panel de control
B) Eje del plato giratorio
C) Conjunto del anillo del plato giratorio
D) Bandeja de vidrio
E) Ventana de observación
F) Conjunto de la puerta
G) Sistema de enclavamiento de seguridad

Instalación del Plato Giratorio

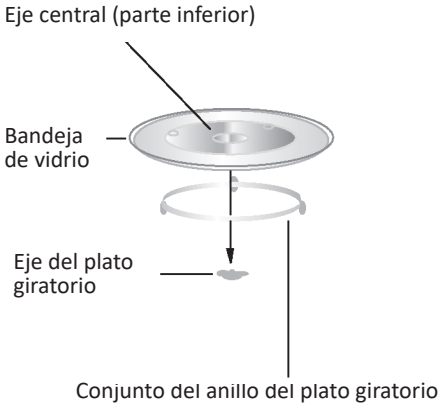

a. Nunca coloque la bandeja de vidrio boca abajo. La bandeja de vidrio nunca debe estar restringida.
b. Tanto la bandeja de vidrio como el conjunto del anillo del plato giratorio deben utilizarse siempre durante la cocción.
c. Todos los alimentos y recipientes con alimentos deben colocarse siempre sobre la bandeja de vidrio para cocinar.
d. Si la bandeja de vidrio o el conjunto del anillo del plato giratorio se agrietan o rompen, contacte con el centro de servicio autorizado más cercano.

INSTALACIÓN Y CONEXIÓN

1. Este aparato está destinado únicamente para uso doméstico.
2. Este horno está destinado únicamente para uso empotrado. No está destinado para uso sobre encimera ni dentro de un mueble.
3. Por favor, observe las instrucciones especiales de instalación.
4. El aparato puede instalarse en un armario de pared de 60 cm de ancho.
5. El aparato viene equipado con un enchufe y solo debe conectarse a una toma de corriente correctamente instalada y con conexión a tierra.
6. El voltaje de la red debe corresponder al voltaje especificado en la placa de características.
7. La toma de corriente debe ser instalada y el cable de conexión solo debe ser reemplazado por un electricista calificado. Si el enchufe deja de ser accesible después de la instalación, debe haber un dispositivo de desconexión multipolar en el lado de la instalación con una abertura de contacto de al menos 3 mm.
8. No se deben utilizar adaptadores, regletas múltiples ni cables de extensión. La sobrecarga puede provocar un riesgo de incendio.
9. No utilizar debajo de la superficie de trabajo y no debe estar expuesto a derrames de recipientes sobre las superficies bajo las cuales se instala el aparato.

La superficie accesible puede estar caliente durante la operación.

INSTRUCCIONES DE INSTALACIÓN

Por favor, lea el manual detenidamente antes de la instalación

Tenga en cuenta

Conexión eléctrica

El horno está equipado con un enchufe y debe conectarse únicamente a una toma de corriente con puesta a tierra correctamente instalada. La toma de corriente solo debe ser instalada y el cable de conexión solo debe ser sustituido por un electricista cualificado, de acuerdo con la normativa vigente. Si, tras la instalación, el enchufe deja de ser accesible, debe existir en el lado de la instalación un interruptor de corte omnipolar con una separación de contactos de al menos 3 mm.

El mueble empotrado no debe tener una pared trasera detrás del aparato.

Debe mantenerse un espacio entre la pared y la base del mueble superior. El tamaño específico del espacio puede consultarse en los diagramas.

Altura mínima de instalación: 85 cm.

No cubra las ranuras de ventilación ni los orificios de aspiración.

Nota:

No atrape ni doble el cable de alimentación.

Tornillo

Placa de montaje

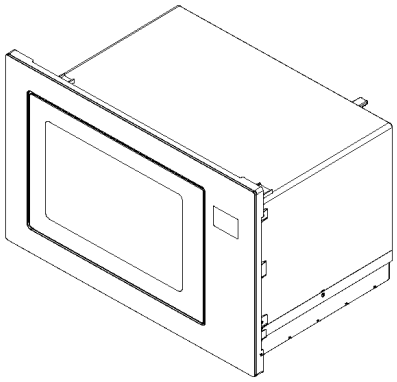

A. Mobiliario empotrado

Las dimensiones indicadas en las figuras están expresadas en mm.

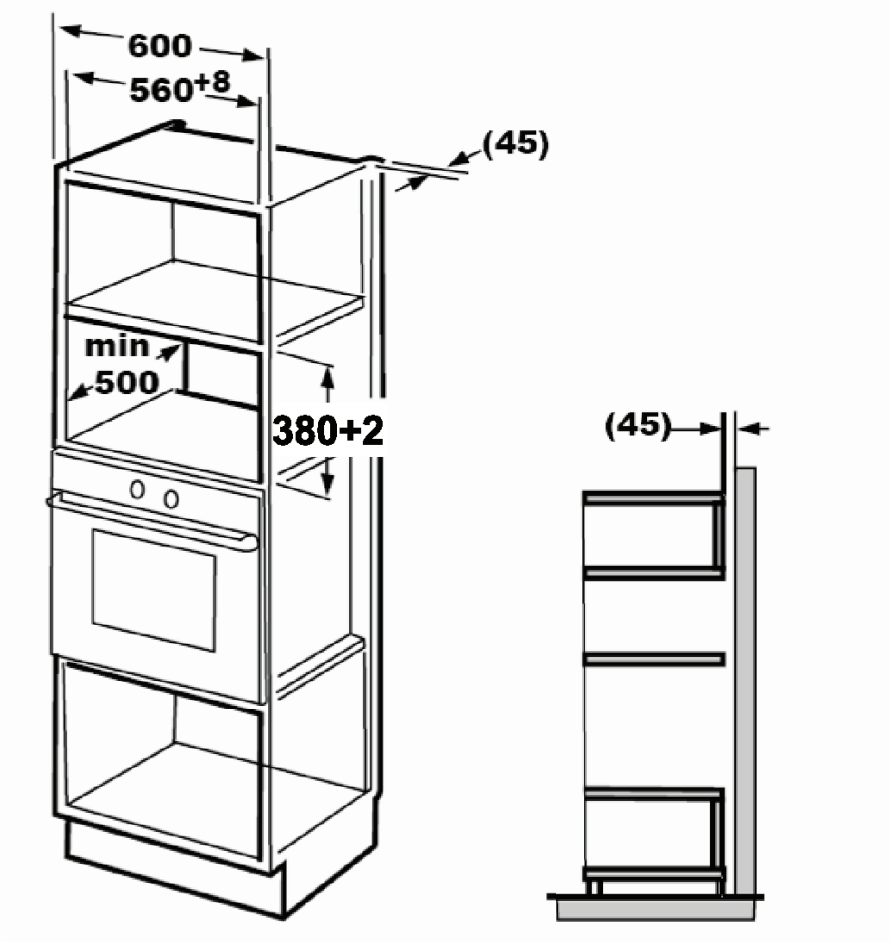

B. Preparar el mueble

1. Lea las instrucciones de la PLANTILLA INFERIOR DEL MUEBLE y coloque la plantilla en la base del mueble.

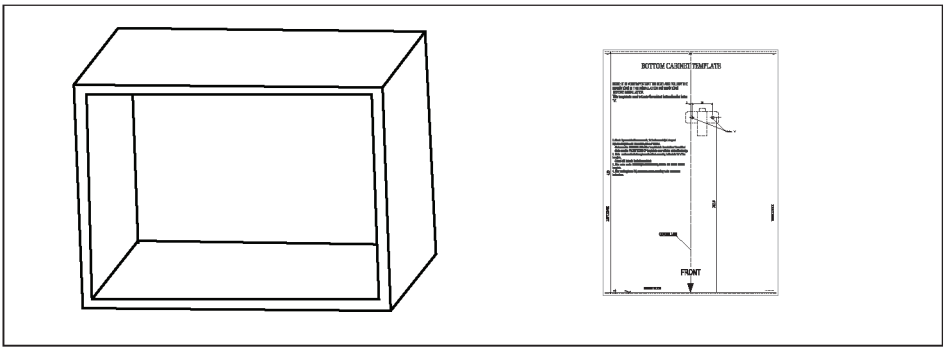

2. Haga las marcas en la base del mueble según las marcas “a” de la plantilla.

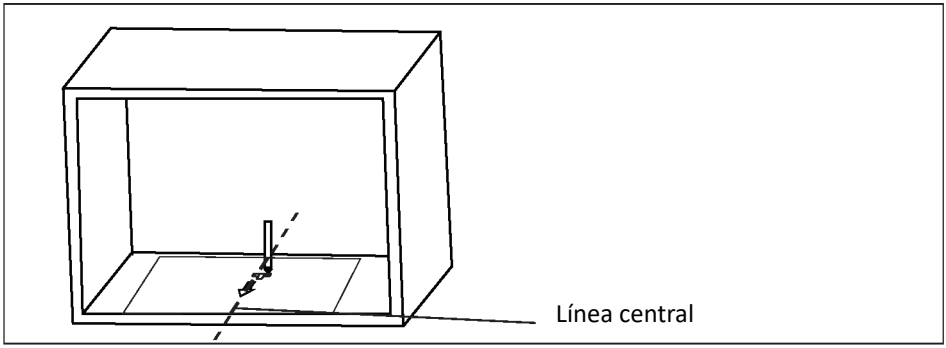

3. Retire la plantilla del armario inferior y fije la placa de montaje con un tornillo.

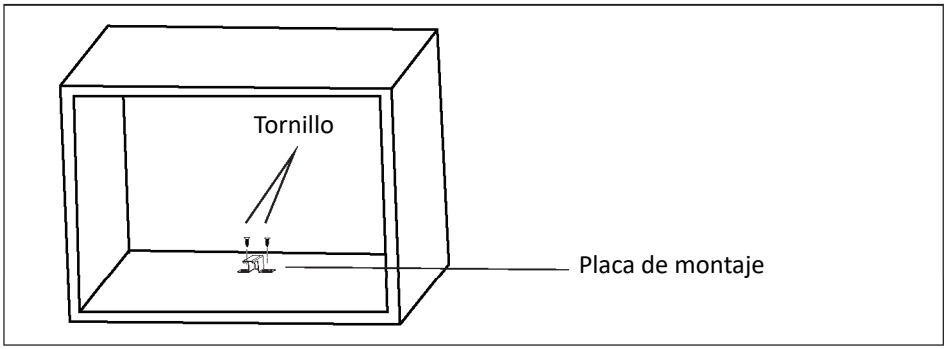

C. Instalar el horno

4. Instale el horno en el mueble
- Asegúrese de que la parte trasera del horno esté asegurada con la placa de montaje.
- No atrape ni doble el cable de alimentación.

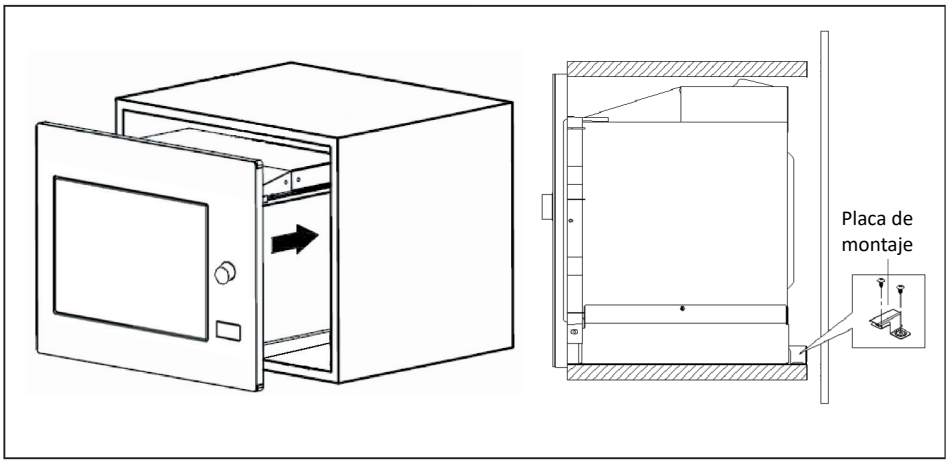

5. Abra la puerta, asegure el horno al mueble con el Tornillo B en el orificio de instalación. Luego, coloque la cubierta de plástico del kit de embellecimiento en el orificio de instalación.

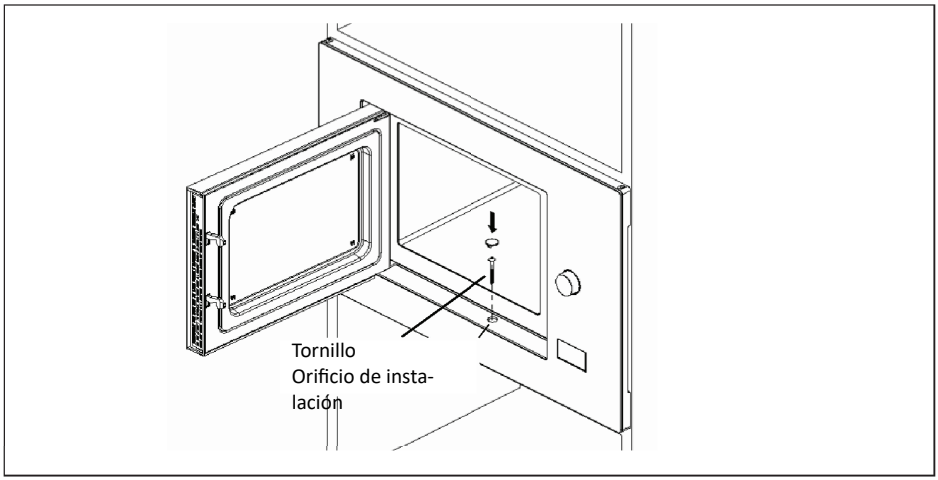

INSTRUCCIONES DE FUNCIONAMIENTO

1. Ajuste del reloj
Cuando el horno microondas está electrificado, la pantalla mostrará “0:00” y el timbre sonará una vez.
1) Presione “Clock/ Kitchen Timer” dos veces para seleccionar la función de reloj. Las cifras de la hora parpadearán.

2) Gire “ “ para ajustar las cifras de la hora. La hora introducida debe estar entre 0 y 23.

3) Presione “Clock/ Kitchen Timer”. Las cifras de los minutos parpadearán.

4) Gire “ “ para ajustar las cifras de los minutos. Los minutos introducidos deben estar entre 0 y 59.

5) Presione “Clock/ Kitchen Timer” para finalizar el ajuste del reloj. “:” parpadeará y la hora se mostrará iluminada.

Nota:
1) Si el reloj no está ajustado, no funcionará al conectarse a la corriente.
2) Durante el proceso de ajuste del reloj, si presiona “Stop/Clear”, el horno volverá automáticamente al estado anterior.

2. Cocción en microondas
Presione “Microwave”, la pantalla mostrará “P100”. Presione “Microwave” repetidamente o gire “ “ para elegir la potencia deseada, y se mostrará “P100”, “P80”, “P50”, “P30”, “P10” con cada presión adicional. Luego presione “Start/+30Sec./ Confirm” para confirmar, y gire “ “ para establecer el tiempo de cocción de 0:05 a 95:00. Presione nuevamente “Start/+30Seg./Confirmar” para iniciar la cocción.

Ejemplo: Si desea usar el 80% de la potencia del microondas para cocinar durante 20 minutos, puede operar el horno según los siguientes pasos:

1) Presione “Microwave” una vez, y la pantalla mostrará “P100”.

2) Presione “Microwave” nuevamente o gire “ “ para elegir el 80% de la potencia del microondas.

3) Presione “Start/+30Sec./Confirm” para confirmar, y la pantalla mostrará “P80”.

4) Gire “ “ para ajustar el tiempo de cocción hasta que el horno muestre “20:00”.

5) Presione “Start/+30Sec./Confirm” para iniciar la cocción.

Nota: La cantidad de pasos para ajustar el tiempo con el selector de codificación es la siguiente:

0---1 min : 5 segundos
1---5 min : 10 segundos
5---10 min : 30 segundos
10---30 min : 1 minuto
30---95 min : 5 minutos

Instrucciones del botón “Microwave”

Orden	Pantalla	Potencia del microondas
1	P100	100%
2	P80	80%
3	P50	50%
4	P30	30%
5	P10	10%

3. Cocción a la parrilla o combinada
Pulse „Grill/Combi.“; en la pantalla se mostrará „G“, y pulse „Grill/Combi.“ repetidamente o gire el „ “ para elegir la potencia deseada; con cada pulsación adicional se mostrará „G“, „C-1“ o „C-2“. A continuación, pulse „Start/+30Sec./Confirm“ para confirmar y gire el „ “ para ajustar el tiempo de cocción de 0:05 a 95:00. Pulse de nuevo „Start/+30Sec./Confirm “ para iniciar la cocción.

Ejemplo: Si desea usar 55% de potencia de microondas y 45% de potencia de grill (C-1) para cocinar durante 10 minutos, puede operar el horno según los siguientes pasos:

1) Pulse „Grill/Combi.“ una vez; en la pantalla se mostrará „G“.

2) Presione “Grill/Combi.” repetidamente o gire “ ” para seleccionar el modo combinada 1 (Combi. 1).

3) Presione “Start/+30Sec./Confirm” para confirmar, y la pantalla mostrará “C-1”.

4) Gire “ ” para ajustar el tiempo de cocción hasta que el horno muestre “10:00”.

5) Presione “Start/+30Sec./Confirm” para iniciar la cocción.

Grill/Combi.” Instrucciones del botón

Orden	Pantalla	Potencia del microondas	Potencia del grill
1	G	0%	100%
2	C-1	55%	45%
3	C-2	36%	64%

Nota: Si transcurre la mitad del tiempo de grill, el horno emitirá dos señales sonoras, lo cual es normal.
Para obtener un mejor efecto al asar los alimentos, debe voltear la comida, cerrar la puerta y luego presionar “Start/+30Sec./Confirm” para continuar la cocción.
Si el horno no se opera, continuará cocinando automáticamente.

4. Inicio rápido
1) En estado de espera, presione “Start/+30Sec./Confirm” para comenzar a cocinar con el 100% de potencia.
Cada presión adicional aumentará 30 segundos el tiempo de cocción hasta 95 minutos.

2) En estado de cocción por microondas, grill, combinación o descongelación por tiempo, cada presión de “Start/+30Sec./Confirm” puede aumentar 30 segundos el tiempo de cocción.

3) En estado de espera, gire “ “ hacia la izquierda para ajustar el tiempo de cocción con el 100% de potencia de microondas, luego presione “Start/+30Sec./Confirm” para iniciar la cocción.

5. Descongelar por peso
1) Presione „Weight Defrost “ una vez y el horno mostrará „dEF1“.

2) Gire “ “ para seleccionar el peso del alimento de 100 a 2000 g.

3) Presione “Start/+30Sec./Confirm” para iniciar la descongelación.

6. Descongelar por tiempo
1) Presione “Time Defrost” dos veces, y el horno mostrará “dEF2”.

2) Gire “ “ para seleccionar el tiempo de descongelación. El tiempo máximo es de 95 minutos.

3) Presione “Start/+30Sec./Confirm” para iniciar la descongelación. La potencia de descongelación es P30 y no se puede cambiar.

7. Temporizador de cocina

1) Pulse „Clock/ Kitchen Timer“ dos veces; en la pantalla se mostrará 00:00 y el indicador del reloj se encenderá
2) Gire “ “ para introducir el tiempo correcto del temporizador. (El tiempo máximo de cocción es de 95 minutos.)
3) Presione “Start/+30Sec./Confirm” para confirmar la configuración.
4) Cuando el tiempo del temporizador se cumpla, el indicador del temporizador se apagará. El timbre sonará 5 veces. Si el reloj está ajustado (sistema de 24 horas), la pantalla mostrará la hora actual.

Nota: El tiempo del temporizador de cocina es diferente del sistema de 24 horas.
El Temporizador de cocina es un temporizador.

8. Menú automático

1) Gire “ “ hacia la derecha para elegir el menú, y se mostrarán “A-1” a “A-10”.

2) Presione “Start/+30Sec./Confirm” para confirmar.

3) Gire “ “ para elegir el peso predeterminado según la tabla del menú.

4) Presione “Start/+30Seg./Confirmar” para iniciar la cocción.

Ejemplo: Si desea usar el “Menú Automático” para cocinar pescado de 350 g, puede operar el horno según los siguientes pasos:

1) Gire “ “ en sentido horario hasta que se muestre “A-4”.

2) Presione “Start/+30Sec./Confirm” para confirmar.

3) Gire “ “ para seleccionar el peso del pescado hasta que se muestre “350”.

4) Presione “Start/+30Sec./Confirm” para iniciar la cocción.

Menú	Peso	Pantalla
A-1 Pizza	200 g	200
	400 g	400
	Pesha	Ekrani
A-2 Patata	200 g	200
	400 g	400
	600 g	600
A-3 Carne	250 g	250
	350 g	350
	450 g	450
A-4 Pescado	250 g	250
	350 g	350
	450 g	450
A-5 Verduras	200 g	200
	300 g	300
	400 g	400
A-6 Bebida	1 taza (120 ml)	1
	2 tazas (240 ml)	2
	3 tazas (360 ml)	3
A-7 Pasta	50 g (con 450 g de agua fría)	50
	100 g (con 800 g de agua fría)	100
A-8 Palomitas	50 g	50
	100 g	100
A-9 Pollo	400 g	400
	800 g	800
	1200 g	1200
A-10 Recalentar	200 g	200
	400 g	400
	600 g	600

9. Cocción en varias secciones
Se pueden establecer como máximo 2 secciones para cocinar. En la cocción en varias secciones, si una sección está en descongelación, la descongelación se colocará automáticamente en la primera sección.

Ejemplo: Si desea descongelar alimentos durante 5 minutos y luego cocinar con 80% de potencia de microondas durante 7 minutos, puede operar el horno según los siguientes pasos:

1) Presione “Time Defrost” dos veces, y el horno mostrará “dEF2”.

2) Gire “ “ para seleccionar el tiempo de descongelación hasta que se muestre “5:00”.

3) Presione “Microwave.” una vez, y la pantalla mostrará “P100”.

4) Presione “Microwave.” nuevamente o gire “ “ para elegir el 80% de potencia de microondas.

5) Presione “Start/+30Sec./Confirm” para confirmar, y la pantalla mostrará “P80”.

7) Presione “Start/+30Sec./Confirm” para iniciar la cocción, y el timbre sonará una vez para la primera sección. Luego, el tiempo de descongelación comenzará la cuenta regresiva. El timbre sonará nuevamente en la segunda cocción. Cuando finalice la cocción, el timbre sonará cinco veces.

10. Función de consulta
1) En los estados de cocción por microondas, grill y combinación, presione “Microwave..”, la potencia actual se mostrará durante 3 segundos. Después de 3 segundos, el horno volverá al estado anterior.
2) En estado de cocción, presione “Clock/ Kitchen Timer” para consultar el tiempo, y el tiempo se mostrará durante 3 segundos.

11. Función de bloqueo para niños
Bloqueo: En estado de espera, presione “Stop/Clear” durante 3 segundos. Se escuchará un pitido largo indicando la activación del estado de bloqueo para niños y la hora actual se mostrará si el reloj ha sido ajustado; de lo contrario, la pantalla mostrará “ “. Y se encenderá el indicador de bloqueo.
Desbloqueo: En estado bloqueado, presione “Stop/Clear” durante 3 segundos. Se escuchará un pitido largo indicando que el bloqueo ha sido liberado.

SOLUCIÓN DE PROBLEMAS

Normal	
El horno microondas interfiere con la recepción de TV	La recepción de radio y televisión puede verse afectada cuando el horno microondas está en funcionamiento. Es similar a la interferencia causada por pequeños electrodomésticos, como batidora, aspiradora y ventilador eléctrico. Esto es normal.
Luz del horno tenue	Al cocinar a baja potencia en el microondas, la luz del horno puede atenuarse. Esto es normal.
Vapor acumulándose en la puerta, aire caliente saliendo por las salidas de ventilación	Durante la cocción, el vapor puede salir de los alimentos. La mayor parte se expulsará por las salidas de ventilación. Pero algo puede acumularse en lugares fríos como la puerta del horno. Esto es normal.
Horno iniciado accidentalmente sin alimentos en su interior	Está prohibido hacer funcionar el aparato sin alimentos en su interior. Es muy peligroso.

Problema	Causa posible	Solución
El horno no puede iniciarse.	(1) El cable de alimentación no está enchufado correctamente.	Desenchufe. Luego vuelva a enchufar después de 10 segundos.
	(2) Fusible fundido o disyuntor activado.	Reemplace el fusible o reinicie el disyuntor (reparado por personal profesional de nuestra empresa).
	(3) Problema con la toma de corriente.	Pruebe la toma de corriente con otros electrodomésticos.
El horno no calienta.	(4) La puerta no está bien cerrada.	Cierre bien la puerta.

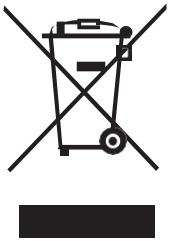

De acuerdo con la directiva sobre Residuos de Aparatos Eléctricos y Electrónicos (RAEE), los RAEE deben ser recogidos y tratados de manera separada. Si en algún momento en el futuro necesita desechar este producto, NO lo tire junto con los residuos domésticos. Envíe este producto a los puntos de recogida de RAEE disponibles.

POR

FORNO MICRO-ONDAS / MANUAL DO UTILIZADOR

GD-25B

Leia atentamente estas instruções antes de utilizar o seu forno micro-ondas, e guarde-as cuidadosamente. Se seguir estas instruções, o seu forno proporcionar-lhe-á muitos anos de bom funcionamento.

PRECAUÇÕES PARA EVITAR UMA POSSÍVEL EXPOSIÇÃO À ENERGIA EXCESSIVA DE MICRO-ONDAS

(a) Não tente utilizar este forno com a porta aberta, pois isso pode resultar numa exposição prejudicial à energia de micro-ondas. É importante não danificar nem adulterar os dispositivos de segurança.
(b) Não coloque qualquer objeto entre a parte frontal do forno e a porta, nem permita a acumulação de sujidade ou resíduos de produtos de limpeza nas superfícies de vedação.
(c) AVISO: Se a porta ou as vedações da porta estiverem danificadas, o forno não deve ser utilizado até ser reparado por uma pessoa qualificada.

ADENDO

Se o aparelho não for mantido num bom estado de limpeza, a sua superfície pode degradar-se, afetando a vida útil do aparelho e podendo originar uma situação perigosa.

Especificações

Modelo:	GD-25B
Tensão/Frequência Nominal:	230 V~ 50 Hz
Potência de Entrada Nominal (Micro-ondas):	1450 W
Potência de Saída Nominal (Micro-ondas):	900 W
Potência de Entrada Nominal (Grelhador):	1000 W

CONSUMO DE ENERGIA

Informação do produto relativa ao consumo de energia e ao tempo máximo necessário para atingir o modo de baixo consumo aplicável.

Modo de espera	0,8 W
O tempo máximo necessário para que o forno micro-ondas atinja automaticamente o modo ou condição de baixo consumo aplicável.	20 minutos

INSTRUÇÕES DE SEGURANÇA IMPORTANTES

AVISO

Para reduzir o risco de incêndio, choque elétrico, ferimentos em pessoas ou exposição a energia excessiva de micro-ondas ao utilizar o seu aparelho, siga as precauções básicas, incluindo as seguintes:

1. Leia e siga as instruções específicas: «PRECAUÇÕES PARA EVITAR UMA POSSÍVEL EXPOSIÇÃO À ENERGIA EXCESSIVA DE MICRO-ONDAS».
2. Este aparelho pode ser utilizado por crianças a partir dos 8 anos de idade e por pessoas com capacidades físicas, sensoriais ou mentais reduzidas, ou com falta de experiência e conhecimento, desde que tenham recebido supervisão ou instruções relativas à utilização do aparelho de forma segura e compreendam os perigos envolvidos. As crianças não devem brincar com o aparelho. A limpeza e a manutenção pelo utilizador não devem ser efetuadas por crianças, a menos que tenham mais de 8 anos e sejam supervisionadas. As crianças com menos de 8 anos devem ser mantidas afastadas, salvo se supervisionadas de forma contínua.
3. Mantenha o aparelho e o respetivo cabo fora do alcance de crianças com menos de 8 anos.
4. Se o cabo de alimentação estiver danificado, deve ser substituído pelo fabricante, pelo seu agente de assistência técnica ou por pessoas igualmente qualificadas, de modo a evitar qualquer perigo. (Para aparelhos com ligação do tipo Y)
5. AVISO: Certifique-se de que o aparelho está desligado antes de substituir a lâmpada, para evitar a possibilidade de choque elétrico.
6. AVISO: É perigoso que qualquer pessoa que não seja qualificada efetue qualquer operação de assistência ou reparação que envolva a remoção de uma cobertura que proporciona proteção contra a exposição à energia de micro-ondas.
7. AVISO: Líquidos e outros alimentos não devem ser aquecidos em recipientes selados, pois podem explodir.

8. Ao aquecer alimentos em recipientes de plástico ou de papel, vigie o forno devido à possibilidade de ignição.
9. Utilize apenas utensílios adequados para utilização em fornos micro-ondas.
10. Se for emitido fumo, desligue ou retire a ficha do aparelho da tomada e mantenha a porta fechada para abafar quaisquer chamas.
11. O aquecimento de bebidas no micro-ondas pode resultar em ebulição eruptiva retardada; por isso, deve ter-se cuidado ao manusear o recipiente.
12. O conteúdo dos biberões e dos frascos de comida para bebés deve ser mexido ou agitado e a temperatura verificada antes do consumo, de modo a evitar queimaduras.
13. Ovos com casca e ovos cozidos inteiros não devem ser aquecidos em fornos micro-ondas, pois podem explodir, mesmo após o aquecimento ter terminado.
14. O forno deve ser limpo regularmente e quaisquer depósitos de alimentos devem ser removidos.
15. A não manutenção do forno em condições de limpeza adequadas pode levar à deterioração da superfície, o que pode afetar negativamente a vida útil do aparelho e possivelmente resultar numa situação perigosa.
16. Utilize apenas a sonda de temperatura recomendada para este forno. (para fornos equipados com a possibilidade de utilização de uma sonda de deteção de temperatura.)
17. O forno micro-ondas deve ser utilizado com a porta decorativa aberta. (para fornos com porta decorativa.)
18. Este aparelho destina-se a ser utilizado em aplicações domésticas e similares, tais como:
-áreas de cozinha para funcionários em lojas, escritórios e outros ambientes de trabalho;
-por clientes em hotéis, motéis e outros ambientes de tipo residencial;
-casas rurais;
-ambientes do tipo bed and breakfast.
19. O forno micro-ondas destina-se ao aquecimento de alimentos e bebidas. A secagem de alimentos ou vestuário e o aquecimento de almofadas térmicas, chinelos, esponjas, panos húmidos e similares pode originar risco de ferimentos, ignição ou incêndio.
20. Recipientes metálicos para alimentos e bebidas não são permitidos durante a confeção em micro-ondas.
21. O aparelho não deve ser limpo com um aparelho de limpeza a vapor.
22. O aparelho não deve ser instalado atrás de uma porta decorativa, de modo a evitar sobreaquecimento. (Isto não se aplica a aparelhos com porta decorativa.)
23. O forno micro-ondas destina-se a ser utilizado encastrado.
24. Deve ter-se cuidado para não deslocar o prato giratório ao retirar recipientes do aparelho. (Para aparelhos fixos e aparelhos encastrados utilizados a uma altura igual ou superior a 900 mm acima do chão e que possuam pratos giratórios amovíveis. Isto não se aplica a aparelhos com porta articulada horizontalmente na parte inferior.)
25. Não deve ser utilizado um aparelho de limpeza a vapor.
26. A superfície de uma gaveta de arrumação pode aquecer.
27. Não utilize produtos de limpeza abrasivos agressivos ou raspadores metálicos afiados para limpar o vidro da porta do forno, pois podem riscar a superfície, o que pode resultar na quebra do vidro.

28. AVISO: O aparelho e as suas partes acessíveis aquecem durante a utilização. Deve ter-se cuidado para evitar tocar nos elementos de aquecimento. As crianças com menos de 8 anos devem ser mantidas afastadas, salvo se supervisionadas de forma contínua.
29. Durante a utilização, o aparelho aquece. Deve ter-se cuidado para evitar tocar nos elementos de aquecimento no interior do forno.
30. AVISO: As partes acessíveis podem aquecer durante a utilização. As crianças pequenas devem ser mantidas afastadas.
31. AVISO: Quando o aparelho é utilizado no modo combinado, as crianças só devem utilizar o forno sob supervisão de um adulto, devido às temperaturas geradas.
32. AVISO: Antes de utilizar o aparelho, certifique-se de que o interior não contém quaisquer objetos ou utensílios que não sejam adequados para uso no forno micro-ondas.
33. AVISO: Quando o forno micro-ondas não estiver em uso, não utilize o interior para armazenar produtos combustíveis, utensílios de cozinha, ou alimentos e objetos semelhantes

LEIA ATENTAMENTE E GUARDE PARA REFERÊNCIA FUTURA
APENAS PARA USO DOMÉSTICO
(NÃO DESTINADO A USO COMERCIAL)

Para reduzir o risco de ferimentos em pessoas Instalação de ligação à terra

PERIGO
Perigo de Choque Elétrico Tocar em alguns dos componentes internos pode causar ferimentos pessoais graves ou morte. Não desmonte este aparelho.

AVISO
Perigo de Choque Elétrico
A utilização incorreta da ligação à terra pode resultar em choque elétrico.
Não ligue à tomada até que o aparelho esteja corretamente instalado e ligado à terra.

Este aparelho deve ser ligado à terra. Em caso de curto-circuito elétrico, a ligação à terra reduz o risco de choque elétrico ao fornecer um fio de escape para a corrente elétrica. Este aparelho está equipado com um cabo que possui um fio de ligação à terra e uma ficha com ligação à terra. A ficha deve ser ligada a uma tomada que esteja corretamente instalada
e ligada à terra.

Consulte um eletricista qualificado ou um técnico de assistência se as instruções de ligação à terra não forem completamente compreendidas ou se existir dúvida quanto à correta ligação à terra do aparelho.
Se for necessário utilizar uma extensão elétrica, utilize apenas uma extensão de 3 condutores.

1. É fornecido um cabo de alimentação curto para reduzir os riscos resultantes de emaranhamento ou tropeção num cabo mais comprido.
2. Se for utilizado um conjunto de cabos longo ou uma extensão elétrica:
1) A classificação elétrica indicada no conjunto de cabos ou na extensão elétrica deve ser, no mínimo, igual à classificação elétrica do aparelho.
2) A extensão elétrica deve ser do tipo com ligação à terra e possuir 3 condutores.
3) O cabo comprido deve ser disposto de forma a não ficar pendurado sobre a bancada ou a mesa, onde possa ser puxado por crianças ou provocar tropeções involuntários.

LIMPEZA

Certifique-se de que o aparelho está desligado da alimentação elétrica.

1. Limpe a cavidade do forno após a utilização com um pano ligeiramente húmido.
2. Limpe os acessórios da forma habitual, em água com detergente.
3. O aro da porta, a vedação e as partes adjacentes devem ser cuidadosamente limpos com um pano húmido quando estiverem sujos.
4. Não utilize produtos de limpeza abrasivos agressivos ou raspadores metálicos afiados para limpar o vidro da porta do forno, pois podem riscar a superfície, o que pode resultar na quebra do vidro.
5. Dica de limpeza---Para facilitar a limpeza das paredes da cavidade que podem entrar em contacto com os alimentos cozinhados: Coloque meio limão numa taça, adicione 300 ml (1/2 pinta) de água e aqueça a 100% da potência de micro-ondas durante 10 minutos. Limpe o forno utilizando um pano macio e seco.

CUIDADO COM OS UTENSÍLIOS

Perigo de Ferimentos Pessoais

É perigoso que qualquer pessoa que não seja qualificada efetue qualquer operação de assistência ou reparação que envolva a remoção de uma cobertura que fornece proteção contra a exposição à energia de micro-ondas.

Consulte as instruções sobre “Materiais que podem ser utilizados no forno micro-ondas ou que devem ser evitados no forno micro-ondas.” Poderão existir determinados utensílios não metálicos que não são seguros para utilização em micro-ondas. Em caso de dúvida, pode testar o utensílio em questão seguindo o procedimento abaixo.

Teste de utensílios:

1. Encha um recipiente próprio para micro-ondas com 1 chávena de água fria (250 ml), juntamente com o utensílio em questão.
2. Cozinhe à potência máxima durante 1 minuto.
3. Toque cuidadosamente no utensílio. Se o utensílio vazio estiver quente, não o utilize para cozinhar em micro-ondas.
4. Não exceda o tempo de cozedura de 1 minuto.

Materiais que podem ser utilizados no forno micro-ondas

Utensílios	Observações
Prato de dourar	Siga as instruções do fabricante. A base do prato de dourar deve ficar, no mínimo, a 3/16 de polegada (5 mm) acima do prato giratório. A utilização incorreta pode provocar a quebra do prato giratório.
Louça	Apenas adequado para micro-ondas. Siga as instruções do fabricante. Não utilize pratos rachados ou lascados.
Frascos de vidro	Remova sempre a tampa. Utilize apenas para aquecer alimentos até ficarem apenas mornos. A maioria dos frascos de vidro não é resistente ao calor e pode partir-se.
Vidraria	Apenas recipientes de vidro resistentes ao calor para forno. Certifique-se de que não existe qualquer acabamento metálico. Não utilize pratos rachados ou lascados.
Sacos de cozedura para forno	Siga as instruções do fabricante. Não feche com arame metálico. Faça pequenas aberturas para permitir a saída do vapor.
Pratos e copos de papel	Utilize apenas para cozedura/aquecimento de curta duração. Não deixe o forno sem vigilância durante a cozedura.
Toalhas de papel	Utilize para cobrir alimentos durante o reaquecimento e para absorver gordura. Utilize com supervisão apenas para cozedura de curta duração.
Papel vegetal	Utilize como cobertura para evitar salpicos ou como invólucro para cozinhar a vapor.
Plástico	Apenas adequado para micro-ondas. Siga as instruções do fabricante. Deve estar identificado como “Apto para Micro-ondas”. Alguns recipientes de plástico amolecem à medida que os alimentos no interior aquecem. “Sacos de cozedura” e sacos de plástico bem fechados devem ser cortados, perfurados ou ventilados conforme indicado na embalagem.
Película aderente	Apenas adequado para micro-ondas. Utilize para cobrir alimentos durante a cozedura, de modo a reter a humidade. Não permita que o filme plástico toque nos alimentos.
Termómetros	Apenas adequado para micro-ondas (termómetros para carne e açúcar).
Papel encerado	Utilize como cobertura para evitar salpicos e reter a humidade.

Materiais que podem ser utilizados no forno micro-ondas

Utensílios	Observações
Tabuleiro de alumínio	Pode provocar faíscas. Transfira os alimentos para um recipiente próprio para micro-ondas.
Embalagem de alimentos com pega metálica	Pode provocar faíscas. Transfira os alimentos para um recipiente próprio para micro-ondas.
Utensílios metálicos ou com acabamento metálico	O metal protege os alimentos da energia de micro-ondas. O acabamento metálico pode provocar faíscas.
Arames metálicos de fecho	Pode provocar faíscas e causar um incêndio no forno.
Sacos de papel	Pode causar um incêndio no forno.
Espuma de plástico	A espuma de plástico pode derreter ou contaminar o líquido no interior quando exposta a temperaturas elevadas.
Madeira	A madeira seca quando utilizada no forno micro-ondas e pode fender ou rachar.

INSTALAÇÃO DO SEU FORNO

Nomes das peças e acessórios do forno
Retire o forno e todos os materiais da embalagem e da cavidade do forno.
O seu forno é fornecido com os seguintes acessórios:

Prato de vidro	1
Conjunto do anel do prato giratório	1
Manual de instruções	1

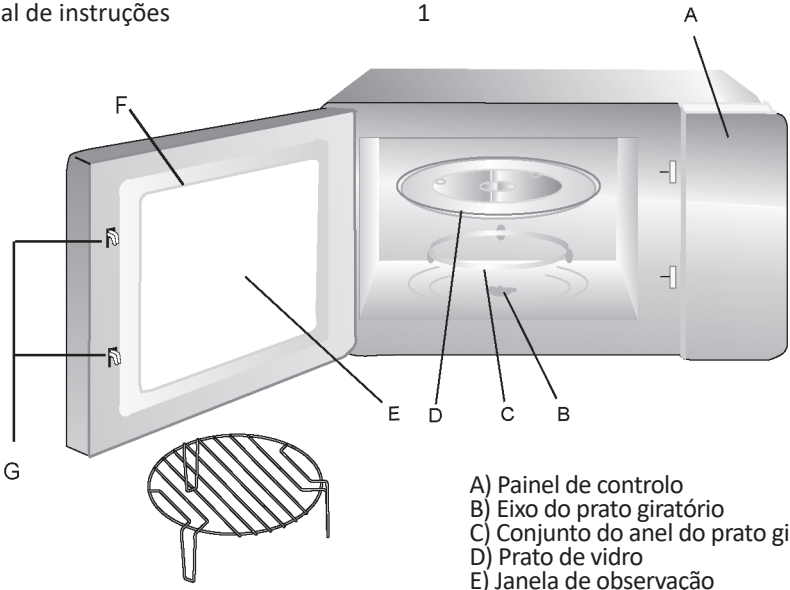

Grelha para grelhador (Não pode ser utilizada na função micro-ondas e deve ser colocada sobre o prato de vidro)

A) Painel de controlo
B) Eixo do prato giratório
C) Conjunto do anel do prato giratório
D) Prato de vidro
E) Janela de observação
F) Conjunto da porta
G) Sistema de interbloqueio de segurança

Instalação do prato giratório

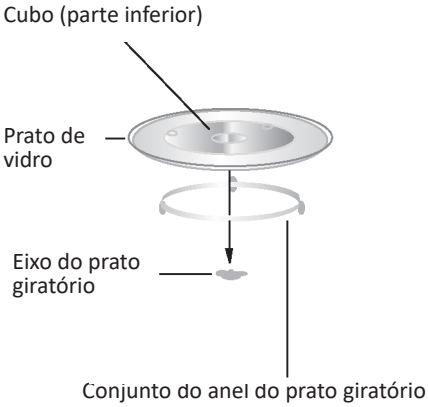

a. Nunca coloque o prato de vidro ao contrário. O prato de vidro nunca deve ser impedido de rodar.
b. Tanto o prato de vidro como o conjunto do anel do prato giratório devem ser sempre utilizados durante a cozedura.
c. Todos os alimentos e recipientes com alimentos devem ser sempre colocados sobre o prato de vidro para cozinhar.
d. Se o prato de vidro ou o conjunto do anel do prato giratório rachar ou partir, contacte o centro de assistência autorizado mais próximo.

INSTALAÇÃO E LIGAÇÃO

1. Este aparelho destina-se exclusivamente a uso doméstico.
2. Este forno destina-se apenas a utilização encastrada. Não se destina a utilização sobre bancadas nem no interior de um armário.
3. Observe atentamente as instruções especiais de instalação.
4. O aparelho pode ser instalado num armário de parede com 60 cm de largura.
5. O aparelho está equipado com uma ficha e deve ser ligado apenas a uma tomada corretamente instalada e com ligação à terra.
6. A tensão da rede elétrica deve corresponder à tensão indicada na placa de características.
7. A tomada deve ser instalada e o cabo de ligação deve ser substituído apenas por um eletricista qualificado. Se a ficha deixar de estar acessível após a instalação, deve existir do lado da instalação um dispositivo de desligamento omnipolar com uma distância de contacto de, pelo menos, 3 mm.
8. Não devem ser utilizados adaptadores, réguas de tomadas nem extensões elétricas.
A sobrecarga pode resultar em risco de incêndio.
9. Não utilizar sob a superfície de trabalho e garantir que o aparelho não fique sujeito a derrames de recipientes sobre superfícies sob as quais o aparelho esteja instalado.

A superfície acessível pode ficar quente durante o funcionamento

INSTRUÇÕES DE INSTALAÇÃO

Leia atentamente o manual antes da instalação

Por favor, note
Ligação elétrica
O forno está equipado com uma ficha e deve ser ligado apenas a uma tomada corretamente instalada e com ligação à terra. A tomada só deve ser instalada e o cabo de ligaç só deve ser substituído por um eletricista qualificado, em conformidade com os regulamentos aplicáveis. Se a ficha deixar de estar acessível após a instalação, deve existir, do lado da instalação, um interruptor de corte omnipolar com uma distância de contacto c pelo menos, 3 mm.
O armário embutido não deve ter uma parede traseira atrás do aparelho.
Deve ser mantido um espaço entre a parede e a base do móvel superior. O tamanho específico do espaço pode ser consultado nos diagramas.
Altura mínima de instalação: 85 cm.
Não cubra as ranhuras de ventilação nem as aberturas de aspiração.

Nota:
Não prenda nem dobre o cabo de alimentação

Tornillo

Placa de montaje

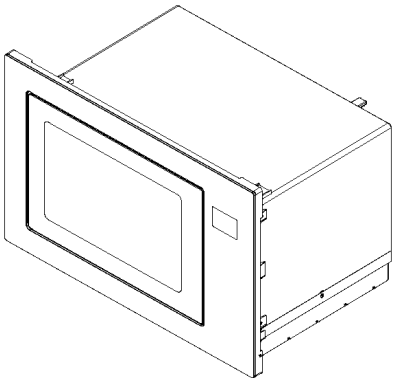

A. Mobiliário embutido

As dimensões indicadas nas figuras estão expressas em mm.

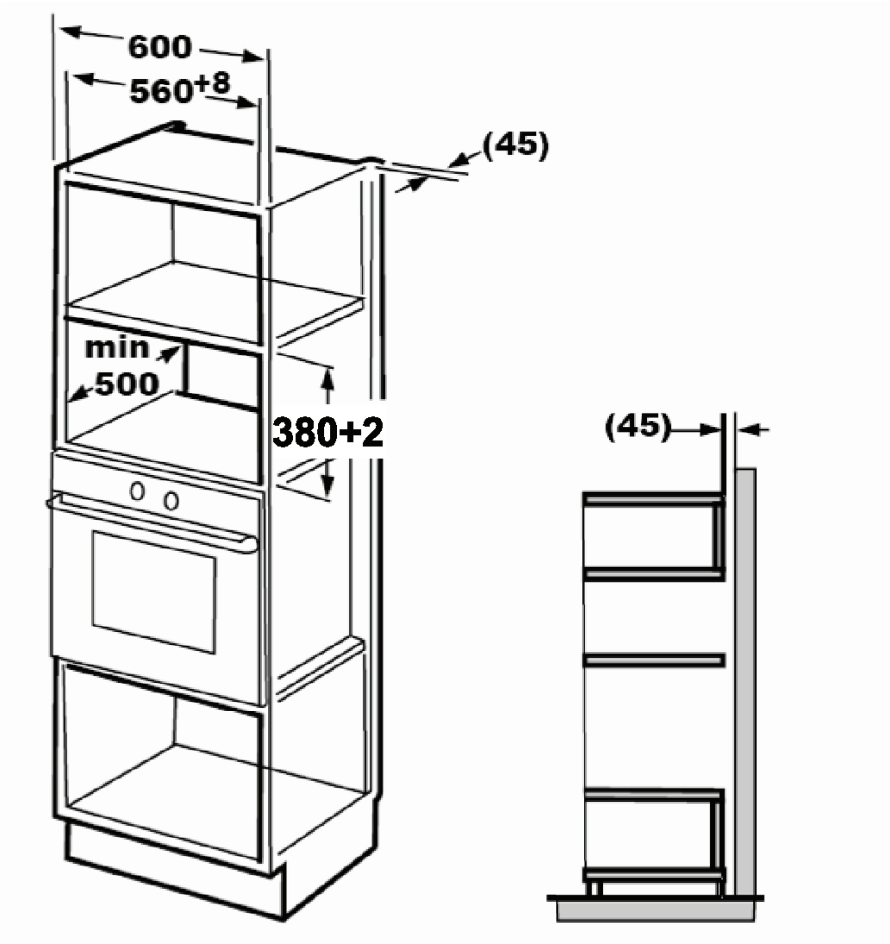

B. Preparar o armário

1. Leia as instruções no MODELO DO ARMÁRIO INFERIOR e coloque o modelo na superfície inferior do armário.

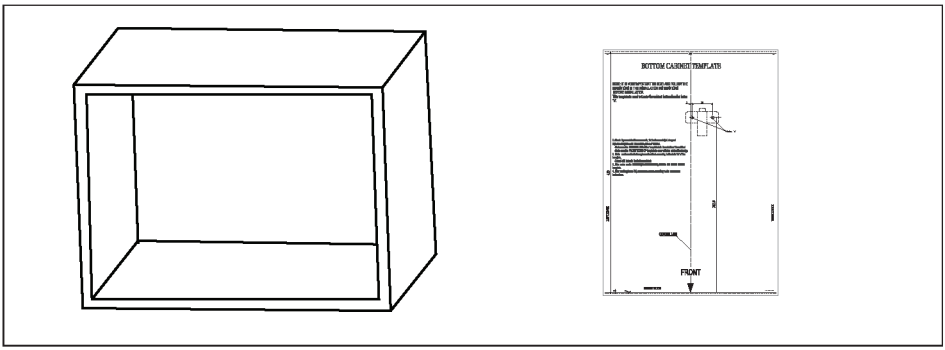

2. Faça as marcações na superfície inferior do armário de acordo com as marcações «a» do modelo.

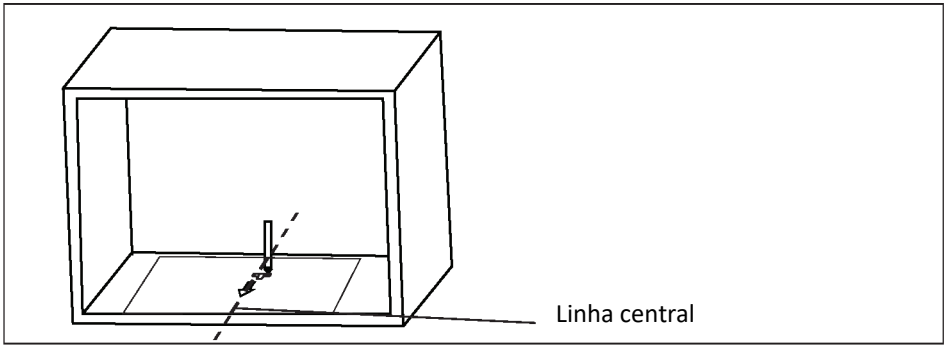

3. Remova o modelo do armário inferior e fixe a placa de montagem com um parafuso.

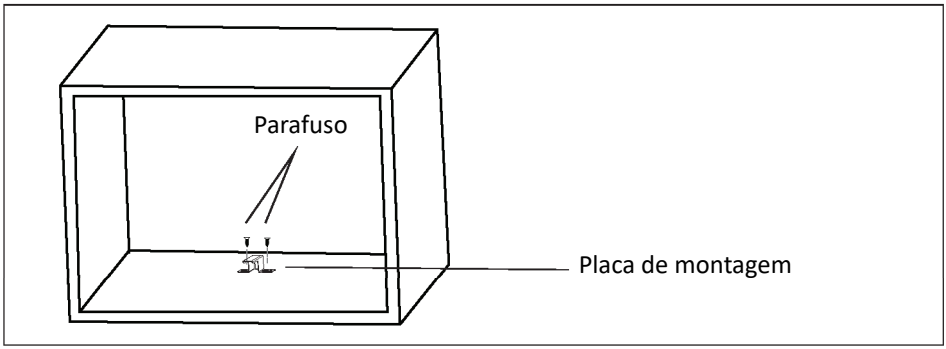

C. Instalar o forno

4. Instale o forno no armário

-Certifique-se de que a parte traseira do forno está fixada pela placa de montagem.

-Não prenda nem dobre o cabo de alimentação.

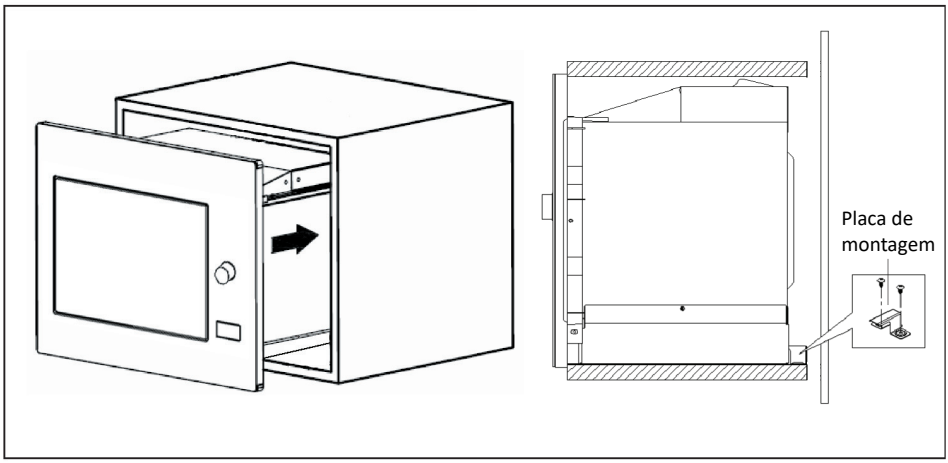

5. Abra a porta e fixe o forno ao armário com o Parafuso B, no orifício de instalação. Em seguida, fixe a capa plástica do kit de acabamento ao orifício de instalação.

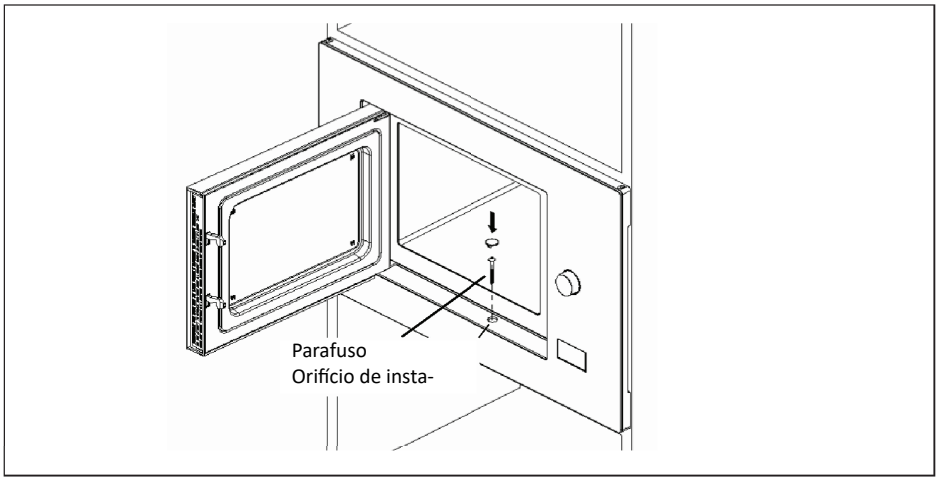

INSTRUÇÕES DE FUNCIONAMENTO

1. Definição do relógio
Quando o forno micro-ondas é ligado à corrente elétrica, o visor apresenta “0:00”, o sinal sonoro soa uma vez.
1) Prima “Kitchen Timer/Clock“ duas vezes para selecionar a função de relógio. Os algarismos das horas começam a piscar.

2) Rode “ “ para ajustar as horas. O tempo introduzido deve estar entre 0--23.

3) Prima “Clock/ Kitchen Timer“. Os algarismos dos minutos começam a piscar.

4) Rode “ “ para ajustar os minutos. O tempo introduzido deve estar entre 0--59.

5) Prima “Clock/ Kitchen Timer“ para concluir a definição do relógio. “:” irá piscar e a hora ficará iluminada.

Nota:
1) Se o relógio não for definido, não funcionará quando o aparelho estiver ligado.
2) Durante o processo de definição do relógio, se premir “Stop/Clear“, o forno regressará automaticamente ao estado anterior.

2. Cozedura em micro-ondas
Prima “Microwave.“, o visor apresentará “P100”. Prima “Microwave“ repetidamente ou rode “ “ para escolher a potência pretendida, sendo apresentados “P100”, “P80”, “P50”, “P30”, “P10” a cada nova pressão. Em seguida, prima “Start/+30Sec./Confirm“ para confirmar e rode “ “ para definir o tempo de cozedura de 0:05 a 95:00. Prima novamente “ Start/+30Sec./Confirm“ para iniciar a cozedura.
Exemplo: Se pretender utilizar 80% da potência de micro-ondas para cozinhar durante 20 minutos, pode operar o forno da seguinte forma.

1) Prima “Microwave“ uma vez, e o visor apresenta “P100”.

2) Prima novamente “Microwave“ ou rode “ “ para selecionar 80% de potência de micro-ondas.

3) Prima “Start/+30Sec./Confirm“ para confirmar, e o visor apresenta “P 80”.

4) Rode “ “ para ajustar o tempo de cozedura até o visor apresentar “20:00”.

5) Prima “ Start/+30Sec./Confirm “ para iniciar a cozedura.

Nota: os incrementos de ajuste do tempo do seletor rotativo são os seguintes:

0---1 min : 5 segundos
1---5 min : 10 segundos
5---10 min : 30 segundos
10---30 min : 1 minuto
30---95 min : 5 minutos

Instruções do botão «Microwave»

Ordem	Visor	Potência de micro-ondas
1	P100	100%
2	P80	80%
3	P50	50%
4	P30	30%
5	P10	10%

3. Cozedura com grelhador ou combinada

Prima „Grill/Combi.“ – no visor será apresentado „G“, e em seguida prima repetidamente „Grill/Combi.“ ou rode o „ “ para selecionar a potência pretendida; a cada nova pressão será apresentado no visor „G“, „C-1“ ou „C-2“. Depois, prima „Start/+30Sec./Confirm“ para confirmar e rode o „ “
para definir o tempo de cozedura de 0:05 a 95:00. Prima novamente „Start/+30Sec./Confirm“ para iniciar a cozedura.

Exemplo: Se pretender utilizar 55% de potência de micro-ondas e 45% de potência de grelhador (C-1) para cozinhar durante 10 minutos, pode operar o forno da seguinte forma.

1) Prima „Grill/Combi.“ uma vez; no visor será apresentado „G“.

2) Prima “Grill/Combi.“ repetidamente ou rode “ “ para selecionar o modo combi. 1.

3) Prima “Start/+30Sec./Confirm“ para confirmar, e o visor apresenta “C-1”.

4) Rode “ “ para ajustar o tempo de cozedura até o visor apresentar “10:00”.

5) Prima “Start/+30Sec./Confirm“ para iniciar a cozedura.

“Grill/Combi.” Instruções do botão

Ordem	Visor	Potência de micro-ondas	Potência do grelhador
1	G	0%	100%
2	C-1	55%	45%
3	C-2	36%	64%

Nota: Se metade do tempo de grelhador decorrer, o forno emite dois sinais sonoros, o que é normal. Para obter um melhor efeito ao grelhar os alimentos, deve virar os alimentos, fechar a porta e, em seguida, premir “Start/+30Sec./Confirm“ para continuar a cozedura. Se o forno não for operado, continuará a cozinhar.

4. Início rápido
1) Em estado de espera, prima “Start/+30Sec./Confirm” para iniciar a cozedura com 100% de potência.
Cada nova pressão aumenta o tempo de cozedura em 30 segundos, até um máximo de 95 minutos.

2) Nos modos de cozedura por micro-ondas, grelhador, combinação ou descongelação por tempo, cada pressão de “Start/+30Sec./Confirm“ pode aumentar o tempo de cozedura em 30 segundos.

3) Em estado de espera, rode “ “ para a esquerda para definir o tempo de cozedura com 100% de potência de micro-ondas e, em seguida, prima “Start/+30Sec./Confirm“ para iniciar a cozedura.

5. Descongelação por peso
1) Prima “Weight Defrost“ uma vez e o forno apresentará “dEF1”.

2) Rode “ “ para selecionar o peso do alimento entre 100 e 2000 g.

3) Prima “Start/+30Sec./Confirm“ para iniciar a descongelação.

6. Descongelação por tempo
1) Prima “Time Defrost“ duas vezes e o forno apresentará “dEF2”.

2) Rode “ “ para selecionar o tempo de descongelação. O tempo máximo é de 95 minutos.

3) Prima “Start/+30Sec./Confirm“ para iniciar a descongelação. A potência de descongelação é P30 e não pode ser alterada.

7. Temporizador de cozinha

1) Prima „Clock/ Kitchen Timer“ duas vezes; no visor será apresentado 00:00 e o indicador do relógio acender-se-á
2) Rode “ “ para introduzir o tempo correto do temporizador.
(O tempo máximo é de 95 minutos.)
3) Prima “Start/+30Sec./Confirm“ para confirmar a definição.
4) Quando o tempo definido for atingido, o indicador do temporizador apaga-se. O sinal sonoro soará 5 vezes. Se o relógio estiver definido (sistema de 24 horas), o visor apresentará a hora atual.

Nota: O temporizador de cozinha é diferente do sistema de 24 horas. O Temporizador de Cozinha funciona apenas como um temporizador.

8. Menu automático

1) Rode « » para a direita para escolher o menu, e serão apresentados «A-1» a «A-10».

2) Prima «Start/+30Sec./Confirm» para confirmar.

3) Rode « » para escolher o peso predefinido de acordo com a tabela de menus.

4) Prima «Start/+30Sec./Confirm» para iniciar a cozedura.

Exemplo: Se pretender utilizar o «Menu Automático» para cozinhar peixe com 350 g, pode operar o forno da seguinte forma.

1) Rode « » no sentido dos ponteiros do relógio até ser apresentado «A-4».

2) Prima «Start/+30Sec./Confirm» para confirmar.

3) Rode « » para selecionar o peso do peixe até ser apresentado «350».

4) Prima «Start/+30Sec./Confirm» para iniciar a cozedura.

Menu	Peso	Visor
A-1 Pizza	200 g	200
	400 g	400
A-2 Batata	200 g	200
	400 g	400
	600 g	600
A-3 Carne	250 g	250
	350 g	350
	450 g	450
A-4 Peixe	250 g	250
	350 g	350
	450 g	450
A-5 Legumes	200 g	200
	300 g	300
	400 g	400
A-6 Bebida	1 chávena (120 ml)	1
	2 chávenas (240 ml)	2
	3 chávenas (360 ml)	3
A-7 Massa	50 g (com 450 g de água fria)	50
	100 g (com 800 g de água fria)	100
A-8 Pipoca	50 g	50
	100 g	100
A-9 Frango	400 g	400
	800 g	800
	1200 g	1200
A-10 Reaquecer	200 g	200
	400 g	400
	600 g	600

9. Cozedura em várias etapas
Podem ser definidas, no máximo, 2 etapas de cozedura. Na cozedura em várias etapas, se uma das etapas for de descongelação, a descongelação será automaticamente colocada como a primeira etapa.

Exemplo: Se pretender descongelar alimentos durante 5 minutos e depois cozinhar com 80% de potência de micro-ondas durante 7 minutos, pode operar o forno da seguinte forma:

1) Prima «Time Defrost» duas vezes e o forno apresentará «dEF2».

2) Rode « » para selecionar o tempo de descongelação até ser apresentado «5:00».

3) Prima «Microwave» uma vez, e o visor apresenta «P100».

4) Prima novamente «Microwave» ou rode « » para selecionar 80% de potência de micro-ondas.

5) Prima «Start/+30Sec./Confirm» para confirmar, e o visor apresenta «P 80».

7) Prima «Start/+30Sec./Confirm» para iniciar a cozedura; o sinal sonoro soará uma vez para a primeira etapa. Em seguida, o tempo de descongelação inicia a contagem decrescente. O sinal sonoro soará novamente na segunda etapa de cozedura. Quando a cozedura terminar, o sinal sonoro soará cinco vezes

10. Função de consulta
1) Nos modos de cozedura por micro-ondas, grelhador e combinação, prima «Microwave», a potência atual será apresentada durante 3 segundos. Após 3 segundos, o forno regressará ao estado anterior;
2) Durante a cozedura, prima «Clock/ Kitchen/Timer» para consultar a hora, que será apresentada durante 3 segundos.

11. Função de bloqueio para crianças
Bloqueio: Em estado de espera, prima «Stop/Clear» durante 3 segundos. Será emitido um sinal sonoro prolongado, indicando a ativação do bloqueio para crianças, e a hora atual será apresentada se o relógio tiver sido definido; caso contrário, o visor apresentará « ». O indicador de bloqueio acende-se.
Desbloqueio: No estado de bloqueio, prima «Stop/Clear» durante 3 segundos. Será emitido um sinal sonoro prolongado, indicando que o bloqueio foi desativado.

12. Especificações
1) «Start/+30Sec./Confirm» deve ser premido para continuar a cozedura se a porta for aberta durante a cozedura;

2) Depois de o programa de cozedura ser definido, se «Start/+30Sec./Confirm» não for premido no prazo de 1 minuto, será apresentada a hora atual.
A definição será cancelada.

3) O sinal sonoro soa uma vez quando a tecla é premida corretamente; uma pressão incorreta não terá qualquer resposta.

RESOLUÇÃO DE PROBLEMAS

Normal	
Interferência do forno micro-ondas na receção de televisão	A receção de rádio e televisão pode sofrer interferências quando o forno micro-ondas está em funcionamento. É semelhante à interferência causada por pequenos aparelhos elétricos, como batedeiras, aspiradores e ventoinhas elétricas. É normal.
Luz do forno fraca	Na cozedura em micro-ondas com baixa potência, a luz do forno pode ficar mais fraca. É normal.
Vapor a acumular-se na porta, ar quente a sair pelas aberturas de ventilação	Durante a cozedura, pode sair vapor dos alimentos. A maior parte sai pelas aberturas de ventilação, mas alguma pode acumular-se em superfícies frias, como a porta do forno. É normal.
Forno ligado acidentalmente sem alimentos no interior	É proibido utilizar o aparelho sem qualquer alimento no interior. É muito perigoso.

Problema	Possível causa	Solução
O forno não pode ser ligado.	(1) O cabo de alimentação não está corretamente ligado à tomada.	Desligue da tomada. Em seguida, volte a ligar após 10 segundos.
	(2) O fusível queimou ou o disjuntor disparou.	Substitua o fusível ou reponha o disjuntor (reparação a ser efetuada por pessoal profissional da nossa empresa).
	(3) Problema na tomada.	Teste a tomada com outros aparelhos elétricos.
O forno não aquece.	(4) A porta não está bem fechada.	Feche bem a porta.

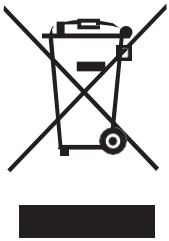

De acordo com a Diretiva relativa aos Resíduos de Equipamentos Elétricos e Eletrónicos (REEE), os REEE devem ser recolhidos e tratados separadamente. Se, em qualquer momento no futuro, necessitar de eliminar este produto, NÃO o elimine juntamente com os resíduos domésticos. Entregue este produto nos pontos de recolha de REEE, quando disponíveis.

GRE

ΦΟΥΡΝΟΣ ΜΙΚΡΟΚΥΜΑΤΩΝ / ΟΔΗΓΙΕΣ ΧΡΗΣΗΣ

GD-25B

Διαβάστε προσεκτικά αυτές τις οδηγίες πριν χρησιμοποιήσετε τον φούρνο μικροκυμάτων σας, και φυλάξτε τις με προσοχή. Εάν ακολουθήσετε τις οδηγίες, ο φούρνος σας θα σας προσφέρει πολλά χρόνια καλής λειτουργίας.

ΠΡΟΦΥΛΑΞΕΙΣ ΓΙΑ ΝΑ ΑΠΟΦΥΓΕΙΤΕ ΤΗΝ ΠΙΘΑΝΗ ΕΚΘΕΣΗ ΣΕ ΥΠΕΡΒΟΛΙΚΗ ΕΝΕΡΓΕΙΑ ΜΙΚΡΟΚΥΜΑΤΩΝ

(a) Μην προσπαθήσετε να λειτουργήσετε αυτόν τον φούρνο με την πόρτα ανοιχτή, καθώς αυτό μπορεί να οδηγήσει σε βλαβερή έκθεση σε ενέργεια μικροκυμάτων. Είναι σημαντικό να μην σπάσετε ή παραβιάσετε τα ασφαλιστικά κλειδώματα.
(b) Μην τοποθετείτε κανένα αντικείμενο μεταξύ της μπροστινής όψης του φούρνου και της πόρτας και μην επιτρέπετε τη συσσώρευση βρωμιάς ή υπολειμμάτων καθαριστικού στις επιφάνειες στεγανοποίησης.
(c) ΠΡΟΕΙΔΟΠΟΙΗΣΗ: Εάν η πόρτα ή οι σφραγίδες της πόρτας έχουν υποστεί ζημιά, ο φούρνος δεν πρέπει να λειτουργήσει μέχρι να επισκευαστεί από αρμόδιο άτομο.

ΠΡΟΣΟΘΗΚΗ

Εάν η συσκευή δεν διατηρείται σε καλή κατάσταση καθαριότητας, η επιφάνειά της μπορεί να υποβαθμιστεί και να επηρεάσει τη διάρκεια ζωής της συσκευής, οδηγώντας σε επικίνδυνη κατάσταση.

Τεχνικά Χαρακτηριστικά

Μοντέλο:	GD-25B
Ονομαστική Τάση/Συχνότητα:	230 V~ 50 Hz
Ονομαστική Ισχύς Εισόδου (Μικροκύματα):	1450 W
Ονομαστική Ισχύς Εξόδου (Μικροκύματα):	900 W
Ονομαστική Ισχύς Εισόδου (Γκριλ):	1000 W

ΚΑΤΑΝΑΛΩΣΗ ΕΝΕΡΓΕΙΑΣ

Πληροφορίες προϊόντος για την κατανάλωση ενέργειας και τον μέγιστο χρόνο για να φτάσει στην αντίστοιχη λειτουργία χαμηλής ισχύος.

Λειτουργία αναμονής	0,8 W
Ο μέγιστος χρόνος που χρειάζεται ο φούρνος μικροκυμάτων για να φτάσει αυτόματα στην αντίστοιχη λειτουργία ή κατάσταση χαμηλής ισχύος.	20 λεπτά

ΣΗΜΑΝΤΙΚΕΣ ΟΔΗΓΙΕΣ ΑΣΦΑΛΕΙΑΣ

ΠΡΟΕΙΔΟΠΟΙΗΣΗ

Για να μειώσετε τον κίνδυνο πυρκαγιάς, ηλεκτροπληξίας, τραυματισμού ή έκθεσης σε υπερβολική ενέργεια μικροκυμάτων κατά τη χρήση της συσκευής σας, ακολουθήστε βασικές προφυλάξεις, περιλαμβανομένων των παρακάτω:

1. Διαβάστε και ακολουθήστε το ειδικό: ”ΠΡΟΦΥΛΑΞΕΙΣ ΓΙΑ ΝΑ ΑΠΟΦΥΓΕΙΤΕ ΤΗΝ ΠΙΘΑΝΗ ΕΚΘΕΣΗ ΣΕ ΥΠΕΡΒΟΛΙΚΗ ΕΝΕΡΓΕΙΑ ΜΙΚΡΟΚΥΜΑΤΩΝ”.
2. Αυτή η συσκευή μπορεί να χρησιμοποιηθεί από παιδιά ηλικίας 8 ετών και άνω και από άτομα με μειωμένες σωματικές, αισθητηριακές ή νοητικές ικανότητες ή έλλειψη εμπειρίας και γνώσης, εφόσον έχουν λάβει εποπτεία ή οδηγίες σχετικά με τη χρήση της συσκευής με ασφαλή τρόπο και κατανοούν τους κινδύνους. Τα παιδιά δεν πρέπει να παίζουν με τη συσκευή. Ο καθαρισμός και η συντήρηση από τον χρήστη δεν πρέπει να πραγματοποιούνται από παιδιά, εκτός αν είναι άνω των 8 ετών και υπό εποπτεία. Τα παιδιά κάτω των 8 ετών πρέπει να παραμένουν μακριά, εκτός αν βρίσκονται υπό συνεχή επίβλεψη.
3. Κρατήστε τη συσκευή και το καλώδιό της μακριά από παιδιά κάτω των 8 ετών.
4. Εάν το καλώδιο τροφοδοσίας είναι κατεστραμμένο, πρέπει να αντικατασταθεί από τον κατασκευαστή, τον εξουσιοδοτημένο τεχνικό ή άλλο κατάλληλα καταρτισμένο άτομο, για να αποφευχθεί κίνδυνος. (Για συσκευές με σύνδεση τύπου Y)
5. ΠΡΟΕΙΔΟΠΟΙΗΣΗ: Βεβαιωθείτε ότι η συσκευή είναι απενεργοποιημένη πριν αντικαταστήσετε τη λάμπα, για να αποφευχθεί η πιθανότητα ηλεκτροπληξίας.
6. ΠΡΟΕΙΔΟΠΟΙΗΣΗ: Είναι επικίνδυνο για οποιονδήποτε άλλο εκτός από αρμόδιο άτομο να πραγματοποιήσει οποιαδήποτε υπηρεσία ή επισκευή που περιλαμβάνει την αφαίρεση καλύμματος που παρέχει προστασία από την έκθεση σε ενέργεια μικροκυμάτων.
7. ΠΡΟΕΙΔΟΠΟΙΗΣΗ: Τα υγρά και άλλα τρόφιμα δεν πρέπει να θερμαίνονται σε κλειστά δοχεία, καθώς ενδέχεται να εκραγούν.
8. Κατά τη θέρμανση τροφίμων σε πλαστικά ή χάρτινα δοχεία, παρακολουθείτε τον φούρνο λόγω πιθανότητας ανάφλεξης.
9. Χρησιμοποιείτε μόνο σκεύη κατάλληλα για χρήση σε φούρνους μικροκυμάτων.
10. Εάν εκπεμφθεί καπνός, απενεργοποιήστε ή αποσυνδέστε τη συσκευή και κρατήστε την πόρτα κλειστή για να καταπνίξετε οποιεσδήποτε φλόγες.

11. Η θέρμανση ροφημάτων σε μικροκύματα μπορεί να προκαλέσει καθυστερημένη εκρηκτική βρασμό, επομένως πρέπει να λαμβάνεται προσοχή κατά τη
διαχείριση του δοχείου.
12. Τα περιεχόμενα των μπιμπερό και των βαζών με βρεφικό φαγητό πρέπει να ανακατεύονται ή να κουνιούνται και να ελέγχεται η θερμοκρασία πριν την κατανάλωση, για να αποφευχθούν εγκαύματα.
13. Τα αυγά με τσόφλι και τα ολόκληρα σφιχτά βρασμένα αυγά δεν πρέπει να θερμαίνονται σε φούρνους μικροκυμάτων καθώς ενδέχεται να εκραγούν, ακόμα και μετά
το τέλος της θέρμανσης.
14. Ο φούρνος πρέπει να καθαρίζεται τακτικά και να αφαιρούνται τυχόν
υπολείμματα τροφίμων.
15. Η μη διατήρηση του φούρνου σε καθαρή κατάσταση μπορεί να οδηγήσει σε υποβάθμιση της επιφάνειας, επηρεάζοντας αρνητικά τη διάρκεια ζωής της συσκευής και ενδεχομένως προκαλώντας επικίνδυνη κατάσταση.
16. Χρησιμοποιείτε μόνο την ανιχνευτική θερμοκρασίας που συνιστάται για αυτόν τον φούρνο. (για φούρνους που παρέχουν δυνατότητα χρήσης ανιχνευτή θερμοκρασίας)
17. Ο φούρνος μικροκυμάτων πρέπει να λειτουργεί με την
διακοσμητική πόρτα ανοιχτή. (για φούρνους με διακοσμητική πόρτα)
18. Αυτή η συσκευή προορίζεται για χρήση σε οικιακές και παρόμοιες εφαρμογές, όπως:
- κουζίνες προσωπικού σε καταστήματα, γραφεία και άλλα εργασιακά περιβάλλοντα,
- από πελάτες σε ξενοδοχεία, μοτέλ και άλλους τύπους κατοικιών,
- αγροικίες,
- περιβάλλοντα τύπου bed and breakfast.
19. Ο φούρνος μικροκυμάτων προορίζεται για θέρμανση τροφίμων και ροφημάτων.
Το στέγνωμα τροφίμων ή ρούχων και η θέρμανση θερμαντικών μαξιλαριών, παντοφλών, σφουγγαριών, υγρών πανιών και παρόμοιων μπορεί να προκαλέσει κίνδυνο τραυματισμού, ανάφλεξης ή πυρκαγιάς.
20. Τα μεταλλικά δοχεία για τρόφιμα και ροφήματα δεν επιτρέπονται κατά τη διάρκεια μαγειρέματος σε μικροκύματα.
21. Η συσκευή δεν πρέπει να καθαρίζεται με ατμοκαθαριστή.
22. Η συσκευή δεν πρέπει να εγκαθίσταται πίσω από διακοσμητική πόρτα για να αποφευχθεί υπερθέρμανση. (Δεν ισχύει για συσκευές με διακοσμητική πόρτα)
23. Ο φούρνος μικροκυμάτων προορίζεται για εντοιχισμένη χρήση.
24. Πρέπει να δίνεται προσοχή να μην μετατοπιστεί ο περιστρεφόμενος δίσκος κατά την αφαίρεση των δοχείων από τη συσκευή. (Για σταθερές συσκευές και εντοιχισμένες συσκευές που χρησιμοποιούνται σε ύψος ίσο ή μεγαλύτερο από 900 mm από το δάπεδο και διαθέτουν αποσπώμενους περιστρεφόμενους δίσκους. Δεν ισχύει για συσκευές με οριζόντια πόρτα με μεντεσέ στο κάτω μέρος.)
25. Δεν πρέπει να χρησιμοποιείται ατμοκαθαριστής.
26. Η επιφάνεια του συρταριού αποθήκευσης μπορεί να θερμανθεί.
27. Μην χρησιμοποιείτε σκληρά λειαντικά καθαριστικά ή αιχμηρές μεταλλικές ξύστρες για τον καθαρισμό του γυαλιού της πόρτας του φούρνου, καθώς μπορεί να χαράξουν την επιφάνεια και να οδηγήσουν σε θραύση του γυαλιού.
28. ΠΡΟΕΙΔΟΠΟΙΗΣΗ: Η συσκευή και τα προσβάσιμα μέρη της θερμαίνονται κατά τη χρήση. Πρέπει να δίνεται προσοχή για να αποφευχθεί η επαφή με τα θερμαντικά στοιχεία. Τα παιδιά.

ετών πρέπει να παραμένουν μακριά, εκτός αν βρίσκονται υπό συνεχή επίβλεψη.
29. Κατά τη χρήση, η συσκευή θερμαίνεται. Πρέπει να δίνεται προσοχή για να αποφευχθεί η επαφή με τα θερμαντικά στοιχεία εντός του φούρνου.
30. ΠΡΟΕΙΔΟΠΟΙΗΣΗ: Τα προσβάσιμα μέρη μπορεί να θερμανθούν κατά τη χρήση. Τα μικρά παιδιά πρέπει να παραμένουν μακριά.
31. ΠΡΟΕΙΔΟΠΟΙΗΣΗ: Όταν η συσκευή λειτουργεί σε συνδυασμένη λειτουργία, τα παιδιά πρέπει να χρησιμοποιούν τον φούρνο μόνο υπό την επίβλεψη ενηλίκων λόγω των θερμοκρασιών που παράγονται.
32. ΠΡΟΕΙΔΟΠΟΙΗΣΗ: Πριν θέσετε τη συσκευή σε λειτουργία, βεβαιωθείτε ότι ο θάλαμος δεν περιέχει αντικείμενα ή σκεύη που δεν είναι κατάλληλα για χρήση σε φούρνο μικροκυμάτων.
33. ΠΡΟΕΙΔΟΠΟΙΗΣΗ: Όταν ο φούρνος μικροκυμάτων δεν χρησιμοποιείται, μην χρησιμοποιείτε τον θάλαμο για την αποθήκευση εύφλεκτων προϊόντων, σκευών μαγειρικής,
ή τροφίμων και παρόμοιων αντικειμένων.

ΔΙΑΒΑΣΤΕ ΠΡΟΣΕΚΤΙΚΑ ΚΑΙ ΦΥΛΑΞΤΕ ΓΙΑ ΜΕΛΛΟΝΤΙΚΗ ΑΝΑΦΟΡΑ

ΜΟΝΟ ΓΙΑ ΟΙΚΙΑΚΗ ΧΡΗΣΗ
(ΟΧΙ ΓΙΑ ΕΜΠΟΡΙΚΗ ΧΡΗΣΗ)

Για Μείωση του Κινδύνου Τραυματισμού Ατόμων – Εγκατάσταση Γείωσης

ΚΙΝΔΥΝΟΣ
Κίνδυνος Ηλεκτροπληξίας Η επαφή με ορισμένα εσωτερικά μέρη μπορεί να προκαλέσει σοβαρό τραυματισμό ή θάνατο. Μην αποσυναρμολογείτε αυτήν τη συσκευή.

ΠΡΟΕΙΔΟΠΟΙΗΣΗ
Κίνδυνος Ηλεκτροπληξίας
Η ακατάλληλη χρήση της γείωσης μπορεί να προκαλέσει ηλεκτροπληξία.
Μην συνδέετε τη συσκευή σε πρίζα μέχρι να εγκατασταθεί και γειωθεί σωστά.

Αυτή η συσκευή πρέπει να γειώνεται. Σε περίπτωση ηλεκτρικού βραχυκυκλώματος, η γείωση μειώνει τον κίνδυνο ηλεκτροπληξίας παρέχοντας αγωγό διαφυγής για το ηλεκτρικό ρεύμα. Η συσκευή αυτή είναι εξοπλισμένη με καλώδιο που διαθέτει αγωγό γείωσης και φις γείωσης. Το φις πρέπει να συνδεθεί σε πρίζα που είναι σωστά εγκατεστημένη και γειωμένη.
Συμβουλευτείτε έναν εξειδικευμένο ηλεκτρολόγο ή τεχνικό
εάν οι οδηγίες γείωσης δεν γίνονται πλήρως κατανοητές ή εάν υπάρχει αμφιβολία σχετικά με το αν η συσκευή είναι σωστά γειωμένη.
Εάν είναι απαραίτητο να χρησιμοποιηθεί καλώδιο επέκτασης, χρησιμοποιήστε μόνο καλώδιο επέκτασης με 3 αγωγούς.

1. Παρέχεται ένα σύντομο καλώδιο τροφοδοσίας για να μειωθούν οι κίνδυνοι που προκύπτουν από πιθανό εμπλοκή ή σκάλωμα σε μακρύτερο καλώδιο.
2. Εάν χρησιμοποιείται σετ μακριού καλωδίου ή καλώδιο επέκτασης:
1) Η αναγραφόμενη ηλεκτρική ισχύς του σετ καλωδίου ή του καλωδίου επέκτασης πρέπει να είναι τουλάχιστον ίση με την ηλεκτρική ισχύ της συσκευής.
2) Το καλώδιο επέκτασης πρέπει να είναι τύπου γείωσης με 3 αγωγούς.
3) Το μακρύ καλώδιο πρέπει να τοποθετείται έτσι ώστε να μην κρέμεται πάνω από τον πάγκο ή το τραπέζι, όπου μπορεί να τραβηχτεί από παιδιά ή να προκαλέσει σκάλωμα κατά λάθος.

ΚΑΘΑΡΙΣΜΟΣ

Βεβαιωθείτε ότι η συσκευή είναι αποσυνδεδεμένη από την τροφοδοσία ρεύματος.
1. Καθαρίστε την κοιλότητα του φούρνου μετά τη χρήση με ένα ελαφρώς υγρό πανί.
2. Καθαρίστε τα εξαρτήματα με τον συνήθη τρόπο σε σαπουνόνερο.
3. Το πλαίσιο της πόρτας, η σφραγίδα και τα γειτονικά μέρη πρέπει να καθαρίζονται προσεκτικά με υγρό πανί όταν είναι βρώμικα.
4. Μην χρησιμοποιείτε σκληρά λειαντικά καθαριστικά ή αιχμηρές μεταλλικές ξύστρες για τον καθαρισμό του γυαλιού της πόρτας του φούρνου, καθώς μπορούν να χαράξουν την επιφάνεια και να προκαλέσουν θραύση του γυαλιού.
5. Συμβουλή καθαρισμού — Για ευκολότερο καθάρισμα των τοιχωμάτων της κοιλότητας που έρχονται σε επαφή με τα τρόφιμα: Τοποθετήστε μισό λεμόνι σε ένα μπολ, προσθέστε 300ml (1/2 pint) νερό και θερμάνετε στη μέγιστη ισχύ μικροκυμάτων για 10 λεπτά. Σκουπίστε τον φούρνο με ένα μαλακό, στεγνό πανί.

ΠΡΟΣΟΧΗ ΣΚΕΥΩΝ

Κίνδυνος Τραυματισμού

Είναι επικίνδυνο για οποιονδήποτε άλλο εκτός από αρμόδιο άτομο να πραγματοποιήσει οποιαδήποτε υπηρεσία ή επισκευή που περιλαμβάνει την αφαίρεση καλύμματος που παρέχει προστασία από έκθεση σε ενέργεια μικροκυμάτων.

Δείτε τις οδηγίες σχετικά με τα «Υλικά που μπορείτε να χρησιμοποιήσετε σε φούρνο μικροκυμάτων ή να αποφύγετε». Μπορεί να υπάρχουν ορισμένα μη μεταλλικά σκεύη που δεν είναι ασφαλή για χρήση σε μικροκύματα. Εάν έχετε αμφιβολίες, μπορείτε να δοκιμάσετε το σκεύος ακολουθώντας τη διαδικασία παρακάτω.

Δοκιμή Σκεύους:
1. Γεμίστε ένα δοχείο κατάλληλο για μικροκύματα με 1 φλιτζάνι κρύο νερό (250ml) μαζί με το σκεύος που θέλετε να δοκιμάσετε.
2. Μαγειρέψτε στη μέγιστη ισχύ για 1 λεπτό.
3. Αφού ολοκληρωθεί, αγγίξτε προσεκτικά το σκεύος. Εάν το άδειο σκεύος είναι ζεστό, μην το χρησιμοποιείτε για μαγείρεμα σε μικροκύματα.
4. Μην υπερβαίνετε τον χρόνο μαγειρέματος 1 λεπτού.

Υλικά που μπορείτε να χρησιμοποιήσετε σε φούρνο μικροκυμάτων

Σκεύη	Παρατηρήσεις
Σκεύος για ρόδισμα	Ακολουθήστε τις οδηγίες του κατασκευαστή. Ο πάτος του σκεύους για ρόδισμα πρέπει να βρίσκεται τουλάχιστον 3/16 ίντσας (5mm) πάνω από τον περιστρεφόμενο δίσκο. Η λανθασμένη χρήση μπορεί να προκαλέσει θραύση του περιστρεφόμενου δίσκου.
Σκεύη φαγητού	Μόνο κατάλληλα για μικροκύματα. Ακολουθήστε τις οδηγίες του κατασκευαστή. Μην χρησιμοποιείτε ραγισμένα ή σπασμένα σκεύη.
Γυάλινα βάζα	Αφαιρέστε πάντα το καπάκι. Χρησιμοποιήστε μόνο για να ζεστάνετε το φαγητό μέχρι να γίνει απλώς ζεστό. Τα περισσότερα γυάλινα βάζα δεν είναι ανθεκτικά στη θερμότητα και μπορεί να σπάσουν.
Γυάλινα σκεύη	Μόνο ανθεκτικά στη θερμότητα γυάλινα σκεύη φούρνου. Βεβαιωθείτε ότι δεν έχουν μεταλλικό διάκοσμο. Μην χρησιμοποιείτε ραγισμένα ή σπασμένα σκεύη.
Σακούλες φούρνου	Ακολουθήστε τις οδηγίες του κατασκευαστή. Μην κλείνετε με μεταλλικό δέσιμο. Κάντε σχισμές για να επιτραπεί η έξοδος του ατμού.
Χαρτοπιάτα και ποτήρια	Χρησιμοποιείται μόνο για βραχυχρόνιο μαγείρεμα/ζέσταμα. Μην αφήνετε τον φούρνο χωρίς επίβλεψη κατά το μαγείρεμα.
Χαρτοπετσέτες	Χρησιμοποιείται για κάλυψη τροφίμων κατά το ξαναζέσταμα και για απορρόφηση λίπους. Χρησιμοποιείται υπό επίβλεψη μόνο για βραχυχρόνιο μαγείρεμα.
Χαρτί ψησίματος	Χρησιμοποιείται ως κάλυμμα για να αποτραπεί η εκτόξευση ή ως περιτύλιγμα για ατμό.
Πλαστικό	Μόνο κατάλληλα για μικροκύματα. Ακολουθήστε τις οδηγίες του κατασκευαστή. Πρέπει να φέρει ετικέτα “Microwave Safe”. Ορισμένα πλαστικά σκεύη μαλακώνουν καθώς τα τρόφιμα θερμαίνονται. Οι “σακούλες βρασμού” και οι καλά κλειστές πλαστικές σακούλες πρέπει να σχιστούν, τρυπηθούν ή να αεριστούν όπως υποδεικνύει η συσκευασία.
Πλαστικό περιτύλιγμα	Μόνο κατάλληλα για μικροκύματα. Χρησιμοποιείται για να καλύπτετε τα τρόφιμα κατά το μαγείρεμα για να διατηρηθεί η υγρασία. Μην αφήνετε το πλαστικό περιτύλιγμα να έρχεται σε επαφή με τα τρόφιμα.
Θερμόμετρα	Μόνο κατάλληλα για μικροκύματα (θερμόμετρα κρέατος και γλυκών).
Κερωμένο χαρτί	Χρησιμοποιείται ως κάλυμμα για να αποτραπεί η εκτόξευση και να διατηρηθεί η υγρασία.

Υλικά που μπορείτε να χρησιμοποιήσετε σε φούρνο μικροκυμάτων

Σκεύη	Παρατηρήσεις
Δίσκος αλουμινίου	Μπορεί να προκαλέσει σπινθήρες. Μεταφέρετε το φαγητό σε σκεύος κατάλληλο για μικροκύματα.
Χάρτινο κουτί τροφίμων με μεταλλική λαβή	Μπορεί να προκαλέσει σπινθήρες. Μεταφέρετε το φαγητό σε σκεύος κατάλληλο για μικροκύματα.
Μεταλλικά ή μεταλλικά διακοσμημένα σκεύη	Το μέταλλο προστατεύει το φαγητό από την ενέργεια μικροκυμάτων. Οι μεταλλικές διακοσμήσεις μπορεί να προκαλέσουν σπινθήρες.
Μεταλλικά δεματικά	Μπορεί να προκαλέσει σπινθήρες και ενδέχεται να προκαλέσει φωτιά στο φούρνο.
Χάρτινες σακούλες	Μπορεί να προκαλέσει φωτιά στο φούρνο.
Πλαστικό αφρού	Το πλαστικό αφρού μπορεί να λιώσει ή να μολύνει το υγρό στο εσωτερικό όταν εκτεθεί σε υψηλή θερμοκρασία.
Ξύλο	Το ξύλο θα στεγνώσει όταν χρησιμοποιείται σε φούρνο μικροκυμάτων και μπορεί να χωριστεί ή να ραγίσει.

ΡΥΘΜΙΣΗ ΤΟΥ ΦΟΥΡΝΟΥ ΣΑΣ

Ονόματα Μερών και Αξεσουάρ Φούρνου
Αφαιρέστε τον φούρνο και όλα τα υλικά από το κουτί και την κοιλότητα του φούρνου.
Ο φούρνος σας συνοδεύεται από τα ακόλουθα αξεσουάρ:

Γυάλινος δίσκος	1
Συγκρότημα δακτυλίου περιστρεφόμενου δίσκου	1
Εγχειρίδιο Οδηγιών	1

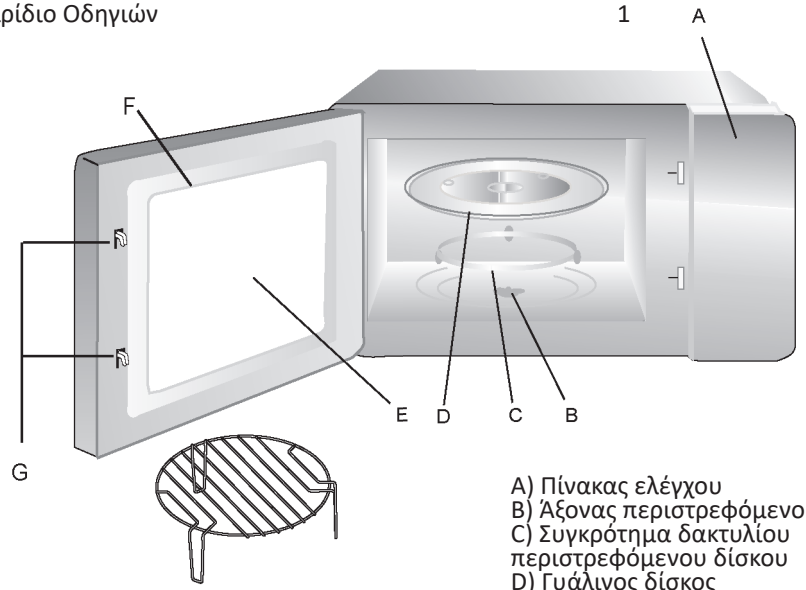

Σχάρα Γκριλ (Δεν μπορεί να χρησιμοποιηθεί στη λειτουργία μικροκυμάτων και πρέπει να τοποθετηθεί πάνω στο γυάλινο δίσκο)

A) Πίνακας ελέγχου
B) Άξονας περιστρεφόμενου δίσκου
C) Συγκρότημα δακτυλίου περιστρεφόμενου δίσκου
D) Γυάλινος δίσκος
E) Παράθυρο παρατήρησης
F) Συγκρότημα πόρτας
G) Σύστημα ασφαλείας κλειδώματος

Εγκατάσταση Περιστρεφόμενου Δίσκου

a. Μην τοποθετείτε ποτέ τον γυάλινο δίσκο ανάποδα. Ο γυάλινος δίσκος δεν πρέπει ποτέ να περιορίζεται.
b. Ο γυάλινος δίσκος και το συγκρότημα δακτυλίου περιστρεφόμενου δίσκου πρέπει πάντα να χρησιμοποιούνται κατά το μαγείρεμα.
c. Όλα τα τρόφιμα και τα δοχεία τροφίμων πρέπει πάντα να τοποθετούνται πάνω στον γυάλινο δίσκο για μαγείρεμα.
d. Εάν ο γυάλινος δίσκος ή το συγκρότημα δακτυλίου περιστρεφόμενου δίσκου ραγίσει ή σπάσει, επικοινωνήστε με το πλησιέστερο εξουσιοδοτημένο κέντρο σέρβις.

ΕΓΚΑΤΑΣΤΑΣΗ ΚΑΙ ΣΥΝΔΕΣΗ

1. Αυτή η συσκευή προορίζεται μόνο για οικιακή χρήση.
2. Ο φούρνος προορίζεται μόνο για εντοιχισμένη χρήση. Δεν προορίζεται για χρήση πάνω σε πάγκο ή μέσα σε ντουλάπι.
3. Παρακαλείστε να τηρείτε τις ειδικές οδηγίες εγκατάστασης.
4. Η συσκευή μπορεί να εγκατασταθεί σε ντουλάπι τοίχου πλάτους 60 εκ.
5. Η συσκευή είναι εξοπλισμένη με φις και πρέπει να συνδεθεί μόνο σε σωστά εγκατεστημένη πρίζα με γείωση.
6. Η τάση δικτύου πρέπει να αντιστοιχεί στην τάση που αναγράφεται στην ετικέτα ισχύος.
7. Η πρίζα πρέπει να εγκαθίσταται και το καλώδιο σύνδεσης να αντικαθίσταται μόνο από εξειδικευμένο ηλεκτρολόγο. Εάν το φις δεν είναι πλέον προσβάσιμο μετά την εγκατάσταση, πρέπει να υπάρχει διακόπτης απομόνωσης σε όλους τους πόλους στην πλευρά εγκατάστασης με άνοιγμα επαφής τουλάχιστον 3 mm.
8. Δεν πρέπει να χρησιμοποιούνται αντάπτορες, πολύπριζα ή καλώδια επέκτασης. Η υπερφόρτωση μπορεί να προκαλέσει κίνδυνο πυρκαγιάς.
9. Μην χρησιμοποιείτε κάτω από επιφάνεια εργασίας και η συσκευή δεν πρέπει να δέχεται διαρροές από δοχεία στις επιφάνειες κάτω από τις οποίες έχει εγκατασταθεί η συσκευή.

Η προσβάσιμη επιφάνεια μπορεί να θερμανθεί κατά τη λειτουργία

ΟΔΗΓΙΕΣ ΕΓΚΑΤΑΣΤΑΣΗΣ

Παρακαλείστε να διαβάσετε προσεκτικά το εγχειρίδιο πριν από την εγκατάσταση

Παρακαλώ σημειώστε

Ηλεκτρική Σύνδεση

Ο φούρνος είναι εξοπλισμένος με φις και πρέπει να συνδέεται μόνο σε σωστά εγκατεστημένη πρίζα με γείωση. Η πρίζα πρέπει να εγκαθίσταται και το καλώδιο σύνδεσης να αντικαθίσταται μόνο από εξειδικευμένο ηλεκτρολόγο, σύμφωνα με τους ισχύοντες κανονισμούς. Εάν μετά την εγκατάσταση το φις δεν είναι πλέον προσβάσιμο στην πλευρά της εγκατάστασης πρέπει να υπάρχει διακόπτης απομόνωσης όλων των πόλων με απόσταση επαφών τουλάχιστον 3 mm.

Το εντοιχισμένο ντουλάπι δεν πρέπει να διαθέτει πίσω τοίχωμα πίσω από τη συσκευή. Πρέπει να διατηρείται κενό μεταξύ του τοίχου και της βάσης του επάνω στοιχείου. Το συγκεκριμένο μέγεθος του κενού αναφέρεται στα διαγράμματα.

Ελάχιστο ύψος εγκατάστασης: 85 cm.

Μην καλύπτετε τις σχισμές εξαερισμού και τις οπές αναρρόφησης.

Σημείωση:

Μην παγιδεύετε ή λυγίζετε το καλώδιο τροφοδοσίας.

Βίδα

Πλάκα στήριξης

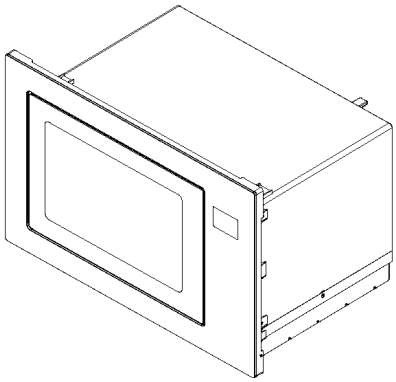

Α. Εντοιχισμένα έπιπλα

Οι διαστάσεις που απεικονίζονται στα σχέδια εκφράζονται σε mm.

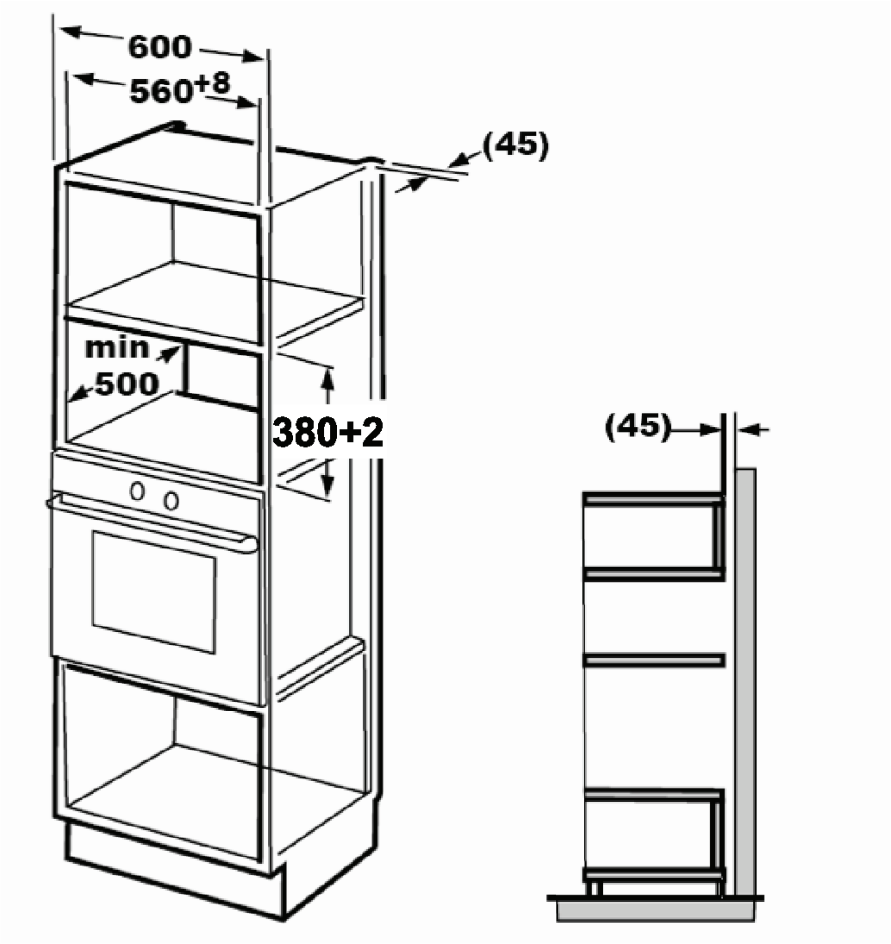

Β. Προετοιμάστε το ντουλάπι

1. Διαβάστε τις οδηγίες στο ΠΡΟΤΥΠΟ ΚΑΤΩ ΝΤΟΥΛΑΠΙΟΥ και τοποθετήστε το πρότυπο στην κάτω επιφάνεια του ντουλαπιού.

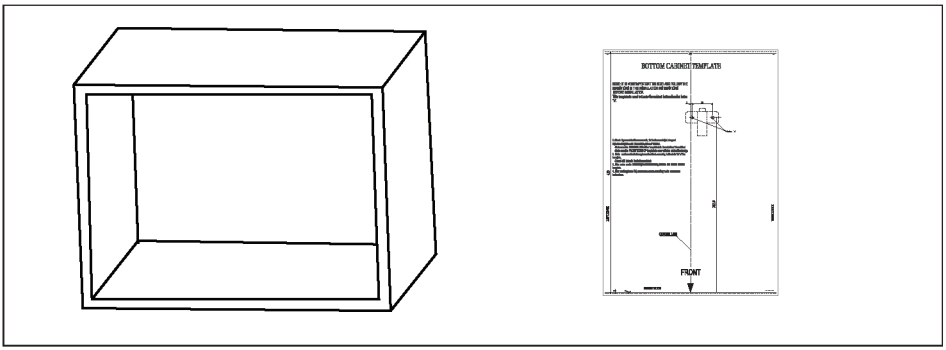

2. Κάντε τις σημαδέψεις στην κάτω επιφάνεια του ντουλαπιού σύμφωνα με τα σημάδια “a” του προτύπου.

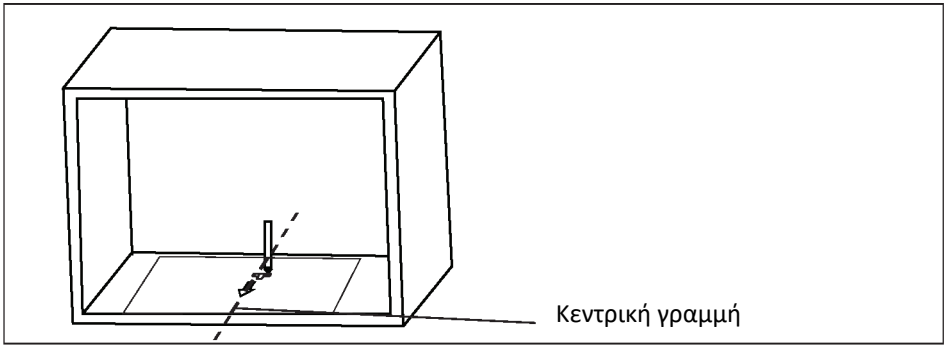

3. Αφαιρέστε το πρότυπο του κάτω ντουλαπιού και στερεώστε την πλάκα στήριξης με βίδα.

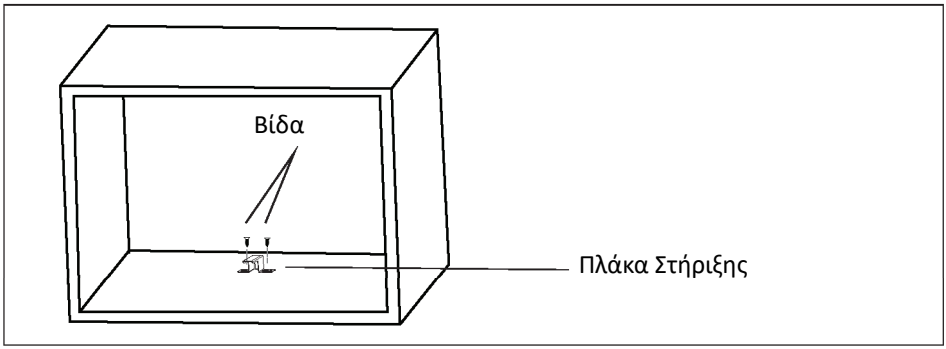

Γ. Εγκατάσταση του φούρνου

4. Εγκαταστήστε τον φούρνο στο ντουλάπι
- Βεβαιωθείτε ότι η πίσω πλευρά του φούρνου έχει ασφαλιστεί με την πλάκα στήριξης.
- Μην παγιδεύετε ή λυγίζετε το καλώδιο τροφοδοσίας.

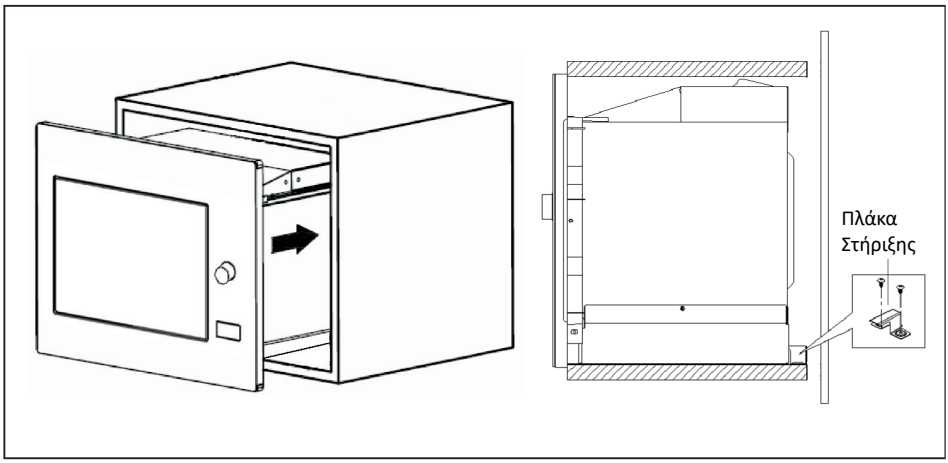

5. Ανοίξτε την πόρτα, στερεώστε τον φούρνο στο ντουλάπι με τη Βίδα Β στην οπή εγκατάστασης. Στη συνέχεια, στερεώστε το πλαστικό κάλυμμα του σετ διακόσμησης στην οπή εγκατάστασης.

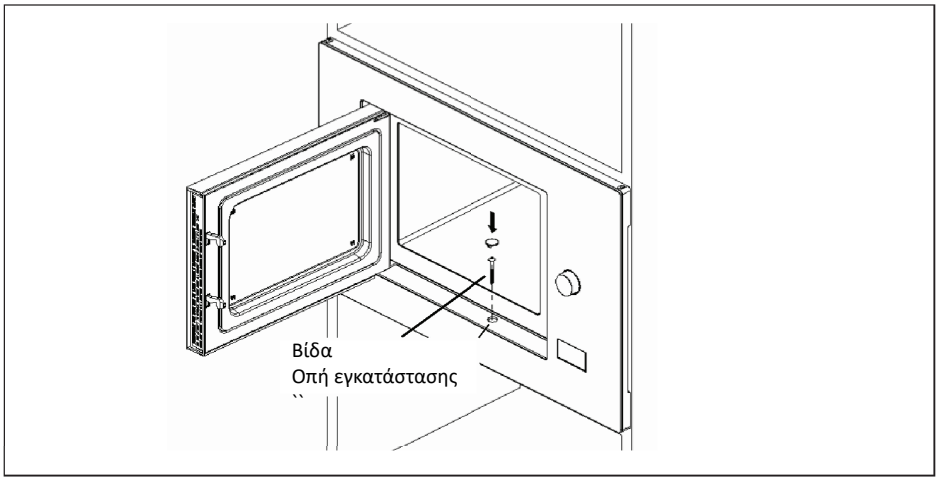

ΟΔΗΓΙΕΣ ΛΕΙΤΟΥΡΓΙΑΣ

1. Ρύθμιση Ρολογιού
Όταν ο φούρνος μικροκυμάτων είναι συνδεδεμένος στην παροχή ρεύματος, η οθόνη θα εμφανίσει "0:00", και το βομβητικό σήμα θα ηχήσει μία φορά.
1) Πατήστε δύο φορές το "Clock/ Kitchen Timer" για να επιλέξετε τη λειτουργία ρολογιού. Οι αριθμοί των ωρών θα αναβοσβήνουν.

2) Γυρίστε " " για να ρυθμίσετε τους αριθμούς των ωρών. Η ώρα εισόδου πρέπει να είναι εντός 0--23.

3) Πατήστε "Clock/ Kitchen Timer". Οι αριθμοί των λεπτών θα αναβοσβήνουν.

4) Γυρίστε " " για να ρυθμίσετε τους αριθμούς των λεπτών. Η ώρα εισόδου πρέπει να είναι εντός 0--59.

5) Πατήστε "Clock/ Kitchen Timer" για να ολοκληρώσετε τη ρύθμιση του ρολογιού.
Το ":" θα αναβοσβήνει και η ώρα θα εμφανιστεί.

Σημείωση:
1) Εάν το ρολόι δεν έχει ρυθμιστεί, δεν θα λειτουργήσει όταν τροφοδοτηθεί.
2) Κατά τη διαδικασία ρύθμισης του ρολογιού, εάν πατήσετε "Stop/Clear", ο φούρνος θα επιστρέψει αυτόματα στην προηγούμενη κατάσταση.

2. Μαγείρεμα με Μικροκύματα
Πατήστε "Microwave", η οθόνη θα εμφανίσει "P100". Πατήστε "Microwave" επανειλημμένα ή γυρίστε " " για να επιλέξετε την επιθυμητή ισχύ, και θα εμφανιστεί "P100", "P80", "P50", "P30", "P10" για κάθε επαναλαμβανόμενη πίεση. Στη συνέχεια, πατήστε "Start/+30Sec./Confirm" για επιβεβαίωση, και γυρίστε " " για να ρυθμίσετε τον χρόνο μαγειρέματος από 0:05 έως 95:00. Πατήστε ξανά "Start/+30Sec./Confirm" για να ξεκινήσει το μαγείρεμα.
Παράδειγμα: Εάν θέλετε να χρησιμοποιήσετε 80% ισχύ μικροκυμάτων για μαγείρεμα 20 λεπτών, μπορείτε να λειτουργήσετε τον φούρνο ως εξής:

1) Πατήστε μία φορά το "Microwave", και η οθόνη εμφανίζει "P100".

2) Πατήστε ξανά το "Microwave" ή γυρίστε " " για να επιλέξετε 80% ισχύ μικροκυμάτων.

3) Πατήστε "Start/+30Sec./Confirm" για επιβεβαίωση, και η οθόνη εμφανίζει "P80".

4) Γυρίστε " " για να ρυθμίσετε τον χρόνο μαγειρέματος μέχρι ο φούρνος να εμφανίσει "20:00".

5) Πατήστε "Start/+30Sec./Confirm" για να ξεκινήσει το μαγείρεμα.

Σημείωση: οι ποσότητες βημάτων για τη ρύθμιση του χρόνου με τον κωδικοποιητή είναι οι εξής:

0--1 λεπτό : 5 δευτερόλεπτα
1--5 λεπτά : 10 δευτερόλεπτα
5---10 λεπτά : 30 δευτερόλεπτα
10---30 λεπτά : 1 λεπτό
30---95 λεπτά : 5 λεπτά

Οδηγίες Πλήκτρου “Microwave”

Σειρά	Οθόνη	Ισχύς Μικροκυμάτων
1	P100	100%
2	P80	80%
3	P50	50%
4	P30	30%
5	P10	10%

3. Μαγείρεμα με Grill ή Combi.
Πατήστε „Grill/Combi.“· στην οθόνη θα εμφανιστεί „G“, και πατήστε επανειλημμένα „Grill/Combi.“ ή περιστρέψτε το „ “ για να επιλέξετε την επιθυμητή ισχύ· με κάθε πρόσθετο πάτημα θα εμφανίζεται στην οθόνη „G“, „C-1“ ή „C-2“. Στη συνέχεια πατήστε „Start/+30Sec./Confirm “ για επιβεβαίωση και περιστρέψτε το „ “
για να ρυθμίσετε τον χρόνο μαγειρέματος από 0:05 έως 95:00. Πατήστε ξανά „Start/+30Sec./Confirm “ για να ξεκινήσετε το μαγείρεμα.

Παράδειγμα: Εάν θέλετε να χρησιμοποιήσετε 55% ισχύ μικροκυμάτων και 45% ισχύ γκριλ (C-1) για μαγείρεμα 10 λεπτών, μπορείτε να λειτουργήσετε τον φούρνο ως εξής:

1) Πατήστε „Grill/Combi.“ μία φορά· στην οθόνη θα εμφανιστεί „G“.

2) Πατήστε επανειλημμένα “Grill/Combi.” ή γυρίστε “ “ για να επιλέξετε τη λειτουργία combi. 1

3) Πατήστε “Start/+30Sec./Confirm“ για επιβεβαίωση, και η οθόνη εμφανίζει “C-1”.

4) Γυρίστε “ “ για να ρυθμίσετε τον χρόνο μαγειρέματος μέχρι ο φούρνος να εμφανίσει “10:00”.

5) Πατήστε “Start/+30Sec./Confirm“ για να ξεκινήσει το μαγείρεμα.

„Grill/Combi.” Οδηγίες για το πλήκτρο

Σειρά	Οθόνη	Ισχύς Μικροκυμάτων	Ισχύς Γκριλ
1	G	0%	100%
2	C-1	55%	45%
3	C-2	36%	64%

Σημείωση: Εάν περάσει το μισό της διάρκειας γκριλ, ο φούρνος θα ηχήσει δύο φορές, και αυτό είναι φυσιολογικό.
Για καλύτερο αποτέλεσμα στο ψήσιμο των τροφίμων, πρέπει να γυρίσετε το φαγητό, να κλείσετε την πόρτα και στη συνέχεια να πατήσετε “Start/+30Sec./Confirm“ για να συνεχιστεί το μαγείρεμα. Εάν ο φούρνος δεν λειτουργήσει, θα συνεχίσει το μαγείρεμα.

4. Γρήγορη Εκκίνηση
1) Σε κατάσταση αναμονής, πατήστε “Start/+30Sec./Confirm“ για να ξεκινήσει το μαγείρεμα με 100% ισχύ. Κάθε επιπλέον πάτημα θα αυξάνει το χρόνο μαγειρέματος κατά 30 δευτερόλεπτα έως 95 λεπτά.

2) Σε λειτουργία μικροκυμάτων, γκριλ, συνδυασμένης λειτουργίας ή απόψυξης με χρόνο, κάθε πάτημα του “Start/+30Sec./Confirm“ μπορεί να αυξήσει το χρόνο μαγειρέματος κατά 30 δευτερόλεπτα.

3) Σε κατάσταση αναμονής, γυρίστε “ “ αριστερά για να ρυθμίσετε τον χρόνο μαγειρέματος με 100% ισχύ μικροκυμάτων, στη συνέχεια πατήστε “Start/+30Sec./Confirm“ για να ξεκινήσει το μαγείρεμα.

5. Απόψυξη κατά βάρος
1) Πατήστε μία φορά το “Weight/Defrost“ και ο φούρνος θα εμφανίσει “dEF1”.

2) Γυρίστε “ “ για να επιλέξετε το βάρος των τροφίμων από 100 έως 2000 γρ.

3) Πατήστε “Start/+30Sec./Confirm“ για να ξεκινήσει η απόψυξη.

6. Απόψυξη κατά χρόνο
1) Πατήστε δύο φορές το “Time/Defrost“ και ο φούρνος θα εμφανίσει “dEF2”.

2) Γυρίστε “ “ για να επιλέξετε τον χρόνο απόψυξης. Ο μέγιστος χρόνος είναι 95 λεπτά.

3) Πατήστε “Start/+30Sec./Confirm“ για να ξεκινήσει η απόψυξη. Η ισχύς απόψυξης είναι P30 και δεν μπορεί να αλλάξει.

7. Χρονόμετρο Κουζίνας

1) Πατήστε „Clock/ Kitchen Timer“ δύο φορές· στην οθόνη θα εμφανιστεί 00:00 και θα ανάψει η ένδειξη του ρολογιού
2) Γυρίστε “ “ για να εισαγάγετε τον σωστό χρόνο. (Ο μέγιστος χρόνος μαγειρέματος είναι 95 λεπτά.)
3) Πατήστε “Start/+30Sec./Confirm“ για επιβεβαίωση ρύθμισης.
4) Όταν ολοκληρωθεί ο χρόνος κουζίνας, ο δείκτης του χρονόμετρου θα σβήσει.
Το βομβητικό σήμα θα ηχήσει 5 φορές. Εάν το ρολόι έχει ρυθμιστεί (σύστημα 24 ωρών), η οθόνη θα εμφανίσει την τρέχουσα ώρα.

Σημείωση: Ο χρόνος κουζίνας διαφέρει από το σύστημα 24 ωρών. Το Χρονόμετρο Κουζίνας είναι χρονόμετρο.

8. Αυτόματο Μενού

1) Γυρίστε “ “ δεξιά για να επιλέξετε το μενού, και θα εμφανιστούν τα “A-1” έως “A-10”,

2) Πατήστε “Start/+30Sec./Confirm“ για επιβεβαίωση.

3) Γυρίστε “ “ για να επιλέξετε το προεπιλεγμένο βάρος σύμφωνα με τον πίνακα μενού.

4) Πατήστε “Start/+30Sec./Confirm“ για να ξεκινήσει το μαγείρεμα.

Παράδειγμα: Εάν θέλετε να χρησιμοποιήσετε το “Αυτόματο Μενού” για να μαγειρέψετε ψάρι 350 γρ., μπορείτε να λειτουργήσετε τον φούρνο ως εξής:

1) Γυρίστε “ “ δεξιόστροφα μέχρι να εμφανιστεί “A-4”.

2) Πατήστε “Start/+30Sec./Confirm“ για επιβεβαίωση.

3) Γυρίστε “ “ για να επιλέξετε το βάρος του ψαριού μέχρι να εμφανιστεί “350”.

4) Πατήστε “Start/+30Sec./Confirm“ για να ξεκινήσει το μαγείρεμα.

Μενού	Βάρος	Οθόνη
A-1 Πίτσα	200 g	200
	400 g	400
A-2 Πατάτα	200 g	200
	400 g	400
	600 g	600
A-3 Κρέας	250 g	250
	350 g	350
	450 g	450
A-4 Ψάρι	250 g	250
	350 g	350
	450 g	450
A-5 Λαχανικά	200 g	200
	300 g	300
	400 g	400
A-6 Ρόφημα	1 φλιτζάνι (120 ml)	1
	2 φλιτζάνια (240 ml)	2
	3 φλιτζάνια (360 ml)	3
A-7 Ζυμαρικά	50 g (με 450 g κρύο νερό)	50
	100 g (με 800 g κρύο νερό)	100
A-8 Ποπ κορν	50 g	50
	100 g	100
A-9 Κοτόπουλο	400 g	400
	800 g	800
	1200 g	1200
A-10 Επαναθέρμανση	200 g	200
	400 g	400
	600 g	600

9. Μαγείρεμα πολλαπλών τμημάτων
Μπορούν να οριστούν έως δύο τμήματα για μαγείρεμα. Σε μαγείρεμα πολλαπλών τμημάτων, εάν ένα τμήμα είναι σε απόψυξη, η απόψυξη θα τοποθετείται αυτόματα στο πρώτο τμήμα.

Παράδειγμα: Εάν θέλετε να αποψύξετε τρόφιμα για 5 λεπτά και στη συνέχεια να μαγειρέψετε με 80% ισχύ μικροκυμάτων για 7 λεπτά, μπορείτε να λειτουργήσετε τον φούρνο ως εξής:

1) Πατήστε δύο φορές το “Time Defrost“ και ο φούρνος θα εμφανίσει “dEF2”.

2) Γυρίστε “ “ για να επιλέξετε τον χρόνο απόψυξης μέχρι να εμφανιστεί “5:00”.

3) Πατήστε μία φορά το “Microwave.” και η οθόνη εμφανίζει “P100”.

4) Πατήστε ξανά το “Microwave.” ή γυρίστε “ “ για να επιλέξετε 80% ισχύ μικροκυμάτων.

5) Πατήστε “Start/+30Sec./Confirm“ για επιβεβαίωση, και η οθόνη εμφανίζει “P80”.

7) Πατήστε “Start/+30Sec./Confirm“ για να ξεκινήσει το μαγείρεμα, και το βομβητικό σήμα θα ηχήσει μία φορά για το πρώτο τμήμα. Στη συνέχεια, ο χρόνος απόψυξης θα μετράει αντίστροφα. Το βομβητικό σήμα θα ηχήσει ξανά κατά το δεύτερο μαγείρεμα. Όταν ολοκληρωθεί το μαγείρεμα, το βομβητικό σήμα θα ηχήσει πέντε φορές.

10. Λειτουργία Ερώτησης
1) Σε καταστάσεις μαγειρέματος με μικροκύματα, γκριλ ή συνδυασμένη λειτουργία, πατήστε “Microwave.”, η τρέχουσα ισχύς θα εμφανιστεί για 3 δευτερόλεπτα. Μετά από 3 δευτερόλεπτα, ο φούρνος θα επιστρέψει στην προηγούμενη κατάσταση.
2) Σε κατάσταση μαγειρέματος, πατήστε “Clock/ Kitchen Timer“ για να ελέγξετε τον χρόνο και ο χρόνος θα εμφανιστεί για 3 δευτερόλεπτα.

11. Λειτουργία Κλείδωμα για Παιδιά
Κλείδωμα: Σε κατάσταση αναμονής, πατήστε “Stop/Clear“ για 3 δευτερόλεπτα. Θα ακουστεί ένας μακρύς ήχος, υποδεικνύοντας την είσοδο στη λειτουργία κλειδώματος για παιδιά και η τρέχουσα ώρα θα εμφανιστεί εάν έχει ρυθμιστεί, διαφορετικά η οθόνη θα εμφανίσει “ “. Και θα ανάψει η ένδειξη κλειδώματος.
Απελευθέρωση Κλειδώματος: Σε κλειδωμένη κατάσταση, πατήστε “Stop/Clear“ για 3 δευτερόλεπτα. Θα ακουστεί ένας μακρύς ήχος υποδεικνύοντας ότι το κλείδωμα έχει απελευθερωθεί.

ΑΝΤΙΜΕΤΩΠΙΣΗ ΠΡΟΒΛΗΜΑΤΩΝ

Κανονικό	
Ο φούρνος μικροκυμάτων προκαλεί παρεμβολές στη λήψη τηλεόρασης	Η λήψη ραδιοφώνου και τηλεόρασης μπορεί να επηρεαστεί κατά τη λειτουργία του φούρνου μικροκυμάτων. Είναι παρόμοιο με τις παρεμβολές μικρών ηλεκτρικών συσκευών, όπως μίξερ, ηλεκτρική σκούπα και ανεμιστήρας. Είναι φυσιολογικό.
Το φως του φούρνου είναι αχνό	Κατά τη μαγειρική με μικρή ισχύ μικροκυμάτων, το φως του φούρνου μπορεί να γίνει αχνό. Είναι φυσιολογικό.
Ατμός συσσωρεύεται στην πόρτα, ζεστός αέρας βγαίνει από τις οπές εξαερισμού	Κατά το μαγείρεμα, μπορεί να βγαίνει ατμός από τα τρόφιμα. Το μεγαλύτερο μέρος θα βγει από τις οπές εξαερισμού. Αλλά κάποιο μπορεί να συσσωρευτεί σε ψυχρά σημεία, όπως η πόρτα του φούρνου. Είναι φυσιολογικό.
Ο φούρνος ξεκίνησε κατά λάθος χωρίς τρόφιμο	Απαγορεύεται η λειτουργία της συσκευής χωρίς τρόφιμο στο εσωτερικό. Είναι πολύ επικίνδυνο.

Πρόβλημα	Πιθανή Αιτία	Αντιμετώπιση
Ο φούρνος δεν μπορεί να ξεκινήσει.	(1) Το καλώδιο τροφοδοσίας δεν είναι καλά συνδεδεμένο.	Αποσυνδέστε από την πρίζα. Στη συνέχεια, συνδέστε ξανά μετά από 10 δευτερόλεπτα.
	(2) Η ασφάλεια έχει καεί ή έχει ενεργοποιηθεί ο διακόπτης κυκλώματος	Αντικαταστήστε την ασφάλεια ή επαναφέρετε τον διακόπτη κυκλώματος (επισκευάζεται από εξειδικευμένο προσωπικό της εταιρείας μας)
	(3) Πρόβλημα με την πρίζα.	Δοκιμάστε την πρίζα με άλλες ηλεκτρικές συσκευές.
Ο φούρνος δεν θερμαίνει.	(4) Η πόρτα δεν έχει κλείσει καλά.	Κλείστε καλά την πόρτα.

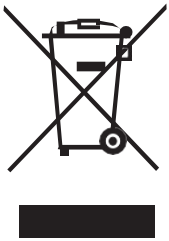

Σύμφωνα με την Οδηγία για Απόβλητα Ηλεκτρικού και Ηλεκτρονικού Εξοπλισμού (WEEE), τα απόβλητα WEEE πρέπει να συλλέγονται και να επεξεργάζονται ξεχωριστά. Εάν στο μέλλον χρειαστεί να απορρίψετε αυτό το προϊόν, μην το απορρίψετε μαζί με τα οικιακά απορρίμματα. Στείλτε αυτό το προϊόν στα σημεία συλλογής WEEE όπου είναι διαθέσιμα.